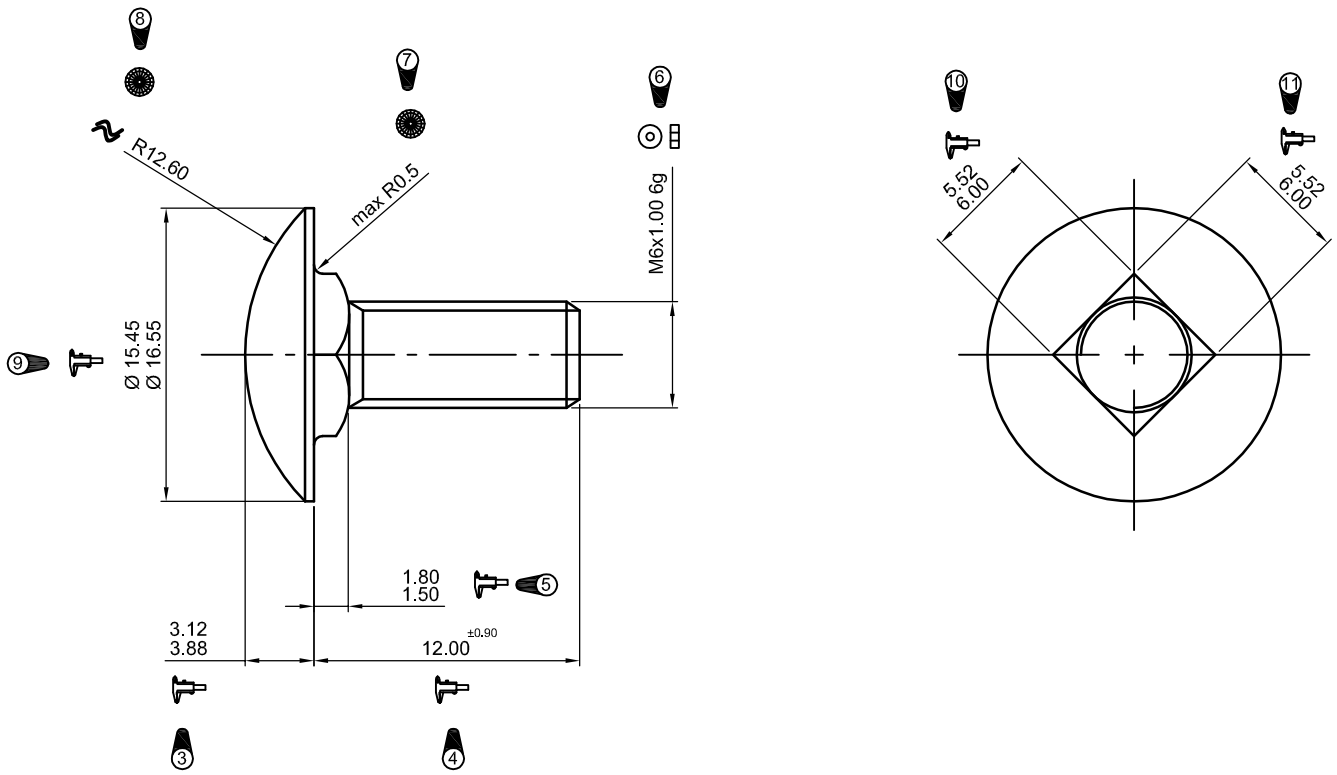

SON RAKAM 11

REVİZYON DEĞİŞİKLİĞİ			
A	müşteri isteği üzerine ; 5 numaralı (ölçü 3,40-4,60 iken) 2,00 mm olarak değiştirilmiştir.	20.02.2012	AYDEMİR BAYANER
B	müşteri isteği üzerine ; 5 numaralı (max 2.00 mm iken) 1.80-1.50 mm olarak değiştirilmiştir.	27.02.2012	AYDEMİR BAYANER
C	müşteri isteği üzerine ; kalitesi 6.8 olarak değiştirilmiştir.	07.03.2012	AYDEMİR BAYANER
D	müşteri isteği üzerine ; 4 numaralı 15 ölçüsü (12 olarak değiştirilmiştir.)	15.03.2012	AYDEMİR BAYANER
E	müşteri isteği üzerine ; 10 ve 11 numaralı 6.48 olan ölçü (6 olarak değiştirilmiştir.)	03.04.2012	AYDEMİR BAYANER

d^1	Diş Üstü Çapı : Major Diameter Ø5.97-5.79 (1)					Tavlama : Soft annl. :	–		OBEL®
d^2	Bölüm Dairesi Çapı: Pitch Diameter Ø5.32-5.21 (2)	Kod Code	Değişiklikler Modification	Tarih Date	İmza Sign	Çizen Draw	A.Bayaner	08.02.2012	
						Onay Approval	N.Yetilmezer	08.02.2012	
	Kumpas İle Ölçüm Measurement With Caliper	Ölçek Scale		Kalite : Quality :	6.8	K.Güvence Q.C.	A.Aytuğ	08.02.2012	
	Micrometre İle Ölçüm Measurement With Micrometer	(x)Malzeme Material		Tel Çapı : Wire dia :	–	Makina Adı Machine Name		Spec :	DIN 603 / 35029525
	Geçer Geçmez Mastarı İle Kontrol Control With GO NO-GO Gauges	Sertlik H.T (HRc)				Parça Adı Part Name	M6x1.00x12 BOMBEBAŞ CİVATA		Müşteri (Customer)
		Kaplama Coating	Zn BEYAZ (Cr+3)						
	Profil Projeksiyon Cihazı İle Kontrol Control With Profile Projector	Ağırlık Weight	–			Arşiv Kodu Archive Code	80035-00004		VESTEL DİJİTAL