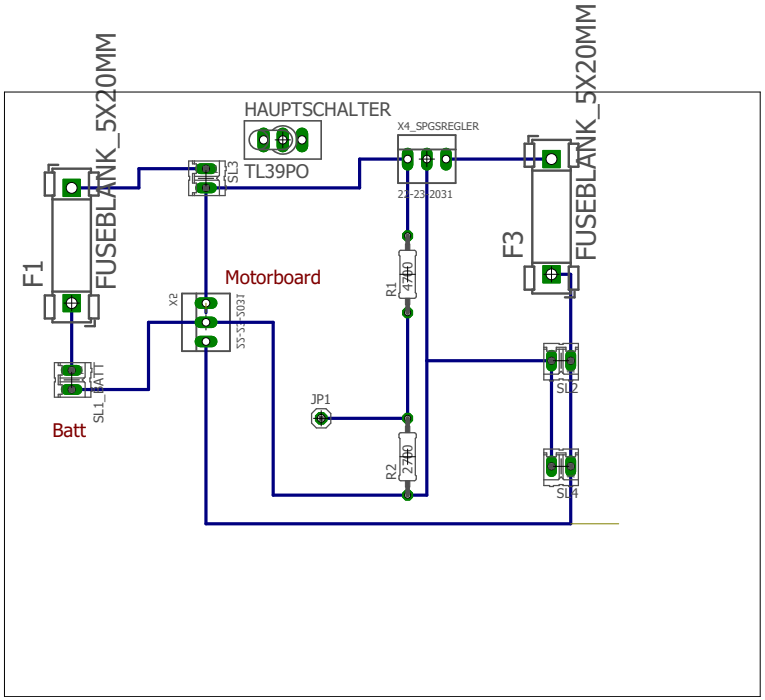
F1
FUSEBLANK_5X20MM
SL1_BATT
Batt
X2
33-33-5031
Motorboard
SL3
HAUPTSCHALTER
TL39PO
X4_SPGSREGLER
22-23-2031
R1
4700
R2
2700
JP1
F3
FUSEBLANK_5X20MM
SL2
SL4