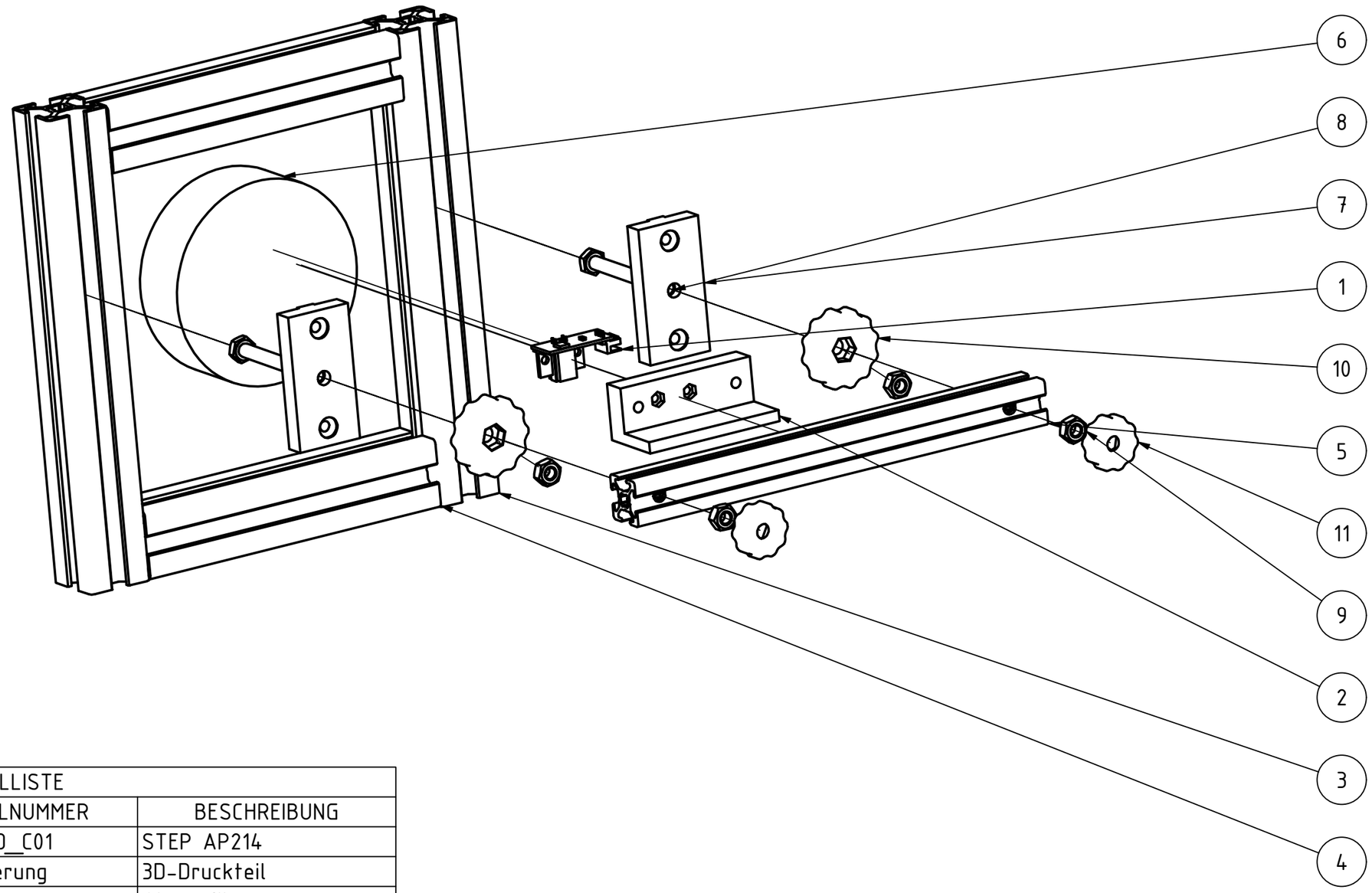

BAUTEILLISTE			
OBJEKT	ANZAHL	BAUTEILNUMMER	BESCHREIBUNG
1	1	Sensor_Z4D_C01	STEP AP214
2	1	Sensorhalterung	3D-Druckteil
3	2	P30_N8_B	Aluprofil
4	2	P30_N8_B_146	Aluprofil
5	1	2020_N6_206	Aluprofil
6	1	Dummy_Scheibe	
7	2	Halterung_vertikal	3D-Druckteil
8	2	ISO 4017 - M6 x 60	Sechskantschrauben mit Ganzgewinde
9	6	ISO 4032 - M6	Sechskantmuttern, Typ 1 - Produktklasse A und B
10	2	Mutter_M6	3D-Druckteil
11	2	Mutter_M6_oben	3D-Druckteil

I-ITWK	Maße ohne Toleranzangabe ISO 2768-m	Gewicht: -	Werkstoff:
			Projekt:
ING Fakultät Ingenieurwissenschaften	Datum / Name		BG_Sensorhalterung
	gezeichnet 06.03.2024		
	konstruiert 23.01.2024		
	Maßstab 1 : 2		1 / A3