Vistoria - 243981

21/05/2026 15:49

Informação do Veículo:

QUILOMETRAGEM: 50.874
COR: AZUL
ANO FABRICAÇÃO: 2023

PLACA: SIP7H20

Vistoria realizada por:

Procemax Triangulo
CNPJ: 47.684.941/0001-55
E-mail: administravio@procemax.com.br
Tel.: (31) 3411-5826

Resumo Geral

Informações do sistema

O relatório Pmax é o resultado do cruzamento das informações coletadas de procedência veicular de bases públicas e privadas. O relatório Pmax é o resultado do cruzamento das informações coletadas de procedência veicular de bases públicas e privadas.

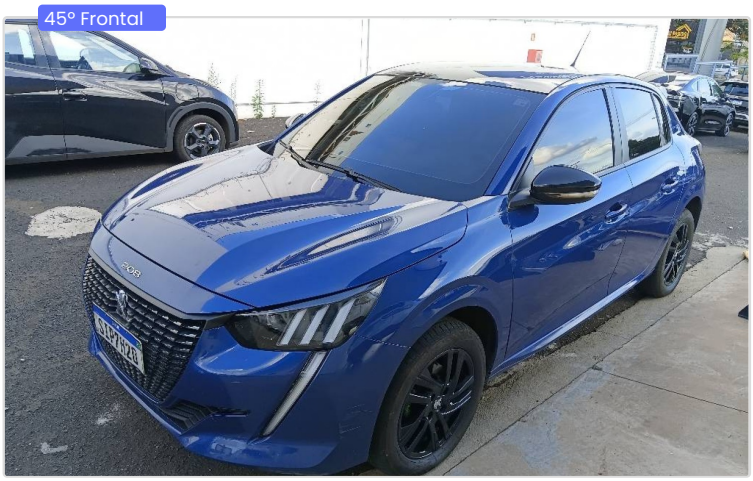

Documentações, infrações e restrições: Análise em âmbito nacional.

- DPVAT/IPVA Licenciamento
- Veículo não possui multas
- Veículo não ofertado em leilão
- Veículo com restrições
- Sem Histórico de Roubo/Furto
- Identificação Veicular
- Veículo sem indicio de acidente Grave
- Sem Acionamento de Seguradora

Informações Técnicas: Dados analisados e inseridos no sistema.

Estrutura

Itens: 1/39 — **B**

Ruim | Regular | **Bom** | Ótimo

Apontamentos principais: Nada Consta / Possui Apontamento

Longarinas	Colunas	Painéis	Assoalhos	Caixa de Rodas
Torres	Travessas	Vidros	Chassi	Motor

Pintura/Lataria

Itens: 7/12 — **C**

Ruim | **Regular** | Bom | Ótimo

Apontamentos de lataria: Nada Consta / Possui Apontamento

Nada Consta (5)	Recuperado (2)	Repintura (1)	Reparado (4)	Avariado (0)

COMENTÁRIO TÉCNICO:

Este veículo AVALIADO possui um certificado de garantia de procedência emitido após um rigoroso processo de vistoria e tem a licitude de sua procedência garantida pela **Procemax** estando em conformidade com a **LEI Nº 13.111, DE 25 DE MARÇO DE 2015.**

Vistoria - 243981

21/05/2026 15:49

Informação do Veículo:
QUILOMETRAGEM: 50.874
COR: AZUL
ANO FABRICAÇÃO: 2023
PLACA: SIP7H20

Vistoria realizada por:
Procemax Triangulo
CNPJ: 47.684.941/0001-55
E-mail: administravio@procemax.com.br
Tel.: (31) 3411-5826

BIN Completa

Situação do Veículo:	Situação Chassi:	Chassi:	Marca/Modelo	Motor	Cor:
EM CIRCULACAO	NORMAL	8ADUEFC23RG523511	PEUGEOT 208 STYLE MT	46353105*8583084*	AZUL

Cambio:	Cilindradas:	Carroceria:	Especie:	Ano Produção:	Ano Modelo:	Renavam:	Combustivel:	Placa:
*******	999	*******	AUTOMOVEL	2023	2024	01357676066	ALC/GASOL	SIP7H20

Potência Motor:	Cap. de Passageiros:	Cap. de Carga:	Procedência:	Nra. Eixos:	C.M.T:	Montagem:	Cidade da Placa:
75	5	150	IMPORTADO	****	200	****	UBERLANDIA

Estado da Placa:	Comunicação de Vendas	Data de Vendas	Data de Licenciamento	Data Emissão CRLV:
MG	NAO CONSTA COMUNICACAO DE VENDAS	*****	*****	*****

Data Emissão CRLV:	Proprietário Atual:
*****	RENATO JOSE CLAUDIO

Itens consultados e restrições - Realizado em 21/05/2026 -15:47

Item	Status
Restrição:	Detectado
DPVAT:	Nada Consta
Licenciamento:	Nada Consta
Multas:	Nada Consta
IPVA:	Nada Consta

Item	Status
Leilão:	Nada Consta
Indício de Sinistro:	Nada Consta
Histórico de Roubo e Furto:	Nada Consta
Divergência n° Motor:	Nada Consta

Resumo:

Restrições: ALIENAÇÃO
Débitos: Nada consta
Estrutura: Travessas de Reforço Dianteira Esquerda: reparado
Divergência n° Motor: Nada Consta

Este veículo AVALIADO possui um certificado de garantia de procedência emitido após um rigoroso processo de vistoria e tem a licitude de sua procedência garantida pela **Procemax** estando em conformidade com a **LEI Nº 13.111, DE 25 DE MARÇO DE 2015.**

Vistoria - 243981

21/05/2026 15:49

Informação do Veículo:

QUILOMETRAGEM: 50.874
COR: AZUL
ANO FABRICAÇÃO: 2023

PLACA: SIP7H20

Vistoria realizada por:

Procemax Triangulo
CNPJ: 47.684.941/0001-55
E-mail: administravio@procemax.com.br
Tel.: (31) 3411-5826

Vistoria de Veículo

Anexo de Imagens

O relatório Pmax é o resultado do cruzamento das informações coletadas de procedência veicular de bases públicas e privadas. O relatório Pmax é o resultado do cruzamento das informações coletadas de procedência veicular de bases públicas e privadas.

45º Frontal

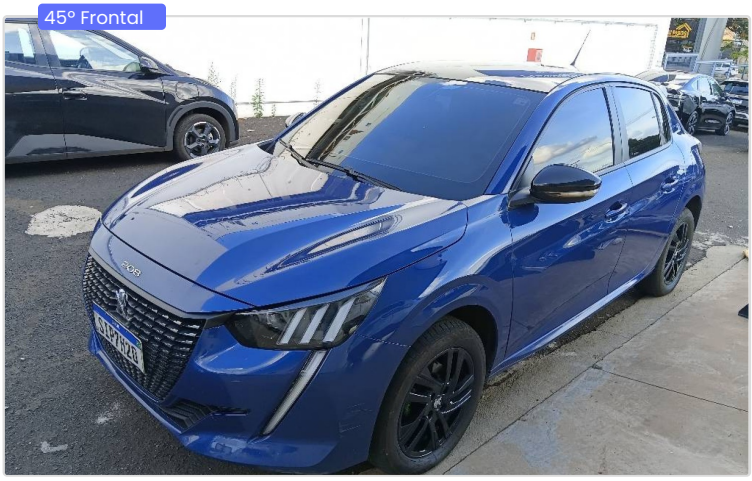

45º Traseira

Traseira

Nº Chassi

Nº Motor

Hodômetro

Este veículo AVALIADO possui um certificado de garantia de procedência emitido após um rigoroso processo de vistoria e tem a licitude de sua procedência garantida pela **Procemax** estando em conformidade com a **LEI Nº 13.111, DE 25 DE MARÇO DE 2015.**

Vistoria - 243981

21/05/2026 15:49

Informação do Veículo:

QUILOMETRAGEM: 50.874
COR: AZUL
ANO FABRICAÇÃO: 2023

PLACA: SIP7H20

Vistoria realizada por:

Procemax Triangulo
CNPJ: 47.684.941/0001-55
E-mail: administravio@procemax.com.br
Tel.: (31) 3411-5826

Estado da peça: Nada Consta · Recuperado · Reparado · Repintado · Avariado

Avaliação Estrutural

Apontamento de pintura.

Pintura e Lataria **50%** Class **C**

Visão Superior

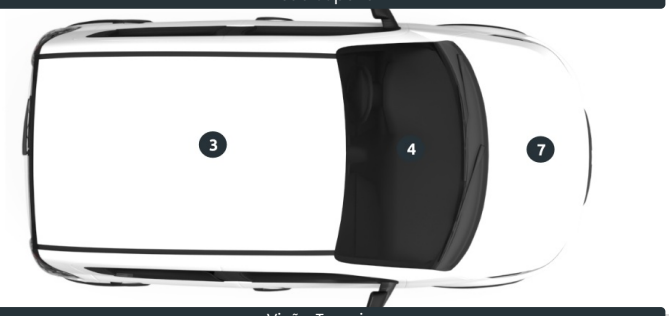

Visão Esquerda

Visão Traseira

Visão Direita

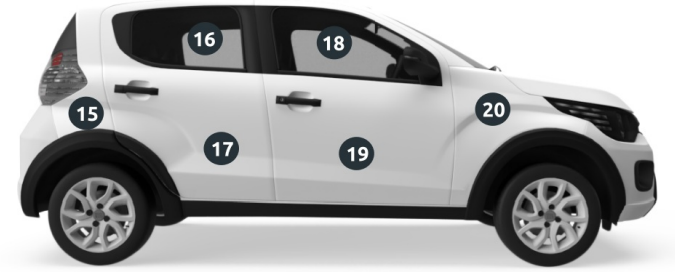

	Item	Status
2	Vidro Traseiro	Nada Consta
3	Teto	Nada Consta
4	Vidro Dianteiro	Nada Consta
7	Capô	Repintura
8	Paralama Esquerdo	Recuperado
9	Vidro Motorista / E	Nada Consta
10	Porta Motorista	Reparado
11	Vidro Traseiro Motorista E	Nada Consta
12	Porta Traseira / E	Recuperado

	Item	Status
13	Paralama Traseiro / E	Reparado
14	Tampa Traseira	Nada Consta
15	Paralama Traseiro / D	Reparado
16	Vidro Traseiro /D	Nada Consta
17	Porta Traseira /D	Nada Consta
18	Vidro Passageiro /D	Nada Consta
19	Porta Passageiro /D	Nada Consta
20	Paralama Direito	Reparado

Este veículo AVALIADO possui um certificado de garantia de procedência emitido após um rigoroso processo de vistoria e tem a licitude de sua procedência garantida pela **Procemax** estando em conformidade com a **LEI Nº 13.111, DE 25 DE MARÇO DE 2015.**

Vistoria - 243981

21/05/2026 15:49

Informação do Veículo:

QUILOMETRAGEM: 50.874
COR: AZUL
ANO FABRICAÇÃO: 2023

PLACA: SIP7H20

Vistoria realizada por:

Procemax Triangulo
CNPJ: 47.684.941/0001-55
E-mail: administravio@procemax.com.br
Tel.: (31) 3411-5826

Avaliação de Pintura

Anexo de Imagens

O relatório Pmax é o resultado do cruzamento das informações coletadas de procedência veicular de bases públicas e privadas. O relatório Pmax é o resultado do cruzamento das informações coletadas de procedência veicular de bases públicas e privadas.

Ultrassom Teto

Ultrassom Capo

Ultrassom Tampa Traseira

Ultrassom Paralama Dianteiro Esquerdo

Ultrassom Porta Dianteira Esquerda

Ultrassom Porta Traseira Esquerda

Este veículo AVALIADO possui um certificado de garantia de procedência emitido após um rigoroso processo de vistoria e tem a licitude de sua procedência garantida pela **Procemax** estando em conformidade com a **LEI Nº 13.111, DE 25 DE MARÇO DE 2015.**

Vistoria - 243981

21/05/2026 15:49

Informação do Veículo:

QUILOMETRAGEM: 50.874
COR: AZUL
ANO FABRICAÇÃO: 2023

PLACA: SIP7H20

Vistoria realizada por:

Procemax Triangulo
CNPJ: 47.684.941/0001-55
E-mail: administravio@procemax.com.br
Tel.: (31) 3411-5826

Avaliação de Pintura

Anexo de Imagens

O relatório Pmax é o resultado do cruzamento das informações coletadas de procedência veicular de bases públicas e privadas. O relatório Pmax é o resultado do cruzamento das informações coletadas de procedência veicular de bases públicas e privadas.

Ultrassom Lateral Traseira Esquerda

Ultrassom Lateral Traseira Direita

Ultrassom Porta Traseira Direita

Ultrassom Porta Dianteira Direita

Ultrassom Paralama Dianteiro Direito

Este veículo AVALIADO possui um certificado de garantia de procedência emitido após um rigoroso processo de vistoria e tem a licitude de sua procedência garantida pela **Procemax** estando em conformidade com a **LEI Nº 13.111, DE 25 DE MARÇO DE 2015.**

Vistoria - 243981

21/05/2026 15:49

Informação do Veículo:

QUILOMETRAGEM: 50.874
COR: AZUL
ANO FABRICAÇÃO: 2023

PLACA: SIP7H20

Vistoria realizada por:

Procemax Triangulo
CNPJ: 47.684.941/0001-55
E-mail: administravio@procemax.com.br
Tel.: (31) 3411-5826

Avaliação Estrutural

Apontamento de estrutura.

Nível de Estrutura
85% Class **B**

Estado da peça: Nada Consta · Recuperado · Reparado · Avariado

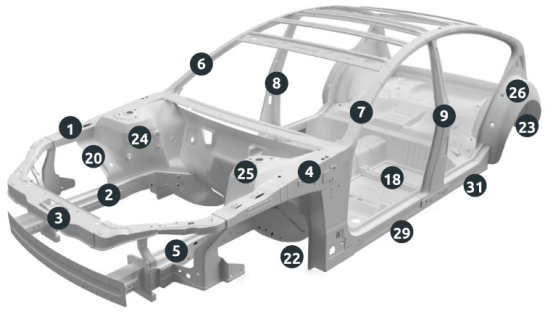

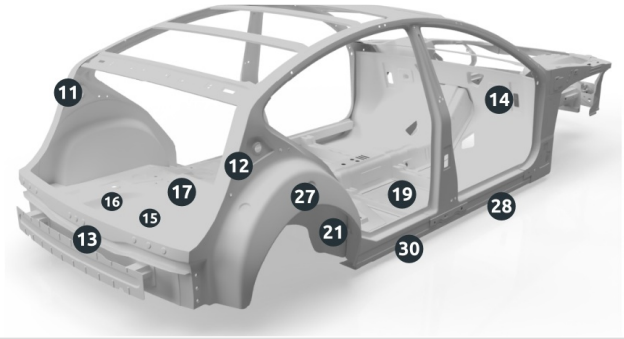

	Item	Status
1	Coluna Superior Direita	Nada Consta
2	Longarina Inferior Direita	Nada Consta
3	Painel Frontal	Nada Consta
4	Coluna Superior Esquerda	Nada Consta
5	Longarina Inferior Esquerda	Nada Consta
6	Coluna A Direita	Nada Consta
7	Coluna A Esquerda	Nada Consta
8	Coluna B Direita	Nada Consta
9	Coluna B Esquerda	Nada Consta
11	Coluna C Esquerda	Nada Consta
12	Coluna C Direita	Nada Consta
13	Painel Traseiro	Nada Consta
14	Painel Corta Fogo	Nada Consta
15	Longarina Traseira Direita	Nada Consta
16	Longarina Traseira Esquerda	Nada Consta
17	Assoalho Traseiro	Nada Consta

	Item	Status
18	Assoalho Central Esquerdo	Nada Consta
19	Assoalho Central Direito	Nada Consta
20	Caixa de Roda Direita Dianteira	Nada Consta
21	Caixa de Roda Direita Traseira	Nada Consta
22	Caixa de Roda Esquerda Dianteira	Nada Consta
23	Caixa de Roda Esquerda Traseira	Nada Consta
24	Torre do Amortecedor Direita Dianteira	Nada Consta
25	Torre do Amortecedor Esquerda Dianteira	Nada Consta
26	Torre do Amortecedor Esquerda Traseira	Nada Consta
27	Torre do Amortecedor Direita Traseira	Nada Consta
28	Travessas de Reforço Dianteira Direita	Nada Consta
29	Travessas de Reforço Dianteira Esquerda	Reparado
30	Travessas de Reforço Traseira Direita	Nada Consta
31	Travessas de Reforço Traseira Esquerda	Nada Consta

Este veículo AVALIADO possui um certificado de garantia de procedência emitido após um rigoroso processo de vistoria e tem a licitude de sua procedência garantida pela **Procemax** estando em conformidade com a **LEI Nº 13.111, DE 25 DE MARÇO DE 2015.**

Vistoria - 243981

21/05/2026 15:49

Informação do Veículo:

QUILOMETRAGEM: 50.874
COR: AZUL
ANO FABRICAÇÃO: 2023

PLACA: SIP7H20

Vistoria realizada por:

Procemax Triangulo
CNPJ: 47.684.941/0001-55
E-mail: administravio@procemax.com.br
Tel.: (31) 3411-5826

Avaliação Estrutural

Anexo de Imagens

O relatório Pmax é o resultado do cruzamento das informações coletadas de procedência veicular de bases públicas e privadas. O relatório Pmax é o resultado do cruzamento das informações coletadas de procedência veicular de bases públicas e privadas.

Longarina Frontal Direita

Longarina Frontal Esquerda

Longarina Traseira Direita

Longarina Traseira Esquerda

Painel Dianteiro

Assoalho Traseiro

Este veículo AVALIADO possui um certificado de garantia de procedência emitido após um rigoroso processo de vistoria e tem a licitude de sua procedência garantida pela **Procemax** estando em conformidade com a **LEI Nº 13.111, DE 25 DE MARÇO DE 2015.**

Vistoria - 243981

21/05/2026 15:49

Informação do Veículo:

QUILOMETRAGEM: 50.874
COR: AZUL
ANO FABRICAÇÃO: 2023

PLACA: SIP7H20

Vistoria realizada por:

Procemax Triangulo
CNPJ: 47.684.941/0001-55
E-mail: administravio@procemax.com.br
Tel.: (31) 3411-5826

Vistoria de Veículo

Anexo de Imagens

O relatório Pmax é o resultado do cruzamento das informações coletadas de procedência veicular de bases públicas e privadas. O relatório Pmax é o resultado do cruzamento das informações coletadas de procedência veicular de bases públicas e privadas.

ETA - Coluna da Porta

ETA - Compartimento do Motor

Placa

QR CODE

VIO 1

Placa:	SIP7H20
Dados da Estampagem	
Placa	SIP7H20
Número de Série do QR Code	23080307636193 5
UF de Estampagem	MG
Município de Estampagem	UBERLANDIA
Tipo de Placa	TRASEIRA
Situação da Placa	ATIVA
Data/hora da Estampagem	05/09/2023 14:49:21
Responsável pela Lacração	DETRAN - MG
Fabricante	

VIO 1

CNPJ	24.892.992/0001-77
Razão Social	LARISSA IONARA DO COUTO ALVES MEIRELES
UF	MG
Dados Atuais do Veículo	
Placa Atual	SIP7H20
Chassi final	23511
UF Jurisdição	MG
Município	UBERLANDIA
Marca/Modelo	I/PEUGEOT 208 STYLE MT
Ano Fabricação	2023
Ano Modelo	2024
Cor	AZUL

Este veículo AVALIADO possui um certificado de garantia de procedência emitido após um rigoroso processo de vistoria e tem a licitude de sua procedência garantida pela **Procemax** estando em conformidade com a **LEI Nº 13.111, DE 25 DE MARÇO DE 2015.**

Vistoria - 243981

21/05/2026 15:49

Informação do Veículo:

QUILOMETRAGEM: 50.874
COR: AZUL
ANO FABRICAÇÃO: 2023

PLACA: SIP7H20

Vistoria realizada por:

Procemax Triangulo
CNPJ: 47.684.941/0001-55
E-mail: administravio@procemax.com.br
Tel.: (31) 3411-5826

Vistoria de Veículo

Anexo de Imagens

O relatório Pmax é o resultado do cruzamento das informações coletadas de procedência veicular de bases públicas e privadas. O relatório Pmax é o resultado do cruzamento das informações coletadas de procedência veicular de bases públicas e privadas.

CRLV

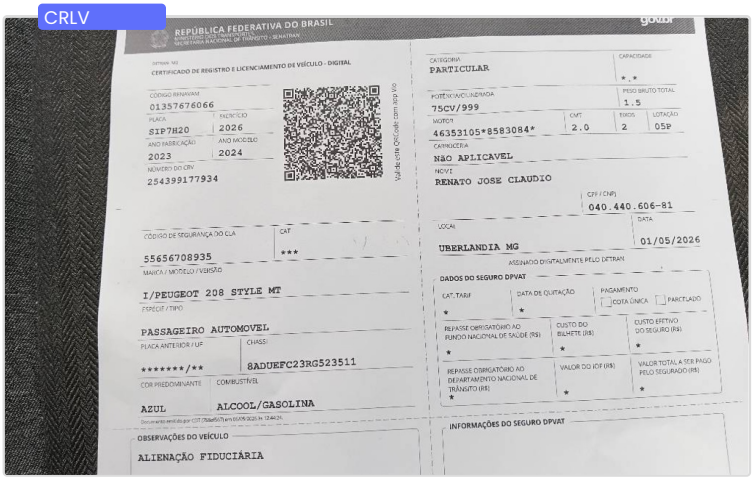

Numero VIS do vidro

Data de Peça Obrigatória 1

Data de Peça Obrigatória 2

Print CRLV digital

Código de Segurança do CLA	55656708935
Número do CRV	254399177934
UF	MG
Renavam	01357676066
RNTRC	
Exercício	2026
Nome	RENATO JOSE CLAUDIO
CPF/CNPJ	04044060681
Placa	SIP7H20
Chassi	

Assoalho com Painel Traseiro

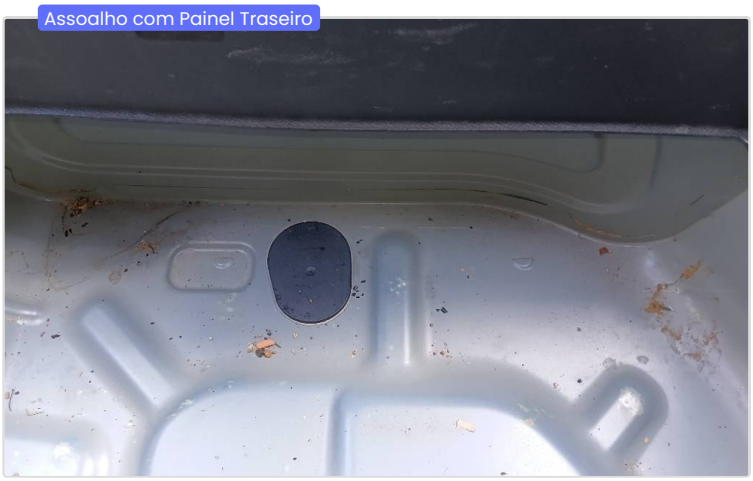

Este veículo AVALIADO possui um certificado de garantia de procedência emitido após um rigoroso processo de vistoria e tem a licitude de sua procedência garantida pela **Procemax** estando em conformidade com a **LEI Nº 13.111, DE 25 DE MARÇO DE 2015.**

Vistoria - 243981

21/05/2026 15:49

Informação do Veículo:

QUILOMETRAGEM: 50.874
COR: AZUL
ANO FABRICAÇÃO: 2023

PLACA: SIP7H20

Vistoria realizada por:

Procemax Triangulo
CNPJ: 47.684.941/0001-55
E-mail: administravio@procemax.com.br
Tel.: (31) 3411-5826

Imagem Adicional 1

Imagem Adicional 2

Este veículo AVALIADO possui um certificado de garantia de procedência emitido após um rigoroso processo de vistoria e tem a licitude de sua procedência garantida pela **Procemax** estando em conformidade com a **LEI Nº 13.111, DE 25 DE MARÇO DE 2015.**

Vistoria - 243981

21/05/2026 15:49

Informação do Veículo:

QUILOMETRAGEM: 50.874
COR: AZUL
ANO FABRICAÇÃO: 2023

PLACA: SIP7H20

Vistoria realizada por:

Procemax Triangulo
CNPJ: 47.684.941/0001-55
E-mail: administravio@procemax.com.br
Tel.: (31) 3411-5826

Parecer Técnico

Análise em âmbito nacional.

A vistoria Procemax é o resultado do cruzamento das informações coletadas de procedência veicular de bases públicas e privadas. A vistoria Procemax é o resultado do cruzamento das informações coletadas de procedência veicular de bases públicas e privadas.

COMENTÁRIO TÉCNICO:

Vistoriador: Ivan Lucas Ferreira dos Santos

Solicitante: BYD Uberlândia (Dealer)

Informações Legais:

A vistoria Procemax é o resultado do cruzamento das informações coletadas de procedência veicular de bases públicas e privadas com a observância na vistoria física de itens à vista desarmada seguindo critérios técnicos e de mercado próprios, não se assemelhando aos utilizados por Seguradoras, Financeiras ou Pericia Criminalística. A finalidade desta vistoria é auxiliar na avaliação do risco da aceitação para o negócio na data da sua emissão sem efeito posterior a esta. Informações inconsistentes ou divergentes nas bases de dados são de responsabilidade dos respectivos detentores dos dados. Não nos responsabilizamos por leitura de hodrômetro, air bags e aceitação por companhia de seguro.

Este veículo AVALIADO possui um certificado de garantia de procedência emitido após um rigoroso processo de vistoria e tem a licitude de sua procedência garantida pela **Procemax** estando em conformidade com a **LEI Nº 13.111, DE 25 DE MARÇO DE 2015.**