AutoConfiar

Vistoriado

Vistoria - 246604

03/06/2026 17:29

Informação do Veículo:

QUILOMETRAGEM: 109.256
COR: PRETA
ANO FABRICAÇÃO: 2020

PLACA: RMN6E01

Vistoria realizada por:

Auto Confiar
CNPJ: 62.507.212/0001-17
E-mail: MATEUS.NSCMNT19@GMAIL.COM
Tel.: (27) 3072-8905

Resumo Geral

Informações do sistema

O relatório Pmax é o resultado do cruzamento das informações coletadas de procedência veicular de bases públicas e privadas. O relatório Pmax é o resultado do cruzamento das informações coletadas de procedência veicular de bases públicas e privadas.

45º Frontal

45º Traseira

Documentações, infrações e restrições: Análise em âmbito nacional.

- DPVAT/IPVA Licenciamento
- Veículo não possui multas
- Veículo não ofertado em leilão
- Veículo sem restrições
- Sem Histórico de Roubo/Furto
- Identificação Veicular
- Veículo sem indicio de acidente Grave
- Sem Acionamento de Seguradora

Informações Técnicas: Dados analisados e inseridos no sistema.

Estrutura

Itens: 0/39 — **A**

Ruim Regular Bom **Ótimo**

Apontamentos principais: Nada Consta / Possui Apontamento

Longarinas	Colunas	Painéis	Assoalhos	Caixa de Rodas
Torres	Travessas	Vidros	Chassi	Motor

Pintura/Lataria

Itens: 7/12 — **D**

Ruim Regular Bom Ótimo

Apontamentos de lataria: Nada Consta / Possui Apontamento

Nada Consta (5)	Recuperado (6)	Repintura (0)	Reparado (1)	Avariado (0)

COMENTÁRIO TÉCNICO:

Este veículo AVALIADO possui um certificado de garantia de procedência emitido após um rigoroso processo de vistoria e tem a licitude de sua procedência garantida pela **PmaxAuto** estando em conformidade com a **LEI Nº 13.111, DE 25 DE MARÇO DE 2015.**

AutoConfiar

Vistoriado

Vistoria - 246604

03/06/2026 17:29

Informação do Veículo:

QUILOMETRAGEM: 109.256
COR: PRETA
ANO FABRICAÇÃO: 2020

PLACA: RMN6E01

Vistoria realizada por:

Auto Confiar
CNPJ: 62.507.212/0001-17
E-mail: MATEUS.NSCMNT19@GMAIL.COM
Tel.: (27) 3072-8905

BIN Completa

Situação do Veículo:	Situação Chassi:	Chassi:	Marca/Modelo	Motor	Cor:	Cambio:
CIRCULACAO	NORMAL	95PDCM61DMB002009	CHERY TIGGO8 16TGDI	SQRF4J16ABLJ00588	PRETA	*******

Cilindradas:	Carroceria:	Especie:	Ano Produção:	Ano Modelo:	Renavam:	Combustivel:	Placa:	Potência Motor:
*******	*******	*******	2020	2021	01253761458	GASOLINA	RMN6E01	****

Cap. de Passageiros:	Cap. de Carga:	Procedência:	Nra. Eixos:	C.M.T:	Montagem:	Cidade da Placa:	Estado da Placa:
****	****	****	****	****	****	ARAXA	MG

Comunicação de Vendas	Data de Vendas	Data de Licenciamento	Data Emissão CRLV:	Data Emissão CRLV:	Proprietário Atual:
****	*****	*****	*****	*****	LEANDRO OLIVEIRA LIMA

Itens consultados e restrições - Realizado em 03/06/2026 -16:13

Item	Status
Restrição:	Nada Consta
DPVAT:	Nada Consta
Licenciamento:	Nada Consta
Multas:	Nada Consta
IPVA:	Nada Consta

Item	Status
Leilão:	Nada Consta
Indício de Sinistro:	Nada Consta
Histórico de Roubo e Furto:	Nada Consta
Divergência n° Motor:	Nada Consta

Resumo:

Restrições: Nada consta
Débitos: Nada consta
Estrutura: Nada consta
Divergência n° Motor: Nada Consta

Este veículo AVALIADO possui um certificado de garantia de procedência emitido após um rigoroso processo de vistoria e tem a licitude de sua procedência garantida pela **PmaxAuto** estando em conformidade com a **LEI Nº 13.111, DE 25 DE MARÇO DE 2015.**

AutoConfiar

Vistoriado

Vistoria - 246604

03/06/2026 17:29

Informação do Veículo:

QUILOMETRAGEM: 109.256
COR: PRETA
ANO FABRICAÇÃO: 2020

PLACA: RMN6E01

Vistoria realizada por:

Auto Confiar
CNPJ: 62.507.212/0001-17
E-mail: MATEUS.NSCMNT19@GMAIL.COM
Tel.: (27) 3072-8905

Vistoria de Veículo

Anexo de Imagens

O relatório Pmax é o resultado do cruzamento das informações coletadas de procedência veicular de bases públicas e privadas. O relatório Pmax é o resultado do cruzamento das informações coletadas de procedência veicular de bases públicas e privadas.

45º Frontal

45º Traseira

Traseira

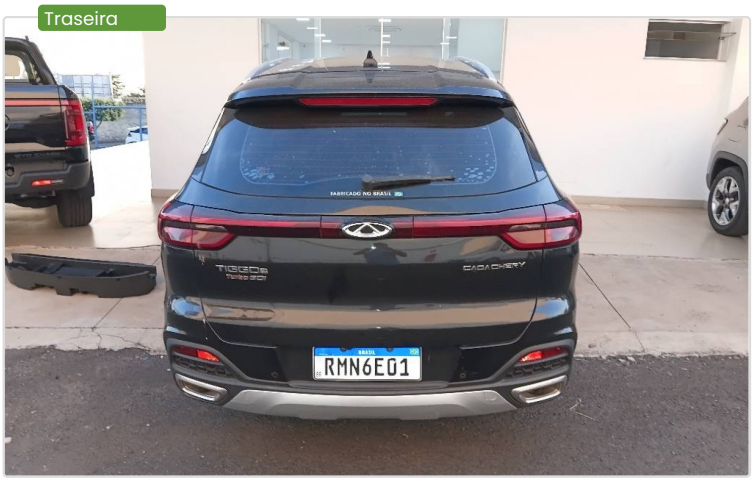

Nº Chassi

Nº Motor

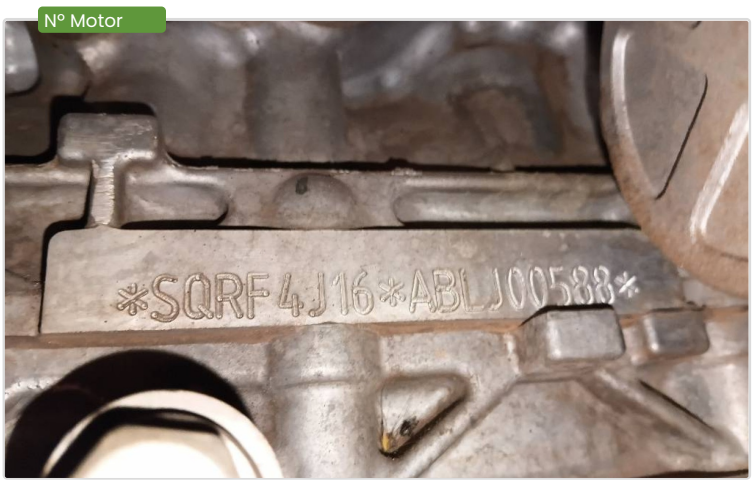

Hodômetro

Este veículo AVALIADO possui um certificado de garantia de procedência emitido após um rigoroso processo de vistoria e tem a licitude de sua procedência garantida pela **PmaxAuto** estando em conformidade com a **LEI Nº 13.111, DE 25 DE MARÇO DE 2015.**

AutoConfiar

Vistoriado

Vistoria - 246604

03/06/2026 17:29

Informação do Veículo:

QUILOMETRAGEM: 109.256
COR: PRETA
ANO FABRICAÇÃO: 2020

PLACA: RMN6E01

Vistoria realizada por:

Auto Confiar
CNPJ: 62.507.212/0001-17
E-mail: MATEUS.NSCMNT19@GMAIL.COM
Tel.: (27) 3072-8905

Estado da peça: Nada Consta · Recuperado · Reparado · Repintado · Avariado

Avaliação Estrutural

Apontamento de pintura.

Pintura e Lataria **25%** Class **D**

Visão Superior

Visão Esquerda

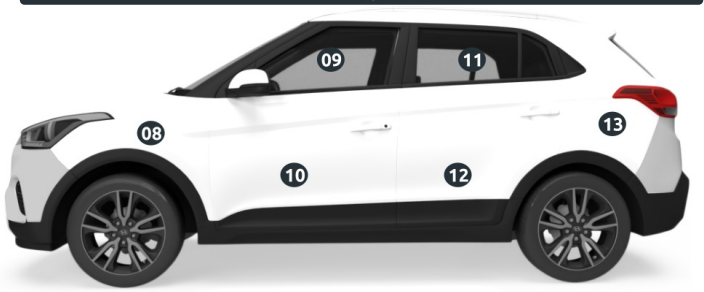

Visão Traseira

Visão Direita

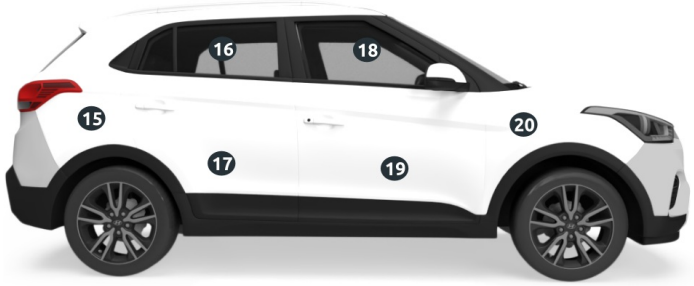

	Item	Status
2	Vidro Traseiro	Nada Consta
3	Teto	Nada Consta
4	Vidro Dianteiro	Nada Consta
7	Capô	Recuperado
8	Paralama Esquerdo	Recuperado
9	Vidro Motorista / E	Nada Consta
10	Porta Motorista	Nada Consta
11	Vidro Traseiro Motorista E	Nada Consta
12	Porta Traseira / E	Nada Consta

	Item	Status
13	Paralama Traseiro / E	Nada Consta
14	Tampa Traseira	Recuperado
15	Paralama Traseiro / D	Reparado
16	Vidro Traseiro /D	Nada Consta
17	Porta Traseira /D	Recuperado
18	Vidro Passageiro /D	Nada Consta
19	Porta Passageiro /D	Recuperado
20	Paralama Direito	Recuperado

Este veículo AVALIADO possui um certificado de garantia de procedência emitido após um rigoroso processo de vistoria e tem a licitude de sua procedência garantida pela **PmaxAuto** estando em conformidade com a **LEI Nº 13.111, DE 25 DE MARÇO DE 2015.**

AutoConfiar

Vistoriado

Vistoria - 246604

03/06/2026 17:29

Informação do Veículo:

QUILOMETRAGEM: 109.256
COR: PRETA
ANO FABRICAÇÃO: 2020

PLACA: RMN6E01

Vistoria realizada por:

Auto Confiar
CNPJ: 62.507.212/0001-17
E-mail: MATEUS.NSCMNT19@GMAIL.COM
Tel.: (27) 3072-8905

Avaliação de Pintura

Anexo de Imagens

O relatório Pmax é o resultado do cruzamento das informações coletadas de procedência veicular de bases públicas e privadas. O relatório Pmax é o resultado do cruzamento das informações coletadas de procedência veicular de bases públicas e privadas.

Ultrassom Teto

Ultrassom Capo

Ultrassom Tampa Traseira

Ultrassom Paralama Dianteiro Esquerdo

Ultrassom Porta Dianteira Esquerda

Ultrassom Porta Traseira Esquerda

Este veículo AVALIADO possui um certificado de garantia de procedência emitido após um rigoroso processo de vistoria e tem a licitude de sua procedência garantida pela **PmaxAuto** estando em conformidade com a **LEI Nº 13.111, DE 25 DE MARÇO DE 2015.**

AutoConfiar

Vistoriado

Vistoria - 246604

03/06/2026 17:29

Informação do Veículo:

QUILOMETRAGEM: 109.256
COR: PRETA
ANO FABRICAÇÃO: 2020

PLACA: RMN6E01

Vistoria realizada por:

Auto Confiar
CNPJ: 62.507.212/0001-17
E-mail: MATEUS.NSCMNT19@GMAIL.COM
Tel.: (27) 3072-8905

Avaliação de Pintura

Anexo de Imagens

O relatório Pmax é o resultado do cruzamento das informações coletadas de procedência veicular de bases públicas e privadas. O relatório Pmax é o resultado do cruzamento das informações coletadas de procedência veicular de bases públicas e privadas.

Ultrassom Lateral Traseira Esquerda

Ultrassom Lateral Traseira Direita

Ultrassom Porta Traseira Direita

Ultrassom Porta Dianteira Direita

Ultrassom Paralama Dianteiro Direito

Este veículo AVALIADO possui um certificado de garantia de procedência emitido após um rigoroso processo de vistoria e tem a licitude de sua procedência garantida pela **PmaxAuto** estando em conformidade com a **LEI Nº 13.111, DE 25 DE MARÇO DE 2015.**

AutoConfiar

Vistoriado

Vistoria - 246604

03/06/2026 17:29

Informação do Veículo:

QUILOMETRAGEM: 109.256
COR: PRETA
ANO FABRICAÇÃO: 2020

PLACA: RMN6E01

Vistoria realizada por:

Auto Confiar
CNPJ: 62.507.212/0001-17
E-mail: MATEUS.NSCMNT19@GMAIL.COM
Tel.: (27) 3072-8905

Avaliação Estrutural

Apontamento de estrutura.

Nível de Estrutura **100%** Class **A**

Estado da peça: Nada Consta · Recuperado · Reparado · Avariado

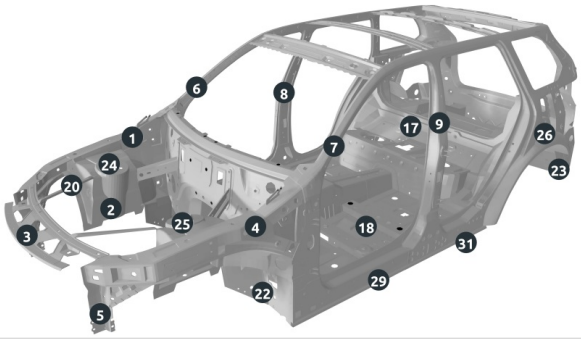

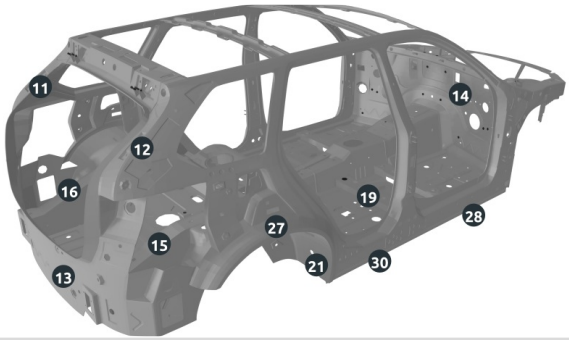

	Item	Status
1	Coluna Superior Direita	Nada Consta
2	Longarina Inferior Direita	Nada Consta
3	Painel Frontal	Nada Consta
4	Coluna Superior Esquerda	Nada Consta
5	Longarina Inferior Esquerda	Nada Consta
6	Coluna A Direita	Nada Consta
7	Coluna A Esquerda	Nada Consta
8	Coluna B Direita	Nada Consta
9	Coluna B Esquerda	Nada Consta
11	Coluna C Esquerda	Nada Consta
12	Coluna C Direita	Nada Consta
13	Painel Traseiro	Nada Consta
14	Painel Corta Fogo	Nada Consta
15	Longarina Traseira Direita	Nada Consta
16	Longarina Traseira Esquerda	Nada Consta
17	Assoalho Traseiro	Nada Consta

	Item	Status
18	Assoalho Central Esquerdo	Nada Consta
19	Assoalho Central Direito	Nada Consta
20	Caixa de Roda Direita Dianteira	Nada Consta
21	Caixa de Roda Direita Traseira	Nada Consta
22	Caixa de Roda Esquerda Dianteira	Nada Consta
23	Caixa de Roda Esquerda Traseira	Nada Consta
24	Torre do Amortecedor Direita Dianteira	Nada Consta
25	Torre do Amortecedor Esquerda Dianteira	Nada Consta
26	Torre do Amortecedor Esquerda Traseira	Nada Consta
27	Torre do Amortecedor Direita Traseira	Nada Consta
28	Travessas de Reforço Dianteira Direita	Nada Consta
29	Travessas de Reforço Dianteira Esquerda	Nada Consta
30	Travessas de Reforço Traseira Direita	Nada Consta
31	Travessas de Reforço Traseira Esquerda	Nada Consta

Este veículo AVALIADO possui um certificado de garantia de procedência emitido após um rigoroso processo de vistoria e tem a licitude de sua procedência garantida pela **PmaxAuto** estando em conformidade com a **LEI Nº 13.111, DE 25 DE MARÇO DE 2015.**

AutoConfiar

Vistoriado

Vistoria - 246604

03/06/2026 17:29

Informação do Veículo:

QUILOMETRAGEM: 109.256
COR: PRETA
ANO FABRICAÇÃO: 2020

PLACA: RMN6E01

Vistoria realizada por:

Auto Confiar
CNPJ: 62.507.212/0001-17
E-mail: MATEUS.NSCMNT19@GMAIL.COM
Tel.: (27) 3072-8905

Avaliação Estrutural

Anexo de Imagens

O relatório Pmax é o resultado do cruzamento das informações coletadas de procedência veicular de bases públicas e privadas. O relatório Pmax é o resultado do cruzamento das informações coletadas de procedência veicular de bases públicas e privadas.

Longarina Frontal Direita

Longarina Frontal Esquerda

Longarina Traseira Direita

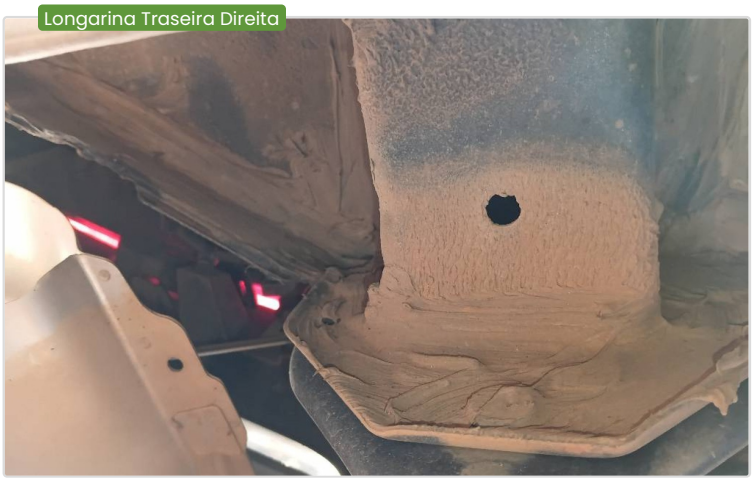

Longarina Traseira Esquerda

Painel Dianteiro

Assoalho Traseiro

Este veículo AVALIADO possui um certificado de garantia de procedência emitido após um rigoroso processo de vistoria e tem a licitude de sua procedência garantida pela **PmaxAuto** estando em conformidade com a **LEI Nº 13.111, DE 25 DE MARÇO DE 2015.**

Vistoria - 246604

03/06/2026 17:29

Informação do Veículo:

QUILOMETRAGEM: 109.256
COR: PRETA
ANO FABRICAÇÃO: 2020

PLACA: RMN6E01

Vistoria realizada por:

Auto Confiar
CNPJ: 62.507.212/0001-17
E-mail: MATEUS.NSCMNT19@GMAIL.COM
Tel.: (27) 3072-8905

Vistoria de Veículo

Anexo de Imagens

O relatório Pmax é o resultado do cruzamento das informações coletadas de procedência veicular de bases públicas e privadas. O relatório Pmax é o resultado do cruzamento das informações coletadas de procedência veicular de bases públicas e privadas.

ETA - Coluna da Porta

ETA - Compartimento do Motor

Placa

QR CODE

VIO 1

Placa:	RMN6E01
Dados da Estampagem	
Placa	RMN6E01
Número de Série do QR Code	20122002929747 7
UF de Estampagem	MG
Municipio de Estampagem	ARAXA
Tipo de Placa	TRASEIRA
Situação da Placa	ATIVA
Data/hora da Estampagem	26/02/2021 14:21:47
Responsável pela Lacração	DETRAN - MG
Fabricante	

VIO 1

Estampador	
CNPJ	35.572.223/0001-08
Razão Social	ESTAMPADORA ARAXÁ LTDA
UF	MG
Dados Atuais do Veículo	
Placa Atual	RMN6E01
Chassi final	02009
UF Jurisdição	MG
Municipio	ARAXA
Marca/Modelo	CAOACHERY/TIGGO8 1.6TGDI
Ano Fabricação	2020
Ano Modelo	2021

Este veículo AVALIADO possui um certificado de garantia de procedência emitido após um rigoroso processo de vistoria e tem a licitude de sua procedência garantida pela **PmaxAuto** estando em conformidade com a **LEI Nº 13.111, DE 25 DE MARÇO DE 2015.**

AutoConfiar

Vistoriado

Vistoria - 246604

03/06/2026 17:29

Informação do Veículo:

QUILOMETRAGEM: 109.256
COR: PRETA
ANO FABRICAÇÃO: 2020

PLACA: RMN6E01

Vistoria realizada por:

Auto Confiar
CNPJ: 62.507.212/0001-17
E-mail: MATEUS.NSCMNT19@GMAIL.COM
Tel.: (27) 3072-8905

Vistoria de Veículo

Anexo de Imagens

O relatório Pmax é o resultado do cruzamento das informações coletadas de procedência veicular de bases públicas e privadas. O relatório Pmax é o resultado do cruzamento das informações coletadas de procedência veicular de bases públicas e privadas.

CRLV

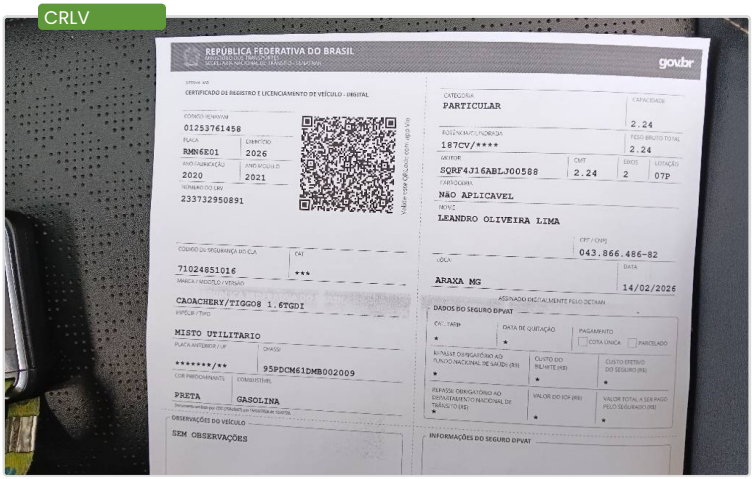

Numero VIS do vidro

Data de Peça Obrigatória 1

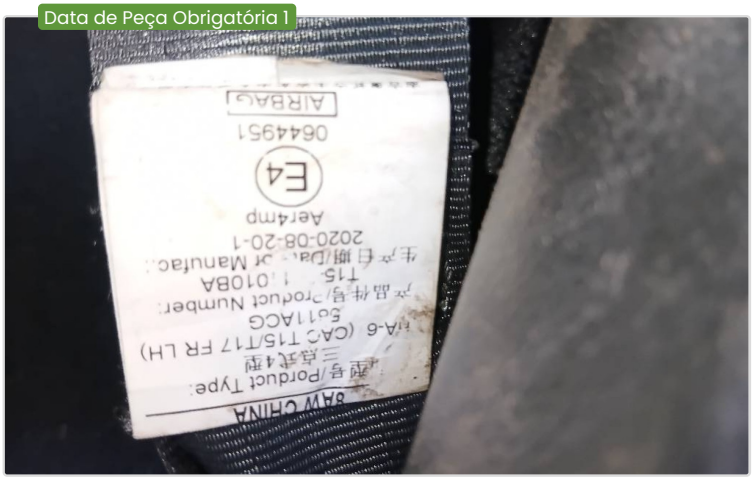

Data de Peça Obrigatória 2

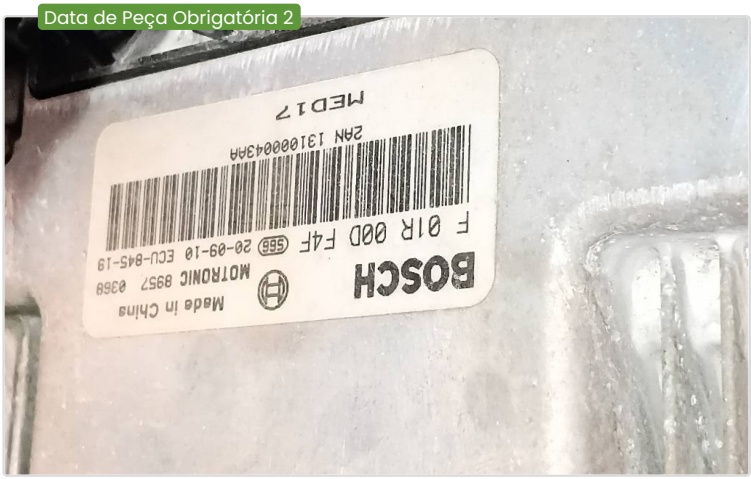

Print CRLV digital

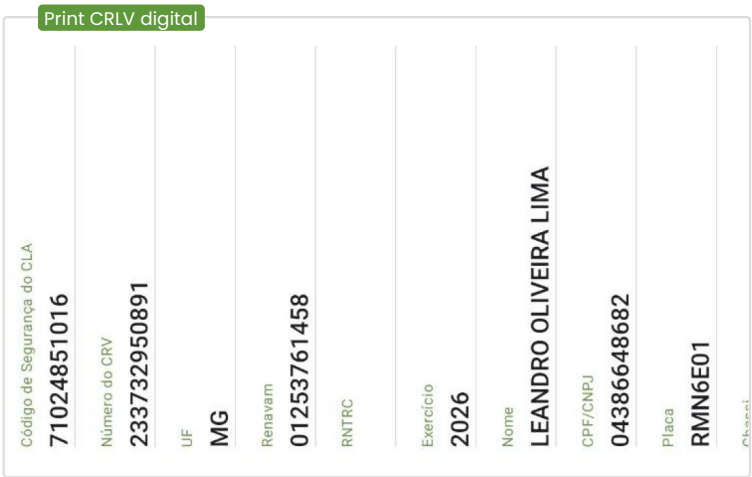

Assoalho com Painel Traseiro

Este veículo AVALIADO possui um certificado de garantia de procedência emitido após um rigoroso processo de vistoria e tem a licitude de sua procedência garantida pela **PmaxAuto** estando em conformidade com a **LEI Nº 13.111, DE 25 DE MARÇO DE 2015.**

Vistoria - 246604

03/06/2026 17:29

Informação do Veículo:

QUILOMETRAGEM: 109.256
COR: PRETA
ANO FABRICAÇÃO: 2020

PLACA: RMN6E01

Vistoria realizada por:

Auto Confiar
CNPJ: 62.507.212/0001-17
E-mail: MATEUS.NSCMNT19@GMAIL.COM
Tel.: (27) 3072-8905

Parecer Técnico

Análise em âmbito nacional.

A vistoria Procemax é o resultado do cruzamento das informações coletadas de procedência veicular de bases públicas e privadas. A vistoria Procemax é o resultado do cruzamento das informações coletadas de procedência veicular de bases públicas e privadas.

COMENTÁRIO TÉCNICO:

Vistoriador: Ivan Lucas Ferreira dos Santos

Solicitante: GAB BYD VITORIA MOTORS MG UBERLANDIA

Informações Legais:

A vistoria Procemax é o resultado do cruzamento das informações coletadas de procedência veicular de bases públicas e privadas com a observância na vistoria física de itens à vista desarmada seguindo critérios técnicos e de mercado próprios, não se assemelhando aos utilizados por Seguradoras, Financeiras ou Pericia Criminalística. A finalidade desta vistoria é auxiliar na avaliação do risco da aceitação para o negócio na data da sua emissão sem efeito posterior a esta. Informações inconsistentes ou divergentes nas bases de dados são de responsabilidade dos respectivos detentores dos dados. Não nos responsabilizamos por leitura de hodrômetro, air bags e aceitação por companhia de seguro.

Este veículo AVALIADO possui um certificado de garantia de procedência emitido após um rigoroso processo de vistoria e tem a licitude de sua procedência garantida pela **PmaxAuto** estando em conformidade com a **LEI Nº 13.111, DE 25 DE MARÇO DE 2015.**