Vistoria - 116360

20/02/2026 11:04

Informação do Veículo:

QUILOMETRAGEM: 26.513
COR: CINZA
ANO FABRICAÇÃO: 2024

PLACA: TCR7B19

Vistoria realizada por:

Procemax Triangulo
CNPJ: 47.684.941/0001-55
E-mail: administravio@procemax.com.br
Tel.: (31) 3411-5826

Resumo Geral

Informações do sistema

O relatório Pmax é o resultado do cruzamento das informações coletadas de procedência veicular de bases públicas e privadas. O relatório Pmax é o resultado do cruzamento das informações coletadas de procedência veicular de bases públicas e privadas.

45º Frontal

45º Traseira

Documentações, infrações e restrições: Análise em âmbito nacional.

- DPVAT/IPVA Licenciamento
- Veículo não possui multas
- Veículo não ofertado em leilão
- Veículo sem restrições
- Sem Histórico de Roubo/Furto
- Identificação Veícular
- Veículo sem indicio de acidente Grave
- Sem Acionamento de Seguradora

Informações Técnicas: Dados analisados e inseridos no sistema.

Estrutura

Itens: 0/39 — **A**

Ruim Regular Bom **Ótimo**

Apontamentos principais: Nada Consta / Possui Apontamento

Longarinas	Colunas	Painéis	Assoalhos	Caixa de Rodas
Torres	Travessas	Vidros	Chassi	Motor

Pintura/Lataria

Itens: 0/12 — **A**

Ruim Regular Bom **Ótimo**

Apontamentos de lataria: Nada Consta / Possui Apontamento

Nada Consta (12)	Recuperado (0)	Repintura (0)	Reparado (0)	Avariado (0)

COMENTÁRIO TÉCNICO:

LUZES DE AVARIAS ACESAS NO PAINEL

Este veículo AVALIADO possui um certificado de garantia de procedência emitido após um rigoroso processo de vistoria e tem a licitude de sua procedência garantida pela **Dealer** estando em conformidade com a **LEI Nº 13.111, DE 25 DE MARÇO DE 2015.**

Vistoria - 116360

20/02/2026 11:04

Informação do Veículo:

QUILOMETRAGEM: 26.513
COR: CINZA
ANO FABRICAÇÃO: 2024

PLACA: TCR7B19

Vistoria realizada por:

Procemax Triangulo
CNPJ: 47.684.941/0001-55
E-mail: administravio@procemax.com.br
Tel.: (31) 3411-5826

BIN Completa

Situação do Veículo:	Situação Chassi:	Chassi:	Marca/Modelo	Motor	Cor:	Cambio:
CIRCULACAO	NORMAL	988675ADDSKV14578	JEEP COMPASS LONG T	463564230752891	CINZA	*******

Cilindradas:	Carroceria:	Especie:	Ano Produção:	Ano Produção:	Renavam:	Combustivel:	Placa:	Potência Motor:
*******	*******	*******	2024	2025	01405703480	ALCOOL / GASOLINA	TCR7B19	****

Cap. de Passageiros:	Cap. de Carga:	Procedência:	Nra. Eixos:	C.M.T:	Montagem:	Cidade da Placa:	Cidade da Placa:
****	****	****	****	****	****	BELO HORIZONTE	MG

Comunicação de Vendas	Data de Vendas	Data de Licenciamento	Data Emissão CRLV:	Data Emissão CRLV:	Proprietário Atual:
****	*****	*****	*****	*****	STELLANTIS LOCADORA DE AUTOMOVEI

Itens consultados e restrições

	Item	Status
	Restrição:	Nada Consta
	DPVAT:	Nada Consta
	Licenciamento:	Nada Consta
	Multas:	Nada Consta
	IPVA:	Nada Consta

	Item	Status
	Leilão:	Nada Consta
	Indício de Sinistro:	Nada Consta
	Histórico de Roubo e Furto:	Nada Consta
	Divergência n° Motor:	Nada Consta

Resumo:

Restrições: Nada consta
Débitos: Nada consta
Estrutura: Nada consta
Divergência n° Motor: Nada Consta
Parecer Técnico: LUZES DE AVARIAS ACESAS NO PAINEL

Este veículo AVALIADO possui um certificado de garantia de procedência emitido após um rigoroso processo de vistoria e tem a licitude de sua procedência garantida pela **Dealer** estando em conformidade com a **LEI Nº 13.111, DE 25 DE MARÇO DE 2015.**

Vistoria - 116360

20/02/2026 11:04

Informação do Veículo:

QUILOMETRAGEM: 26.513
COR: CINZA
ANO FABRICAÇÃO: 2024

PLACA: TCR7B19

Vistoria realizada por:

Procemax Triangulo
CNPJ: 47.684.941/0001-55
E-mail: administravio@procemax.com.br
Tel.: (31) 3411-5826

Vistoria de Veículo

Anexo de Imagens

O relatório Pmax é o resultado do cruzamento das informações coletadas de procedência veicular de bases públicas e privadas. O relatório Pmax é o resultado do cruzamento das informações coletadas de procedência veicular de bases públicas e privadas.

45º Frontal

45º Traseira

Traseira

Nº Chassi

Nº Motor

Hodômetro

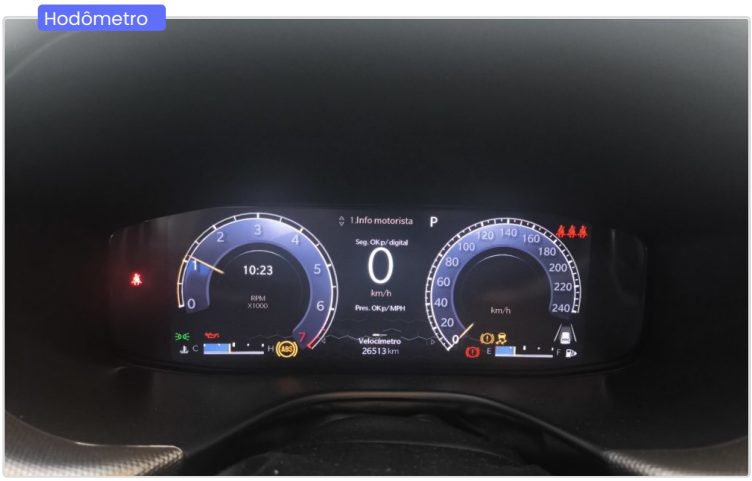

Este veículo AVALIADO possui um certificado de garantia de procedência emitido após um rigoroso processo de vistoria e tem a licitude de sua procedência garantida pela **Dealer** estando em conformidade com a **LEI Nº 13.111, DE 25 DE MARÇO DE 2015.**

Vistoria - 116360

20/02/2026 11:04

Informação do Veículo:

QUILOMETRAGEM: 26.513
COR: CINZA
ANO FABRICAÇÃO: 2024

PLACA: TCR7B19

Vistoria realizada por:

Procemax Triangulo
CNPJ: 47.684.941/0001-55
E-mail: administravio@procemax.com.br
Tel.: (31) 3411-5826

Estado da peça: Nada Consta · Recuperado · Reparado · Repintado · Avariado

Avaliação Estrutural

Apontamento de pintura.

Pintura e Lataria **100%** Class **A**

Visão Superior

Visão Esquerda

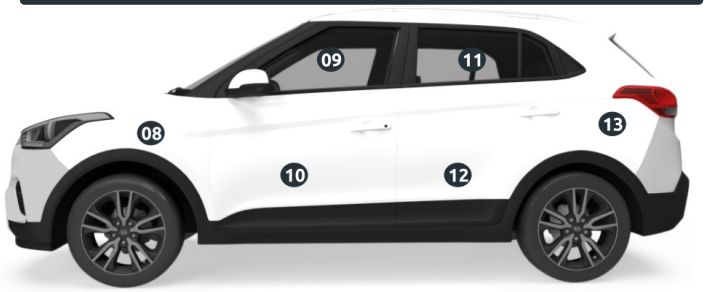

Visão Traseira

Visão Direita

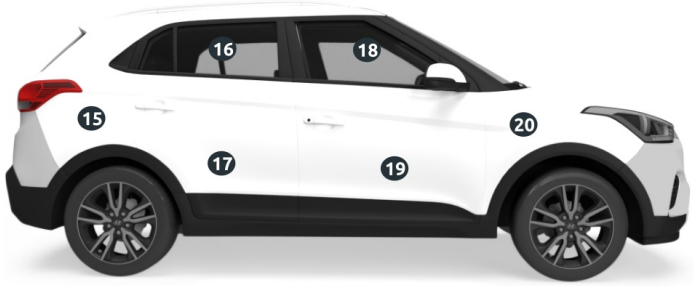

	Item	Status
2	Vidro Traseiro	Nada Consta
3	Teto	Nada Consta
4	Vidro Dianteiro	Nada Consta
7	Capô	Nada Consta
8	Paralama Esquerdo	Nada Consta
9	Vidro Motorista / E	Nada Consta
10	Porta Motorista	Nada Consta
11	Vidro Traseiro Motorista E	Nada Consta
12	Porta Traseira / E	Nada Consta

	Item	Status
13	Paralama Traseiro / E	Nada Consta
14	Tampa Traseira	Nada Consta
15	Paralama Traseiro / D	Nada Consta
16	Vidro Traseiro /D	Nada Consta
17	Porta Traseira /D	Nada Consta
18	Vidro Passageiro /D	Nada Consta
19	Porta Passageiro /D	Nada Consta
20	Paralama Direito	Nada Consta

Este veículo AVALIADO possui um certificado de garantia de procedência emitido após um rigoroso processo de vistoria e tem a licitude de sua procedência garantida pela **Dealer** estando em conformidade com a **LEI Nº 13.111, DE 25 DE MARÇO DE 2015.**

Vistoria - 116360

20/02/2026 11:04

Informação do Veículo:

QUILOMETRAGEM: 26.513
COR: CINZA
ANO FABRICAÇÃO: 2024

PLACA: TCR7B19

Vistoria realizada por:

Procemax Triangulo
CNPJ: 47.684.941/0001-55
E-mail: administravio@procemax.com.br
Tel.: (31) 3411-5826

Avaliação Estrutural

Apontamento de estrutura.

Nível de Estrutura
100% Class **A**

Estado da peça: Nada Consta · Recuperado · Reparado · Avariado

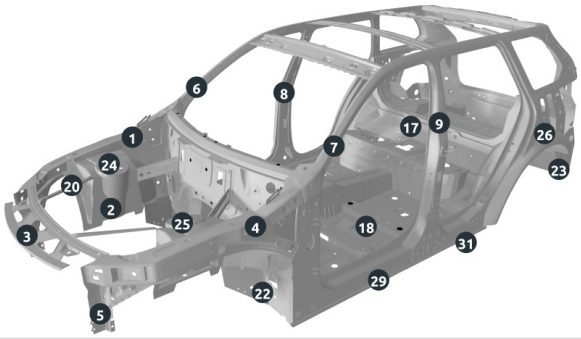

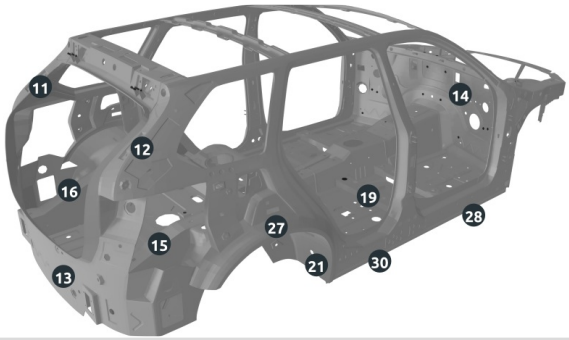

	Item	Status
1	Coluna Superior Direita	Nada Consta
2	Longarina Inferior Direita	Nada Consta
3	Painel Frontal	Nada Consta
4	Coluna Superior Esquerda	Nada Consta
5	Longarina Inferior Esquerda	Nada Consta
6	Coluna A Direita	Nada Consta
7	Coluna A Esquerda	Nada Consta
8	Coluna B Direita	Nada Consta
9	Coluna B Esquerda	Nada Consta
11	Coluna C Esquerda	Nada Consta
12	Coluna C Direita	Nada Consta
13	Painel Traseiro	Nada Consta
14	Painel Corta Fogo	Nada Consta
15	Longarina Traseira Direita	Nada Consta
16	Longarina Traseira Esquerda	Nada Consta
17	Assoalho Traseiro	Nada Consta

	Item	Status
18	Assoalho Central Esquerdo	Nada Consta
19	Assoalho Central Direito	Nada Consta
20	Caixa de Roda Direita Dianteira	Nada Consta
21	Caixa de Roda Direita Traseira	Nada Consta
22	Caixa de Roda Esquerda Dianteira	Nada Consta
23	Caixa de Roda Esquerda Traseira	Nada Consta
24	Torre do Amortecedor Direita Dianteira	Nada Consta
25	Torre do Amortecedor Esquerda Dianteira	Nada Consta
26	Torre do Amortecedor Esquerda Traseira	Nada Consta
27	Torre do Amortecedor Direita Traseira	Nada Consta
28	Travessas de Reforço Dianteira Direita	Nada Consta
29	Travessas de Reforço Dianteira Esquerda	Nada Consta
30	Travessas de Reforço Traseira Direita	Nada Consta
31	Travessas de Reforço Traseira Esquerda	Nada Consta

Este veículo AVALIADO possui um certificado de garantia de procedência emitido após um rigoroso processo de vistoria e tem a licitude de sua procedência garantida pela **Dealer** estando em conformidade com a **LEI Nº 13.111, DE 25 DE MARÇO DE 2015.**

Vistoria - 116360

20/02/2026 11:04

Informação do Veículo:

QUILOMETRAGEM: 26.513
COR: CINZA
ANO FABRICAÇÃO: 2024

PLACA: TCR7B19

Vistoria realizada por:

Procemax Triangulo
CNPJ: 47.684.941/0001-55
E-mail: administravio@procemax.com.br
Tel.: (31) 3411-5826

Avaliação Estrutural

Anexo de Imagens

O relatório Pmax é o resultado do cruzamento das informações coletadas de procedência veicular de bases públicas e privadas. O relatório Pmax é o resultado do cruzamento das informações coletadas de procedência veicular de bases públicas e privadas.

Longarina Frontal Direita

Longarina Frontal Esquerda

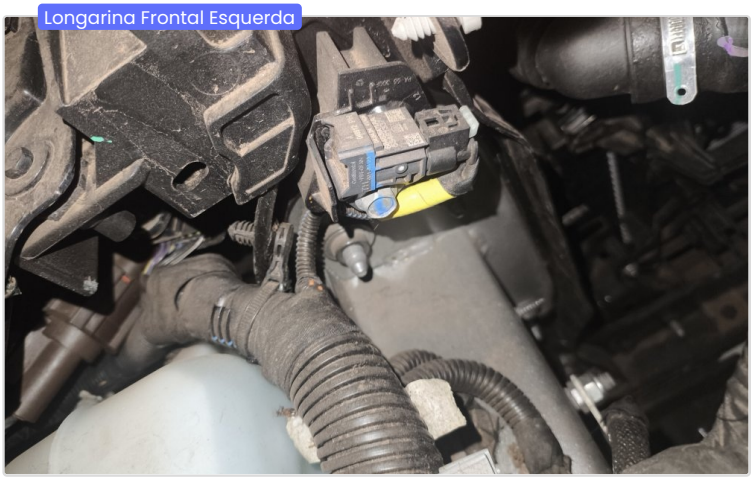

Longarina Traseira Direita

Longarina Traseira Esquerda

Painel Dianteiro

Assoalho Traseiro

Este veículo AVALIADO possui um certificado de garantia de procedência emitido após um rigoroso processo de vistoria e tem a licitude de sua procedência garantida pela **Dealer** estando em conformidade com a **LEI Nº 13.111, DE 25 DE MARÇO DE 2015.**

Vistoria - 116360

20/02/2026 11:04

Informação do Veículo:

QUILOMETRAGEM: 26.513
COR: CINZA
ANO FABRICAÇÃO: 2024

PLACA: TCR7B19

Vistoria realizada por:

Procemax Triangulo
CNPJ: 47.684.941/0001-55
E-mail: administravio@procemax.com.br
Tel.: (31) 3411-5826

Vistoria de Veículo

Anexo de Imagens

O relatório Pmax é o resultado do cruzamento das informações coletadas de procedência veicular de bases públicas e privadas. O relatório Pmax é o resultado do cruzamento das informações coletadas de procedência veicular de bases públicas e privadas.

ETA - Coluna da Porta

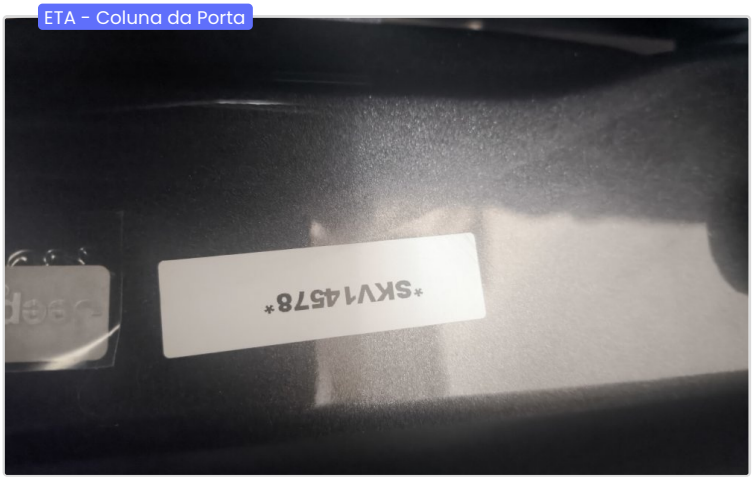

ETA - Compartimento do Motor

Placa

QR CODE

VIO 1

Placa:	TCR7B19
Dados da Estampagem	
Placa	TCR7B19
Número de Série do QR Code	240711090666748
UF de Estampagem	MG
Município de Estampagem	BELO HORIZONTE
Tipo de Placa	DIANTEIRA
Situação da Placa	ATIVA
Data/hora da Estampagem	08/10/2024 10:54:54
Responsável pela Lacração	DETRAN - MG
Fabricante	
CNPJ	28.959.098/0001-28

VIO 1

Razão Social	CONTINENTAL PLACAS LTDA
Estampador	
CNPJ	13.081.119/0001-88
Razão Social	FABRICA DE PLACAS BH LTDA
UF	MG
Dados Atuais do Veículo	
Placa Atual	TCR7B19
Chassi final	14578
UF Jurisdição	MG
Município	BELO HORIZONTE
Marca/Modelo	JEEP/COMPASS LONG T
Ano Fabricação	2024

Este veículo AVALIADO possui um certificado de garantia de procedência emitido após um rigoroso processo de vistoria e tem a licitude de sua procedência garantida pela **Dealer** estando em conformidade com a **LEI Nº 13.111, DE 25 DE MARÇO DE 2015.**

Vistoria - 116360

20/02/2026 11:04

Informação do Veículo:

QUILOMETRAGEM: 26.513
COR: CINZA
ANO FABRICAÇÃO: 2024

PLACA: TCR7B19

Vistoria realizada por:

Procemax Triangulo
CNPJ: 47.684.941/0001-55
E-mail: administravio@procemax.com.br
Tel.: (31) 3411-5826

Vistoria de Veículo

Anexo de Imagens

O relatório Pmax é o resultado do cruzamento das informações coletadas de procedência veicular de bases públicas e privadas. O relatório Pmax é o resultado do cruzamento das informações coletadas de procedência veicular de bases públicas e privadas.

CRLV

Numero VIS do vidro

Data de Peça Obrigatória 1

Data de Peça Obrigatória 2

Print CRLV digital

03896484913	
Número do CRV	244161401043
UF	MG
Renavam	01405703480
RNTRC	
Exercício	2025
Nome	STELLANTIS LOCADORA DE AUTOMOVEIS LTDA
CPF/CNPJ	17464972000130
Placa	TCR7B19
Chassi	988675ADDSKV14578

Assoalho com Painel Traseiro

Este veículo AVALIADO possui um certificado de garantia de procedência emitido após um rigoroso processo de vistoria e tem a licitude de sua procedência garantida pela **Dealer** estando em conformidade com a **LEI Nº 13.111, DE 25 DE MARÇO DE 2015.**

Vistoria - 116360

20/02/2026 11:04

Informação do Veículo:

QUILOMETRAGEM: 26.513
COR: CINZA
ANO FABRICAÇÃO: 2024

PLACA: TCR7B19

Vistoria realizada por:

Procemax Triangulo
CNPJ: 47.684.941/0001-55
E-mail: administravio@procemax.com.br
Tel.: (31) 3411-5826

Parecer Técnico

Análise em âmbito nacional.

A vistoria Procemax é o resultado do cruzamento das informações coletadas de procedência veicular de bases públicas e privadas. A vistoria Procemax é o resultado do cruzamento das informações coletadas de procedência veicular de bases públicas e privadas.

COMENTÁRIO TÉCNICO:

LUZES DE AVARIAS ACESAS NO PAINEL

Vistoriador: Victor Hugo Oliveira e Silva

Solicitante: GAB OSAKA TOYOTA UBERLANDIA JOAO PINHEIRO MG

Informações Legais:

A vistoria Procemax é o resultado do cruzamento das informações coletadas de procedência veicular de bases públicas e privadas com a observância na vistoria física de itens à vista desarmada seguindo critérios técnicos e de mercado próprios, não se assemelhando aos utilizados por Seguradoras, Financeiras ou Pericia Criminalística. A finalidade desta vistoria é auxiliar na avaliação do risco da aceitação para o negócio na data da sua emissão sem efeito posterior a esta. Informações inconsistentes ou divergentes nas bases de dados são de responsabilidade dos respectivos detentores dos dados. Não nos responsabilizamos por leitura de hodrômetro, air bags e aceitação por companhia de seguro.

Este veículo AVALIADO possui um certificado de garantia de procedência emitido após um rigoroso processo de vistoria e tem a licitude de sua procedência garantida pela **Dealer** estando em conformidade com a **LEI Nº 13.111, DE 25 DE MARÇO DE 2015.**