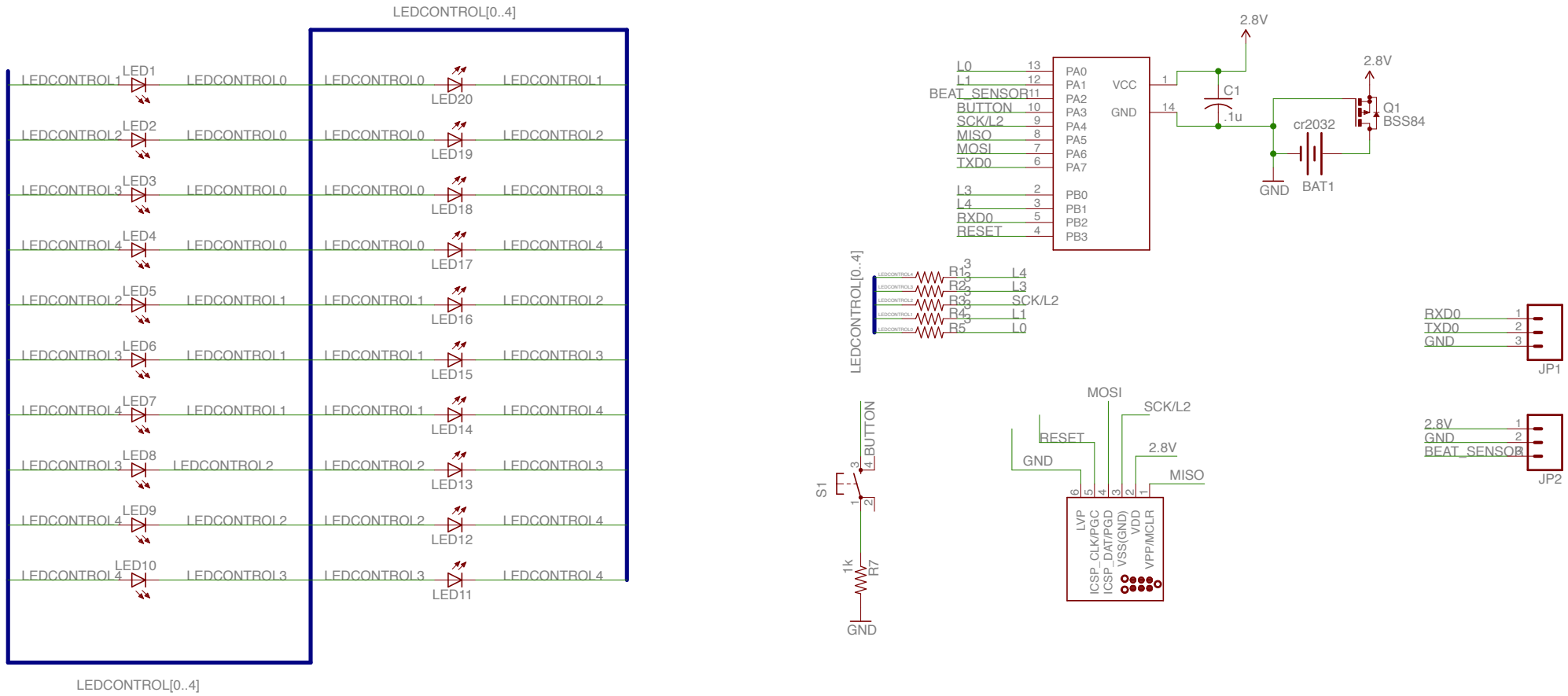
LEDCONTROL[0..4]
LED1
LED2
LED3
LED4
LED5
LED6
LED7
LED8
LED9
LED10
LED11
LED12
LED13
LED14
LED15
LED16
LED17
LED18
LED19
LED20
LEDCONTROL0
LEDCONTROL1
LEDCONTROL2
LEDCONTROL3
LEDCONTROL4
LEDCONTROL[0..4]
2.8V
L0
L1
BEAT_SENSOR
BUTTON
SCK/L2
MISO
MOSI
TXD0
L3
L4
RXD0
RESET
PA0
PA1
PA2
PA3
PA4
PA5
PA6
PA7
PB0
PB1
PB2
PB3
VCC
GND
C1
.1u
cr2032
BAT1
Q1
BSS84
R1
R2
R3
R4
R5
S1
1k
R7
RXD0
TXD0
JP1
JP2
LVP
ICSP_CLK/PGC
ICSP_DAT/PGD
VSS(GND)
VDD
VPP/MCLR