КНПН.0000-0

Атмосферный зонд в транспортном состоянии

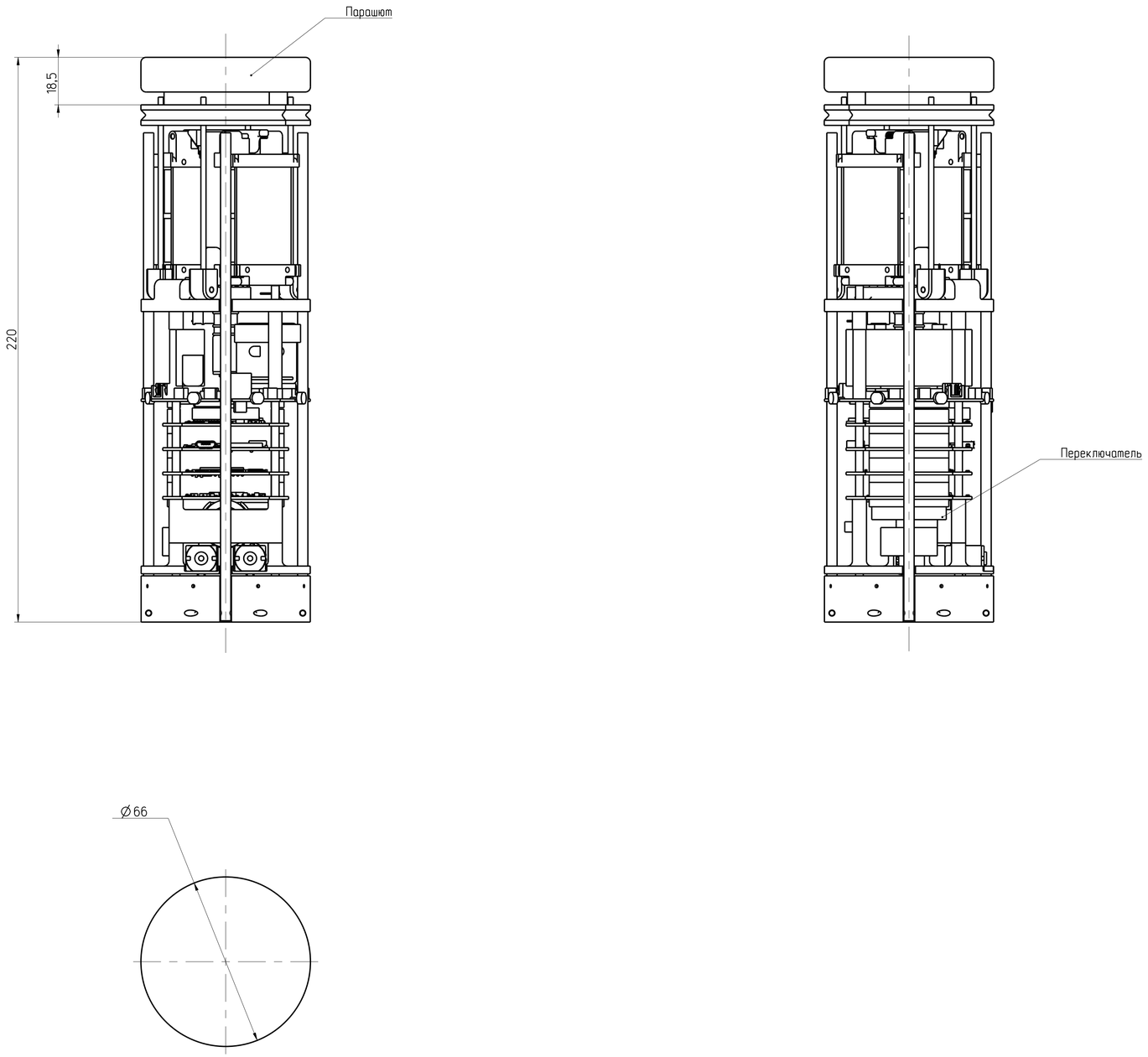

Изм.	Лист	N докум.	Подп.	Дата
Разраб.		Клишин		
Пров.		Черкасова		
Т. контр.				
Н. конт.				
Н. контр.				
Утв.		Черкасова		

КНПН.0000-0ГЧ

Атмосферный зонд

Лит.	Масса	Масштаб
	350 г	1:1
Лист 1	Листов 2	

Команда "КНПН"

Перв. примен. | Справ. N | Подп. и дата | Инв. N подл. | Взам. инв. N | Подп. и дата | Инв. N подл.

Копировал | Формат А1

Атмосферный зонд в рабочем состоянии

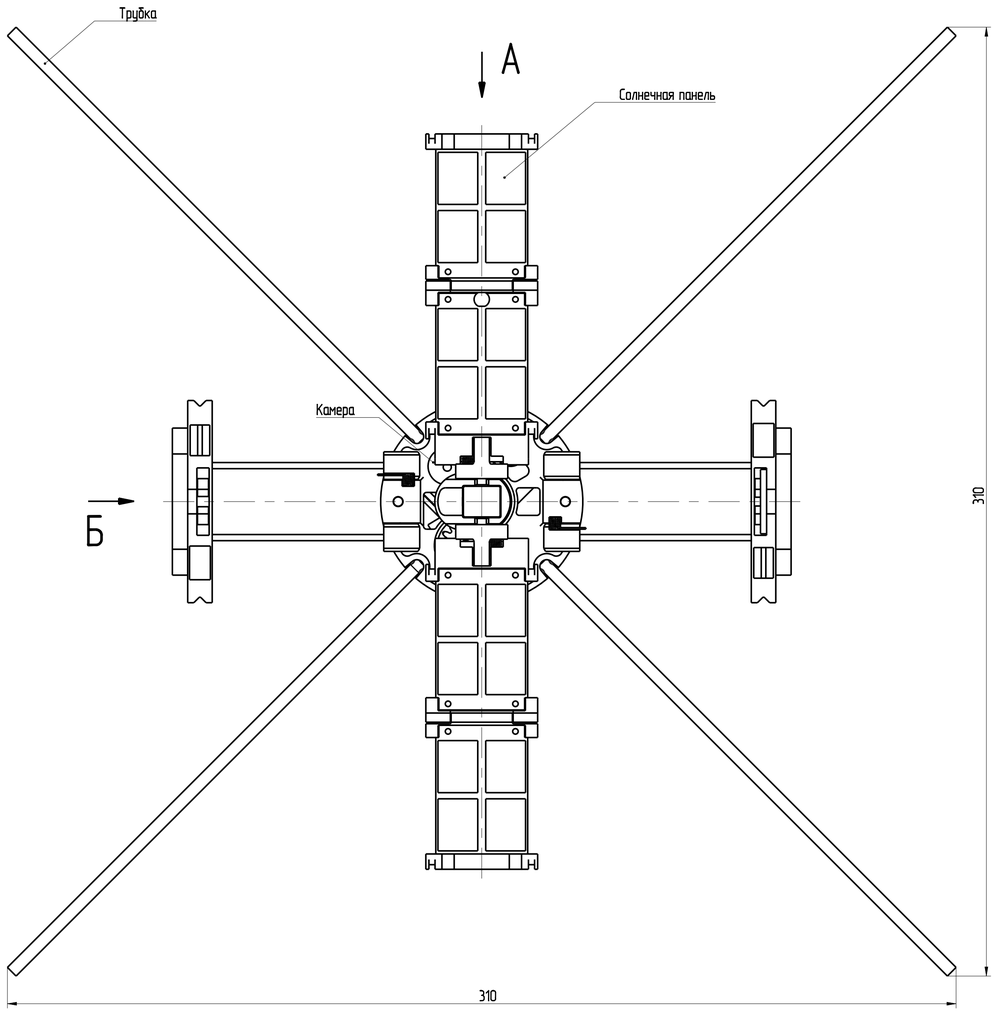

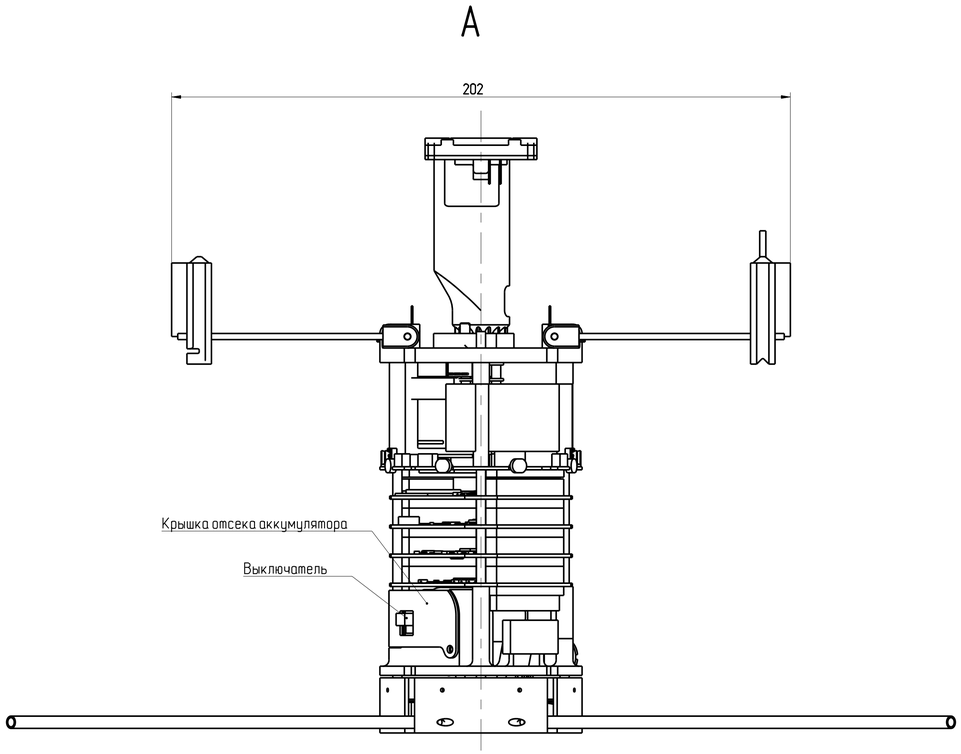

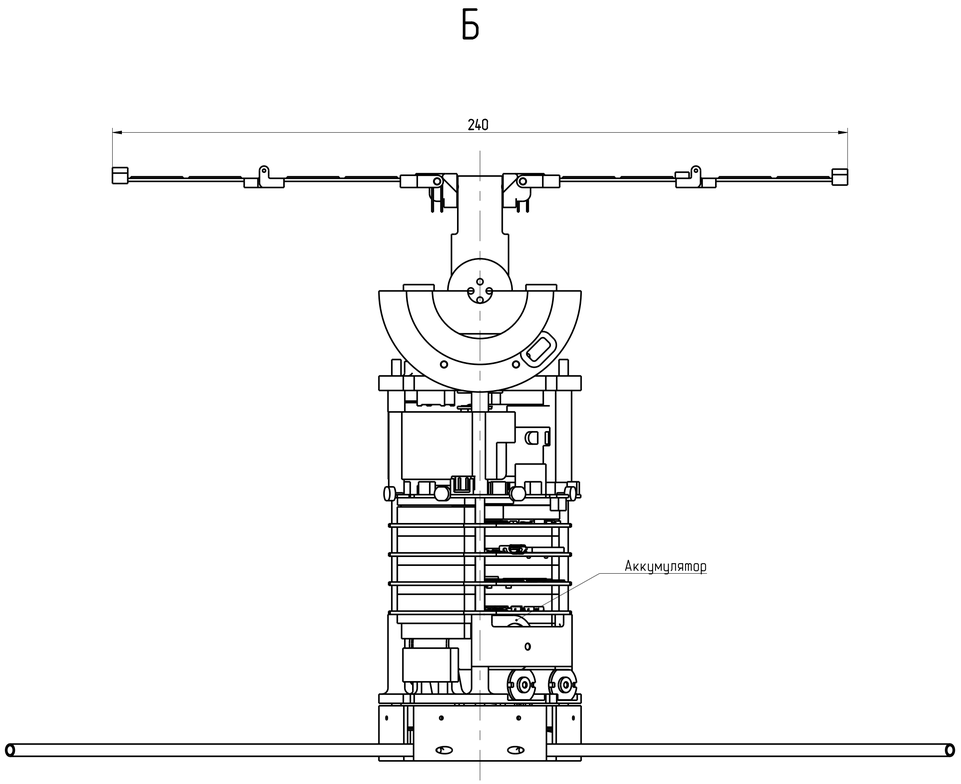

Изм.	Лист	N докум.	Подп.	Дата	КНПН.0000-0	Лист 2

Копировал

Формат А1

Подп. и дата

Инв. N подл.

Взам. инв. N

Подп. и дата

Инв. N подл.