CCS2A.0000-0ГЧ

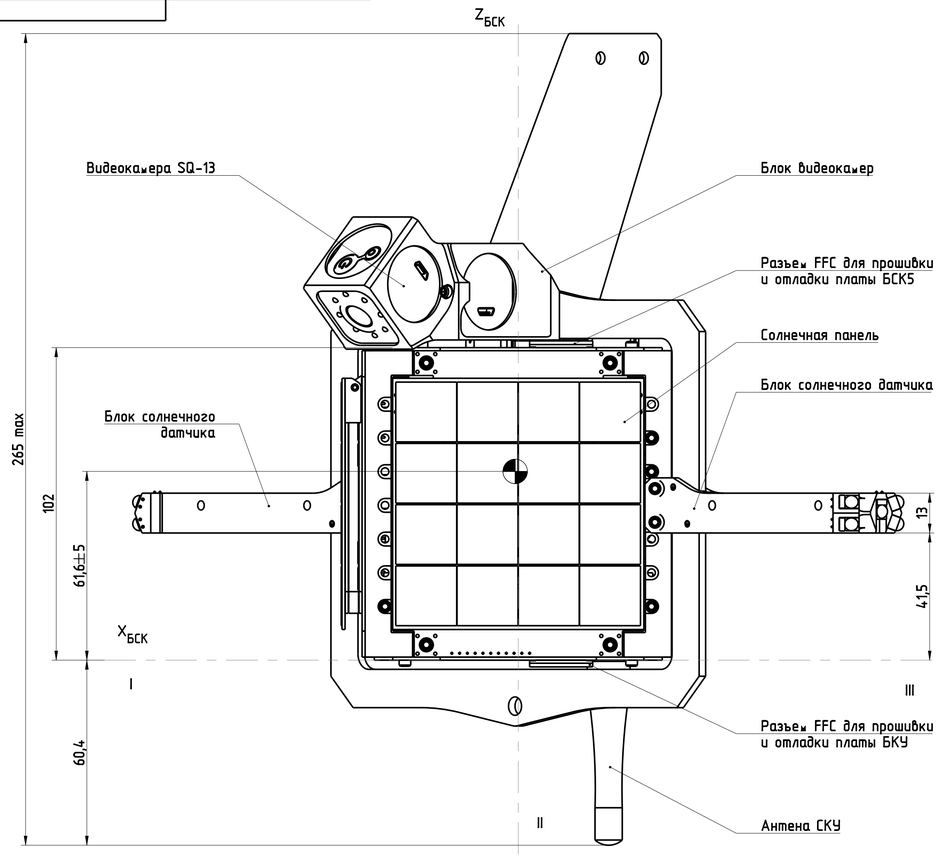

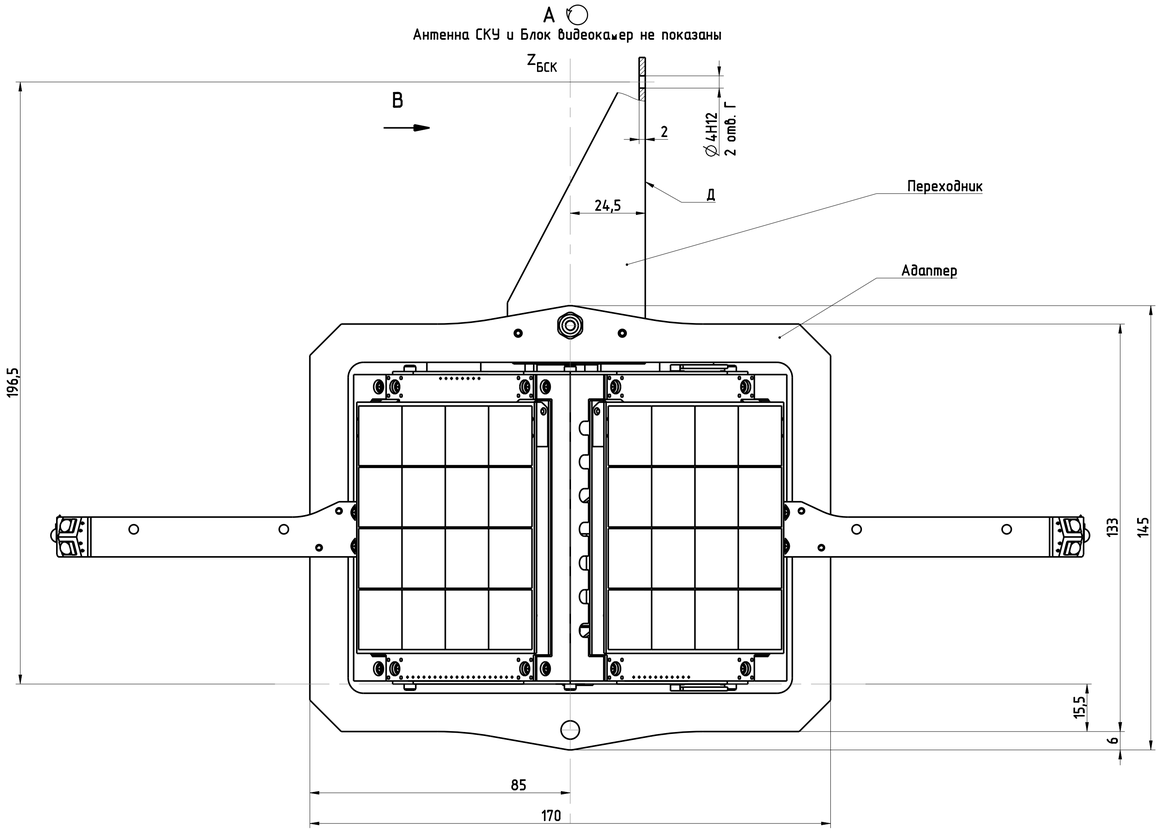

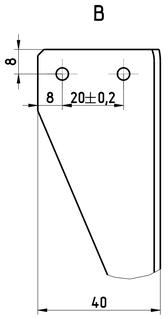

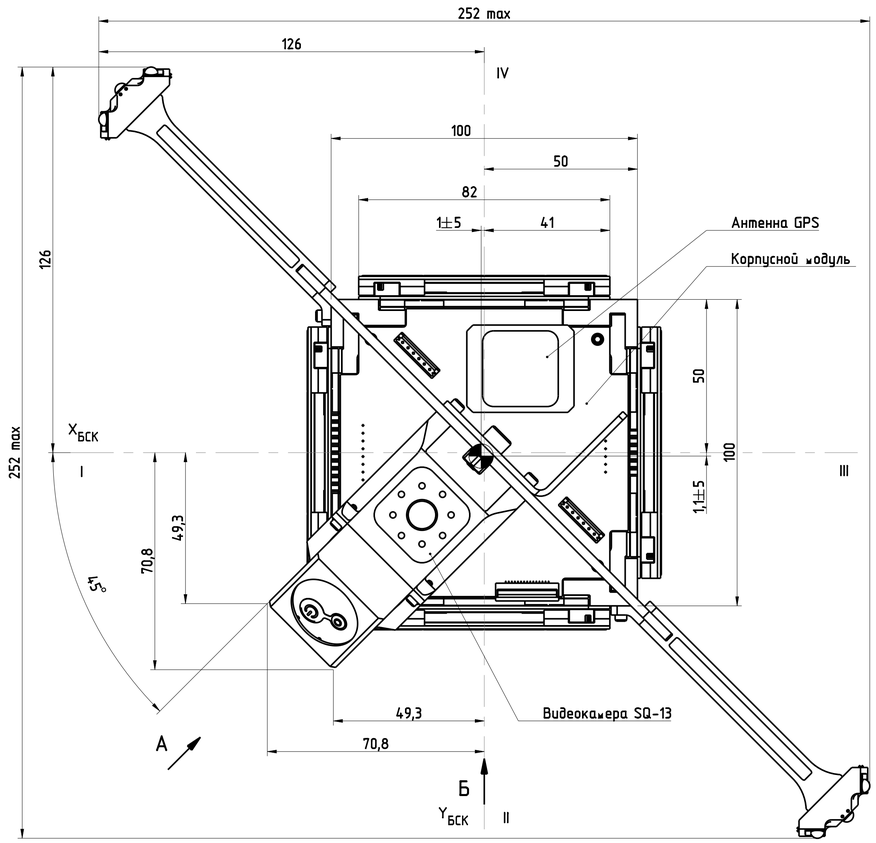

Б

Стратосферный зонд с солнечными панелями в раскрытом положении
Адаптер, переходник и блоки солнечного датчика не показаны

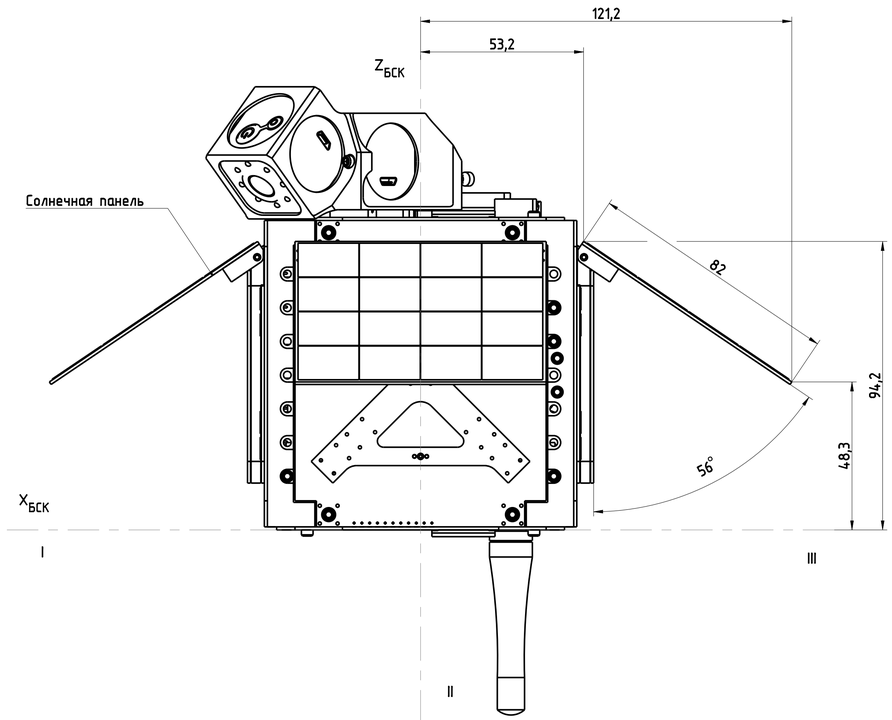

1. Размеры для справок.
2. Оси $X_{БСК}$, $Y_{БСК}$ и $Z_{БСК}$ образуют базовую систему координат (БСК) стратосферного зонда.
3. Плоскости I, II, III и IV являются плоскостями стабилизации стратосферного зонда.
4. Отверстия Г для крепления стратосферного зонда посадочной поверхностью Д к стратостату.
5. Материал переходника – аллюминий марки Д16.

					CCS2A.0000-0ГЧ			
Изм.	Лист	N докум.	Подп.	Дата	Стратосферный зонд Габаритный чертеж	Лит.	Масса	Масштаб
Разраб.		–					1140 г	1:1
Пров.						Лист	Листов 1	
Т. контр.								
Н. сект.					Концерн "ИТС"			
Н. контр.								
Утв.								

Перв. примен. | Справ. N | Подп. и дата | Инв. N подл. | Взам. инв. N | Подп. и дата | Инв. N подл.