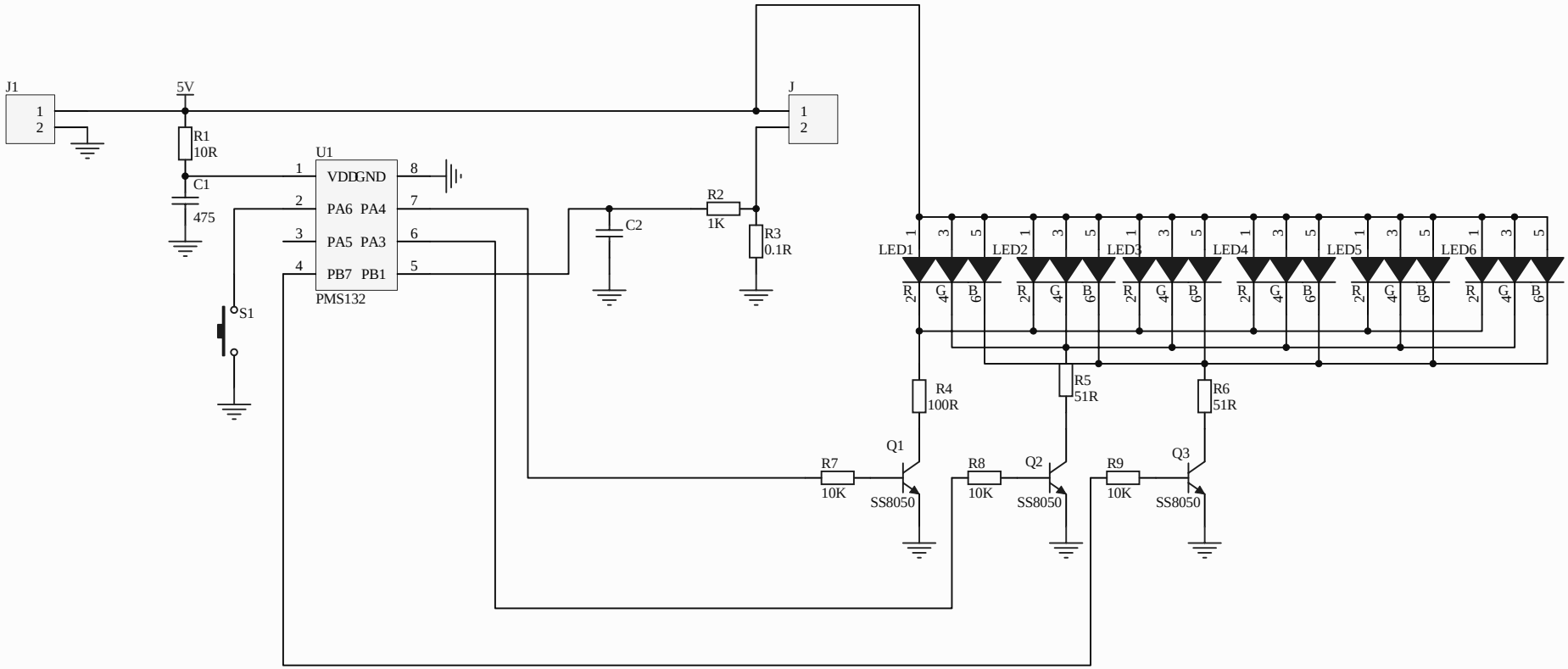

功能说明：

1.充电时LED 7彩闪亮，红灯亮2秒-绿灯亮2秒-蓝灯亮2秒-红绿蓝灯亮2秒-红绿灯亮2秒-绿蓝灯亮2秒-红蓝灯亮2秒 ，循环

2.电流小于35MA为充满，充满后LED灯灭掉。

3.在充电时按S1无反应，只有在充满电后或没有充电时按S1才有作用。

4.点按S1进入灯光模式，9种模式 点按切换 循环，长按2秒S1关闭灯光。

第一种：红灯亮2秒-绿灯亮2秒-蓝灯亮2秒-红绿蓝灯亮2秒-红绿灯亮2秒-绿蓝灯亮2秒-红蓝灯亮2秒 ，循环

第二种：氛围灯 RGB灯自动变化，变化时间同WH-01

第三种： 红灯亮1秒，灭0.5秒 循环

第四种： 绿灯亮1秒，灭0.5秒 循环

第五种： 蓝灯亮1秒，灭0.5秒 循环

第六种： 红绿蓝灯亮1秒，灭0.5秒 循环

第七种： 红绿灯亮1秒，灭0.5秒 循环

第八种： 绿蓝灯亮1秒，灭0.5秒 循环

第九种： 红蓝灯亮1秒，灭0.5秒 循环

Title		
Size A4	Number	Revision
Date: 2020/4/10		Sheet of
File: E:\盛鑫隆\..\AB0176-2.SchDoc		Drawn By: