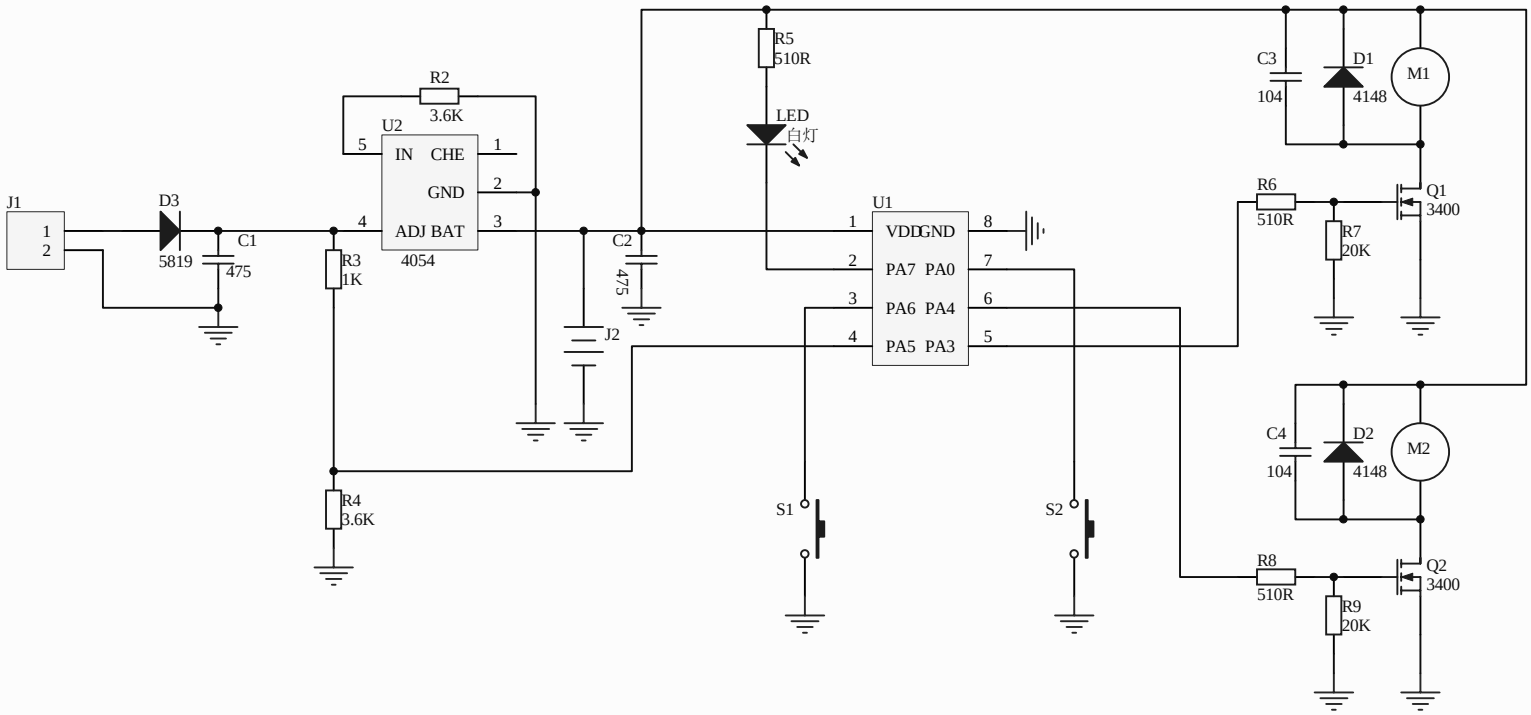

功能说明：

功能同V1101A-H，把V1101A 加热功能更换成马达功能。

长按1.5秒S2开启M2马达，三种模式，点按切换，循环，长按1.5秒关闭M2马达

85%--92%--99% ----3KHz 频率，

Title		
Size A4	Number	Revision
Date: 2020/4/8		Sheet of
File: E:\盛鑫隆\..\V227-1.SchDoc		Drawn By: