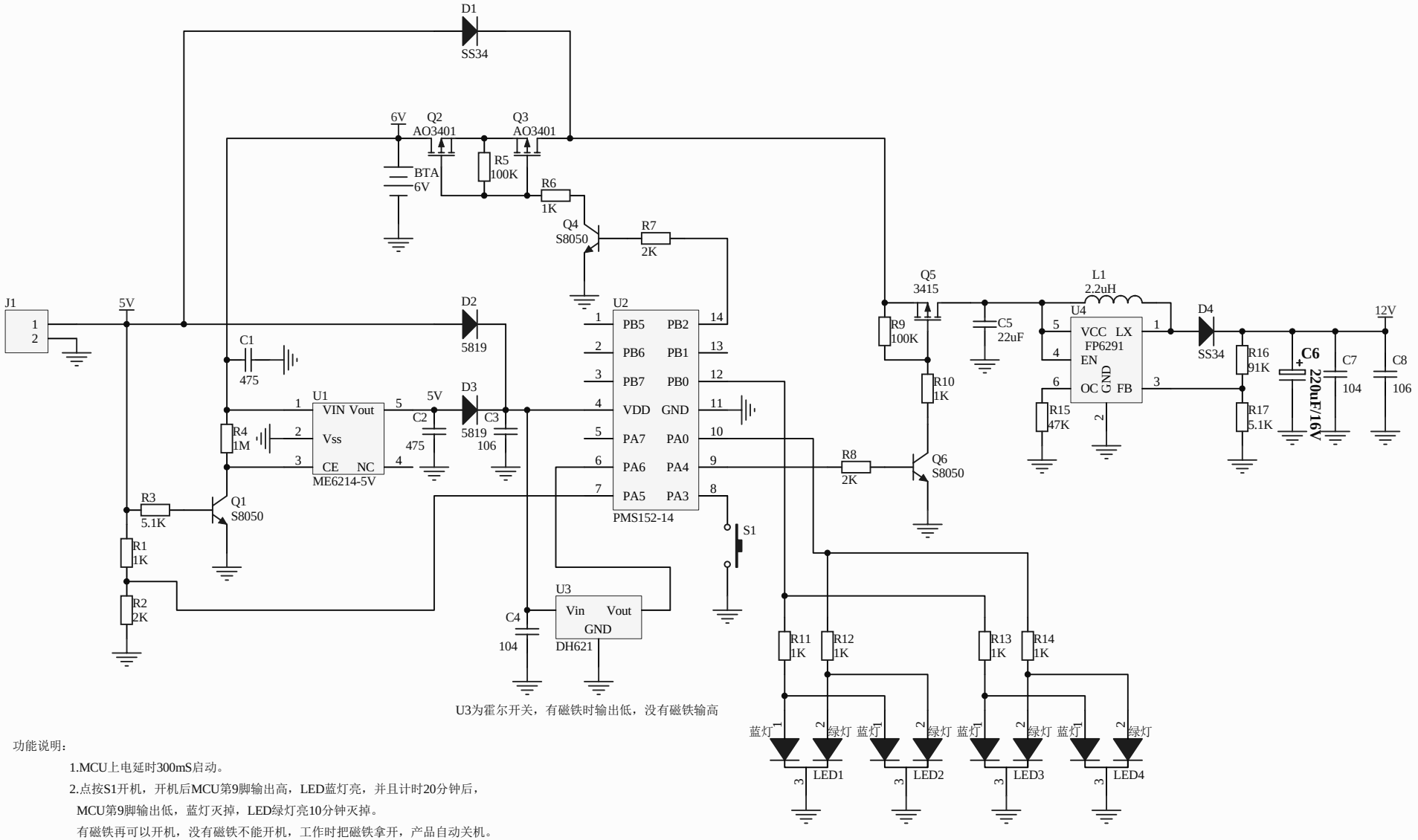

U3为霍尔开关，有磁铁时输出低，没有磁铁输高

功能说明：

1.MCU上电延时300mS启动。

2.点按S1开机，开机后MCU第9脚输出高，LED蓝灯亮，并且计时20分钟后，
MCU第9脚输出低，蓝灯灭掉，LED绿灯亮10分钟灭掉。
有磁铁再可以开机，没有磁铁不能开机，工作时把磁铁拿开，产品自动关机。
工作时点按一下S1产品关机，LED灯灭掉。

3.两种供电方式，5V和干电池6V供电，优先5V供电，当有5V输入时关闭电池供电。

Title		
Size A4	Number	Revision
Date: 2020/4/7		Sheet of
File: E:\盛鑫隆\..\V230.SchDoc		Drawn By: