ALTERAÇÕES					
Rev. N°	Data	Descrição	Alter. Por:	Verificado	Aprovado
.	.	.	.	.	

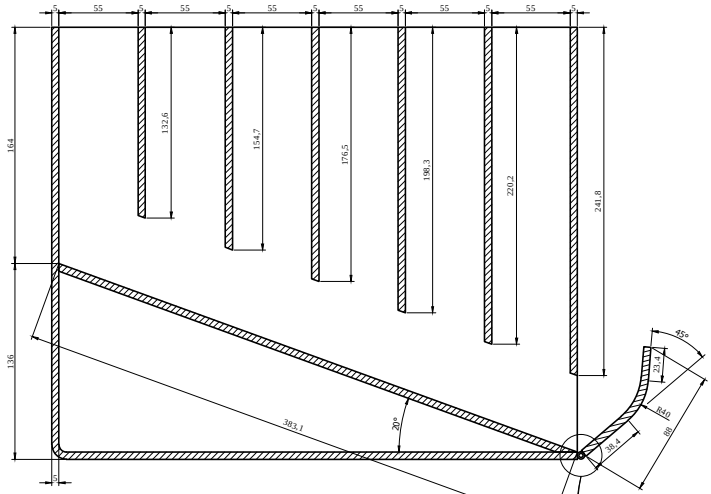

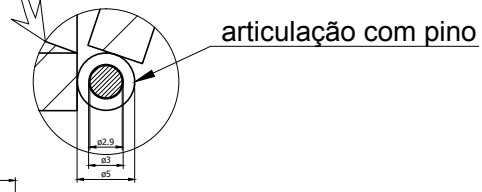

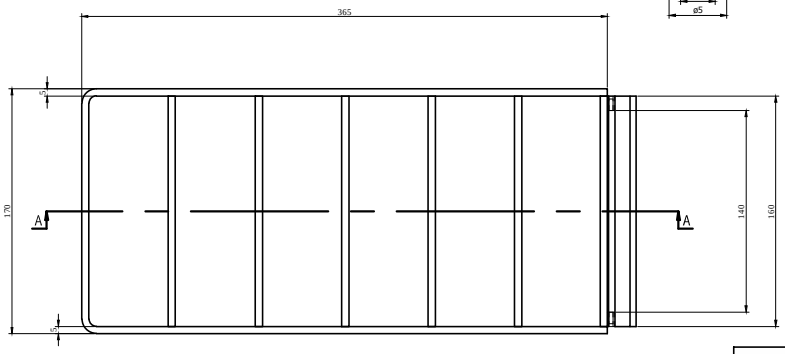

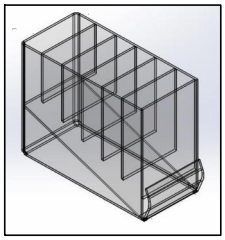

NOTA : DIMENSÕES EM mm

ITEM	CÓDIGO	QDE	DESCRIÇÃO	MATERIAL
01	CBB-001	01	ECOBOX	ACRILICO

	NOME	DATA	APROVADO
PROJ./DES	FELIPE	10/02/16	
VERIF.	NILSON	10/02/16	
APROV.	NILSON	10/02/16	

CARBOBOTS

CLIENTE:	CÓD.CARBOBOTS	CÓD.CLIENTE:	ESCALA	FOLHA
S/NC	CBB-001	S/C	1;5	1/1

DENOMINAÇÃO:	FORMATO:	REV. N°.
ECOBOX	A4	00

ESTE DESENHO É DE PROPRIEDADE DA EQUIPE CARBOBOTS, NÃO SENDO PERMITIDA A REPRODUÇÃO OU DIVULGAÇÃO DE SEU CONTEÚDO TÉCNICO SEM A PRÉVIA AUTORIZAÇÃO. TODOS OS DIREITOS RESERVADOS.