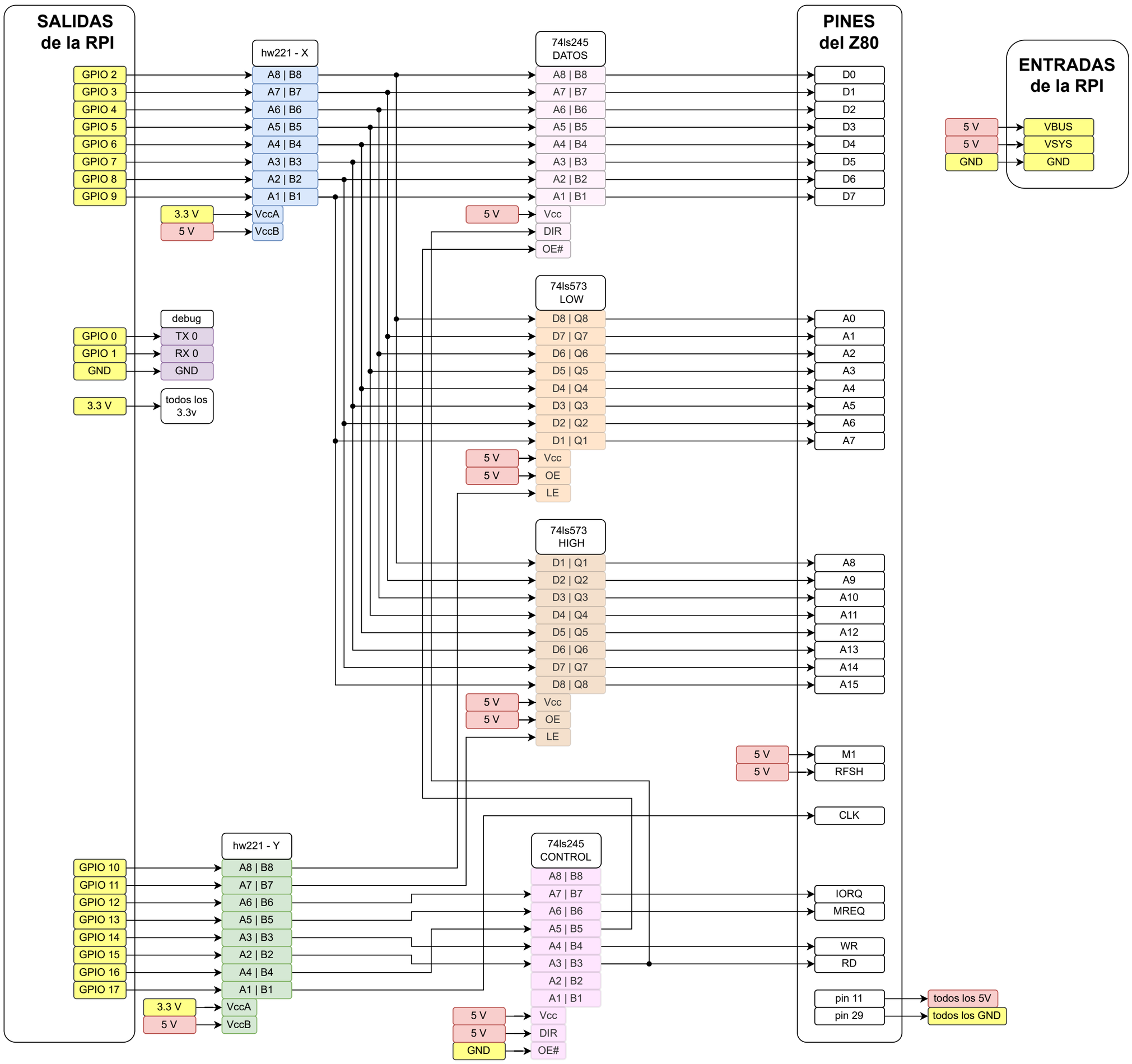
SALIDAS de la RPI
PINES del Z80
ENTRADAS de la RPI
hw221 - X
74ls245 DATOS
74ls573 LOW
74ls573 HIGH
debug
todos los 3.3v
hw221 - Y
74ls245 CONTROL
GPIO 2
GPIO 3
GPIO 4
GPIO 5
GPIO 6
GPIO 7
GPIO 8
GPIO 9
GPIO 0
GPIO 1
GND
3.3 V
GPIO 10
GPIO 11
GPIO 12
GPIO 13
GPIO 14
GPIO 15
GPIO 16
GPIO 17
A8 | B8
A7 | B7
A6 | B6
A5 | B5
A4 | B4
A3 | B3
A2 | B2
A1 | B1
VccA
VccB
5 V
Vcc
DIR
OE#
D8 | Q8
D7 | Q7
D6 | Q6
D5 | Q5
D4 | Q4
D3 | Q3
D2 | Q2
D1 | Q1
OE
LE
TX 0
RX 0
D0
D1
D2
D3
D4
D5
D6
D7
A0
A1
A2
A3
A4
A5
A6
A7
A8
A9
A10
A11
A12
A13
A14
A15
M1
RFSH
CLK
IORQ
MREQ
WR
RD
pin 11
pin 29
todos los 5V
todos los GND
VBUS
VSYS

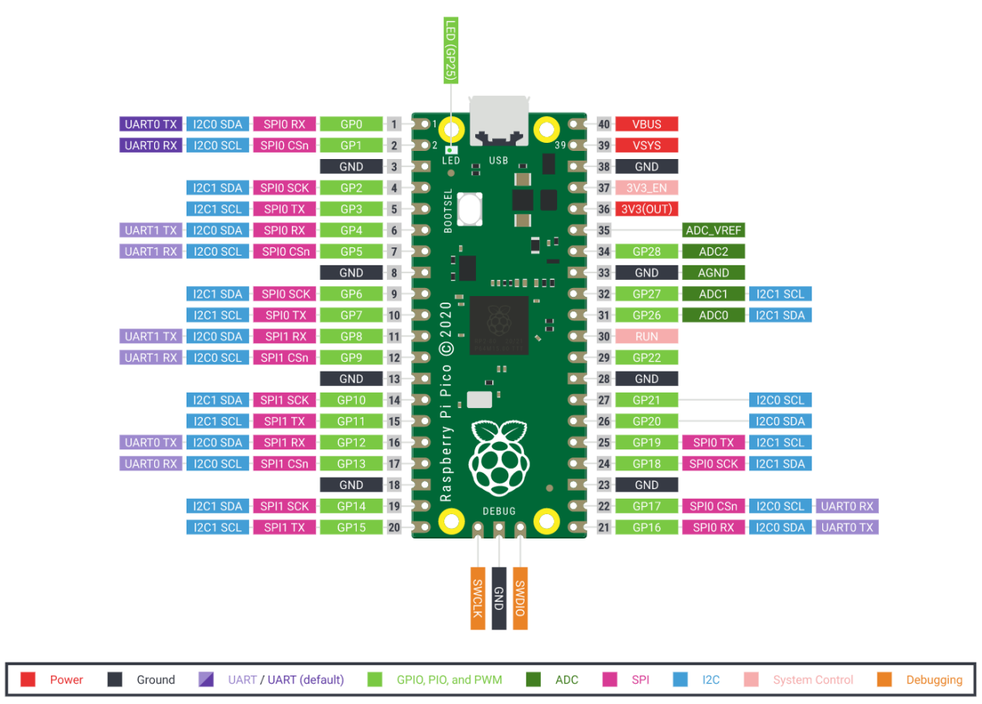
Raspberry Pi Pico ©2020
LED (GP25)
LED
USB
BOOTSEL
DEBUG
SWCLK
GND
SWDIO
UART0 TX
UART0 RX
I2C0 SDA
I2C0 SCL
SPI0 RX
SPI0 CSn
SPI0 SCK
SPI0 TX
UART1 TX
UART1 RX
I2C1 SDA
I2C1 SCL
SPI1 RX
SPI1 CSn
SPI1 SCK
SPI1 TX
GP0
GP1
GP2
GP3
GP4
GP5
GP6
GP7
GP8
GP9
GP10
GP11
GP12
GP13
GP14
GP15
GP16
GP17
GP18
GP19
GP20
GP21
GP22
GP26
GP27
GP28
VBUS
VSYS
3V3_EN
3V3(OUT)
ADC_VREF
ADC2
AGND
ADC1
ADC0
RUN
SPI0 TX
SPI0 SCK
SPI0 CSn
SPI0 RX
Power
Ground
UART / UART (default)
GPIO, PIO, and PWM
ADC
SPI
I2C
System Control
Debugging

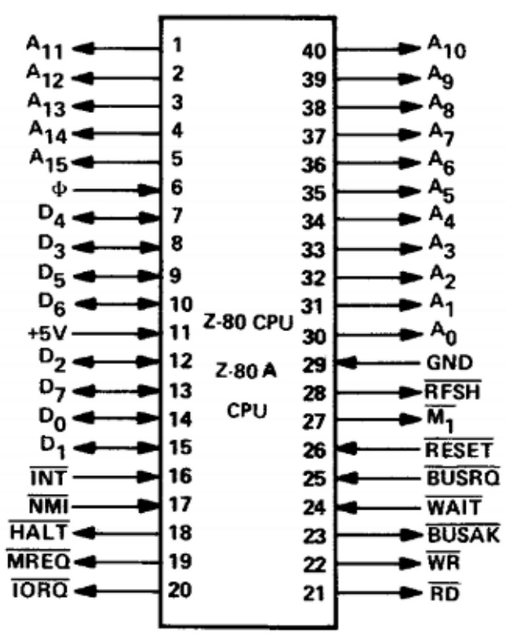
Z-80 CPU
Z-80 A
CPU
A11
A12
A13
A14
A15
Φ
D4
D3
D5
D6
+5V
D2
D7
D0
D1
INT
NMI
HALT
MREQ
IORQ
A10
A9
A8
A7
A6
A5
A4
A3
A2
A1
A0
GND
RFSH
M1
RESET
BUSRQ
WAIT
BUSAK
WR
RD