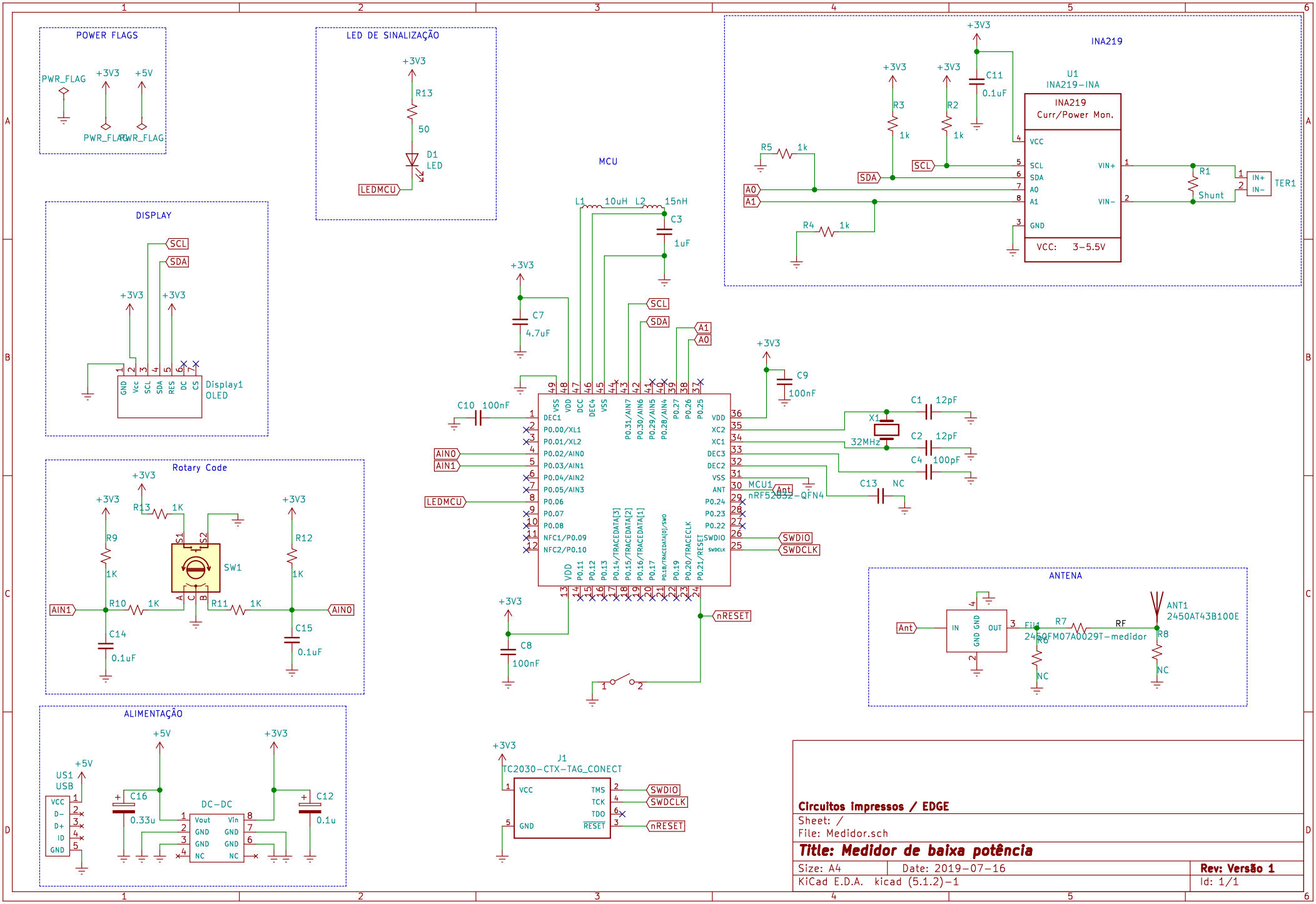
POWER FLAGS
PWR_FLAG
+3V3
+5V
LED DE SINALIZAÇÃO
R13
50
D1
LED
LEDMCU
INA219
U1
INA219-INA
INA219
Curr/Power Mon.
VCC
SCL
SDA
A0
A1
GND
VIN+
VIN-
VCC: 3-5.5V
R1
Shunt
TER1
IN+
IN-
R2
R3
R4
R5
C11
0.1uF
MCU
L1 10uH
L2 15nH
C3
1uF
C7
4.7uF
C9
100nF
C10 100nF
C1 12pF
C2 12pF
C4 100pF
X1
32MHz
C13 NC
MCU1
nRF52832-QFN4
Ant
AIN0
AIN1
SWDIO
SWDCLK
nRESET
C8
100nF
DISPLAY
Display1
OLED
GND
Vcc
SCL
SDA
RES
DC
CS
Rotary Code
R9
1K
R10
1K
R11
1K
R12
1K
R13
1K
SW1
S1
S2
C14
0.1uF
C15
0.1uF
ANTENA
ANT1
2450AT43B100E
IN
OUT
GND
R7
RF
R8
R6
NC
ALIMENTAÇÃO
US1
USB
VCC
D-
D+
ID
GND
C16
0.33u
C12
0.1u
DC-DC
Vout
Vin
J1
TC2030-CTX-TAG_CONECT
TMS
TCK
TDO
RESET
Circuitos impressos / EDGE
Sheet: /
File: Medidor.sch
Title: Medidor de baixa potência
Size: A4
Date: 2019-07-16
Rev: Versão 1
KiCad E.D.A. kicad (5.1.2)-1
Id: 1/1