**Instituto Tecnológico De Tepic**

**Ingeniería Eléctrica**

**Electrónica Analógica**

**Practica 2-Pruente de diodos**

**Barrera Sandoval Kevin Alfredo**

**Ortiz Quintero José Julián**

**Torres Ruiz Alex Emmanuel**

**Carrillo Beltrán Gonzalo Contreras**

**Ramírez Arnulfo Jaziel**

**Borrego Zazueta Leonardo**

**Miranda Venegas Manuel**

**Docente: Puga Castañeda Jose Abraham**

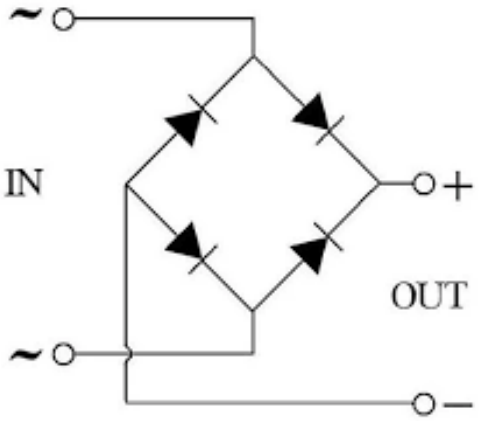


19 de febrero de 2026

## Materiales

Para la practica de laboratorio se utilizaron los siguientes materiales:

- Fuente de alimentación AC
- Puente de diodos
- Osciloscopio
- Multímetro
- Puntas de prueba
- 1 protoboard

## Desarrollo de la practica

El objetivo de la práctica fue convertir una señal de onda senoidal de corriente alterna a una de corriente directa mediante un rectificado de onda completa, el cual se llevo a cabo por un puente de diodos.

Lo primero que se realizo fue armar el circuito, utilizando como apoyo un protoboard para montar el circuito en este, el circuito se realizó única y sencillamente con 4 diodos rectificadores conectados en serie, pero con las polaridades especificas para realizar el rectificado de onda completa.

Posteriormente se le conecto la fuente de corriente alterna a nuestro puente de diodos, por los dos extremos destinados como entradas, para después conectar el osciloscopio con las puntas de prueba en las salidas de nuestro puente.

Para sabes si nuestra practica estuvo bien debemos analizar la señal recibida por las salidas del puente de diodos en el osciloscopio analógicamente y si el osciloscopio muestra una señal de onda completa es que la practica estuvo bien realizada, y de lo contrario hubo algún error.

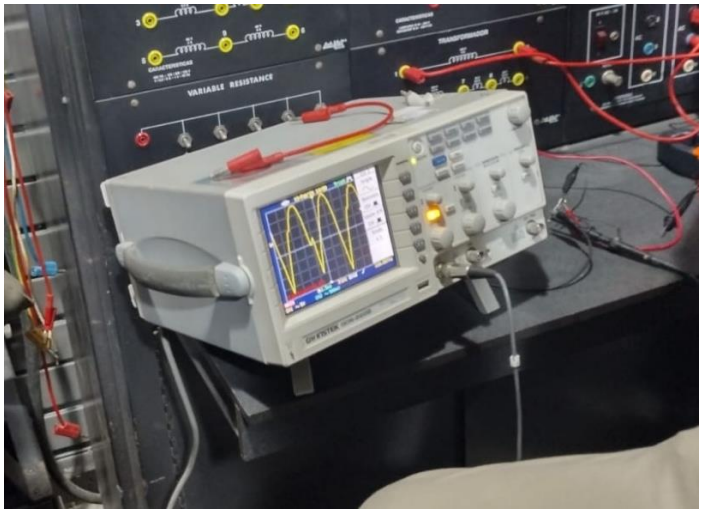


Estas fueron las graficas de onda que recibimos despues de la rectificacion realizada por el puente de diodos.

## Conclusiones

La rectificación de onda completa mediante un puente de diodos es un proceso fundamental en electrónica, ya que permite convertir la corriente alterna en corriente continua pulsante aprovechando ambos semiciclos de la señal de entrada. Gracias a la disposición de cuatro diodos, la corriente circula siempre en el mismo sentido a través de la carga, lo que mejora la eficiencia y reduce las pérdidas en comparación con la rectificación de media onda.