年　月　日　ハマオク 出品申込書

フェースト　ゴールデン　一般　売切り　軽四　バントラ（　　）ブロック

ワンオーナー車　ユーザー買取車　受付番号 01932496　出品ID 11

評価点

年　月　車両名　排気量 c.c.

年　モデル年式不明　グレード　燃料 Ⓖ Ⓓ　内装　外装

走行　左ハンドル　右ハンドル　型式 -　駆動方式 2WD 4WD

枚　形状　車台No.　積載量 kg

定行距離	外装色	内装色	新車保証書
? km マイル	シート		有
$交換 ＊改ざん ＃不明	外装色カラーNo. 色替	内装色カラーNo.	取扱説明書 有

フロア　コラム　ダッシュ　AT　MT　速

装備品 純正品のみマークしてください：PS　PW　ABS　AW　カセット　CD　MD　TV　ナビ　革シート

エアバック：シングル　W

リモコン 有：TVリモコン　ナビリモコン　エアコンリモコン　オーディオリモコン

エアコン：AC　AAC　AC　C　無

サンルーフ：有

8ナンバー種別：キャンピング　放送宣伝　その他

NOx期限（未記入の場合は不適合）：適　年　月　日迄

検査期限　年　月　日迄

登録No.　陸運事務所名（カナ）　分類番号　カナ　通番

名変期限　月　日迄

車歴：自家用　事業用　レンタカー

型式指定番号　類別区分番号

出品店記入欄：修復歴 有　ジャッキ 有・無　工具 有・無

リサイクル料金　円預託済

（保証書・取説・リモコン類・ナビDVDは成約後保証書類とともに事務局にお渡しください。）

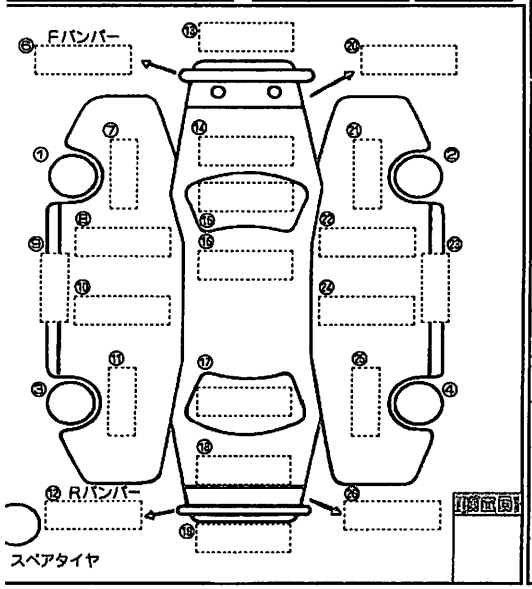

検査員記入欄　内装　外装　キズ　ヨゴレ　コゲ穴　汚れ　破れ

A	U	W	X	XX	P	S	C	B
キズ	凹	修復歴	要交換	交換済み	要塗装	錆	腐食	傾き

出品申込書は正確にご記入ください　記入もれやマイナスポイントを隠したり故意に曖昧な書き方をした場合は、すべて「出品者負担」とします
走行不明車輌は走行距離欄の「？」を記入し該当する項目も記入ください
メーター改ざん車輌「＊」　メーター交換を認証又は指定工場で交換されたことを証する書面が確認できる車輌「$」　上記以外でメーター改ざん車輌ではないが記録等がなく推定できる根拠がない車輌「＃」
リサイクル預託金未記入の場合は「未預託車」として扱います

スタート価格　千円

希望価格　千円：以上・位し・売切

出品店名

連絡先　会員番号

HAA 神戸オークション出品票

スタート　千　百　十　万　千　千円

出品番号　年式　車名　ドア　形状　グレード　評価点

車歴　型式 -　排気量 c.c.　燃料 ガソリン・（　）・軽油

車検　年　月　セールスポイント

走行　十　万　千　百　十　一　km　フロア・コラム・インパネ　AT　速　（外装）　（内装）

メーター交換歴　交換車・改竄車（カイザンシャ）・不明車

外装色　色替　無し・有り

カラーNo.　内装色

車台番号　冷房　無

乗車定員（　）名　NOX　適合・不適合

純正装備品のみ丸印：PS（パワステ）　PW（パワーウインド）　純正AW（アルミホイル）　サンルーフ　本革シート　エアバッグ　純正TV　純正ナビ

輸入車　ディーラー・並行　ハンドル　右H・左H　モデル年式（　）年

※リサイクル料金預託済金額　円　新車保証書（保証書完備のもの）　取扱説明書

注意事項（出品店記入）

月　日までに名変できる方　修復歴 有小・有

検査員記入　FW　A・X要ス　室内シート　コゲ・穴・汚れ・破れ

小キズ有・小U有

キーコーナー

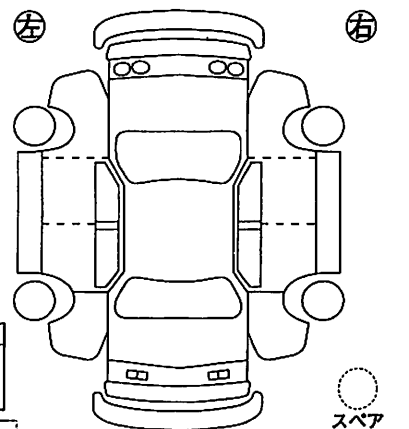

希望出品	ユーザー	希望出品	乗用車	ミニバン キャブワゴン	バン・トラ	軽四	ドレスUP	輸入車	リフレッシュ
ブロックに丸印	グリーン	ブロックに丸印	0円売切り	乗用車 フォースKG	リバース	大型	リサイクル	オレンジ	

プレートNo.

ユーザー・グリーンの、対象となるコーナーにつきましては
○印無き場合は、グリーンコーナー出品となります。

出品票の記入不備、変間、誤解を招く様な、不適切及び、まぎらわしい書き方をした場合、全て出品店の責任となり、クレーム対象になります。

出品店会員No.　（右づめで記入ください）

再出品　査定者サイン

走　車N

出品店名

希望価格　千　百　十　万　千　,000円

スタート価格　千　百　十　万　千　,000円

調整室に来られない方は、ここに出品車の調整価格を記入して下さい

調整価格　千　百　十　万　千　,000円