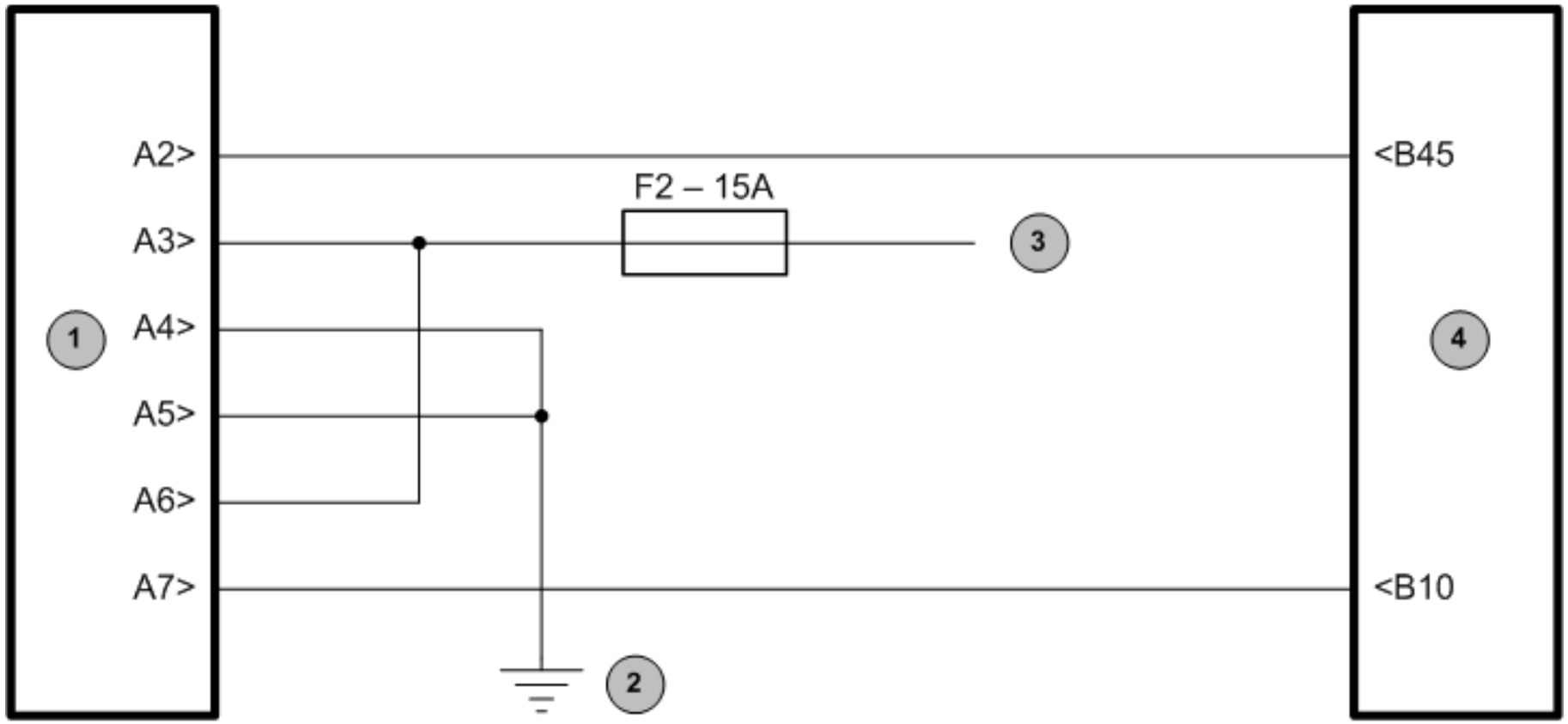
A2>
A3>
A4>
A5>
A6>
A7>
1
F2 – 15A
3
<B45
4
<B10
2

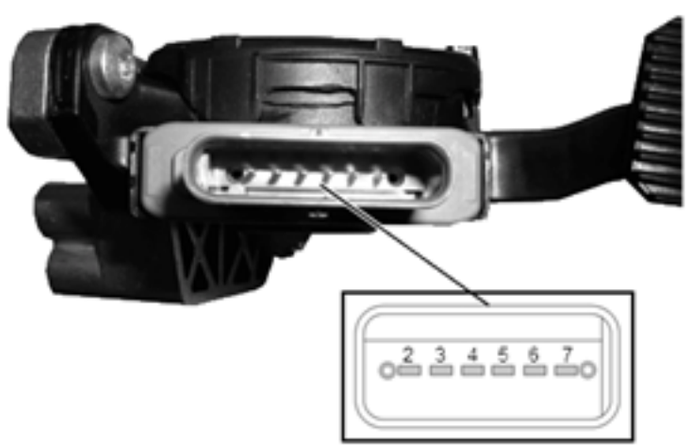
2 3 4 5 6 7

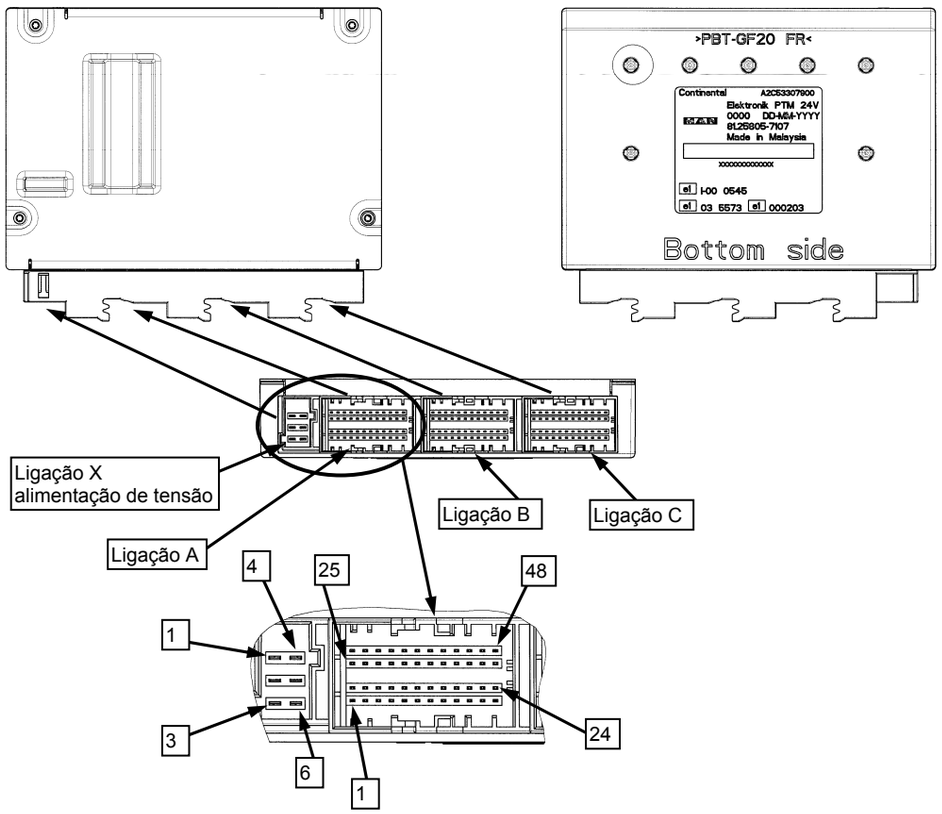
>PBT-GF20 FR<
Continental
Bottom side
Ligação X
alimentação de tensão
Ligação A
Ligação B
Ligação C
4
25
48
1
3
6
1
24