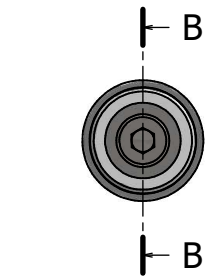

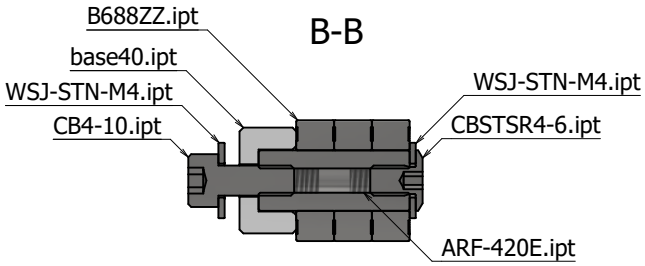

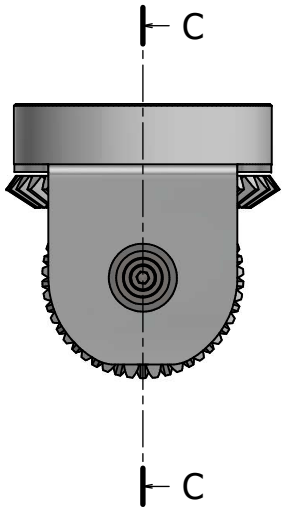

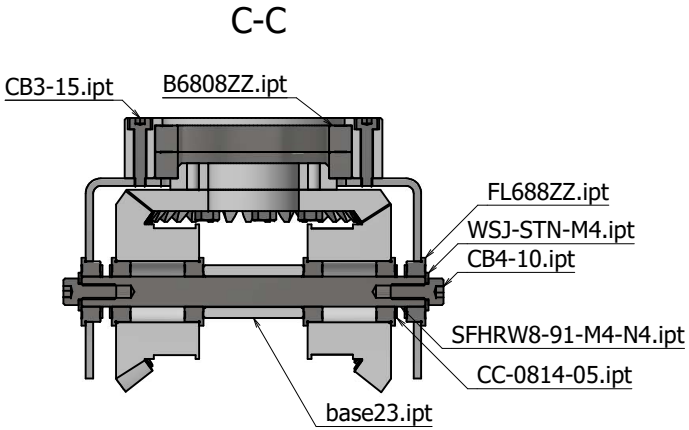

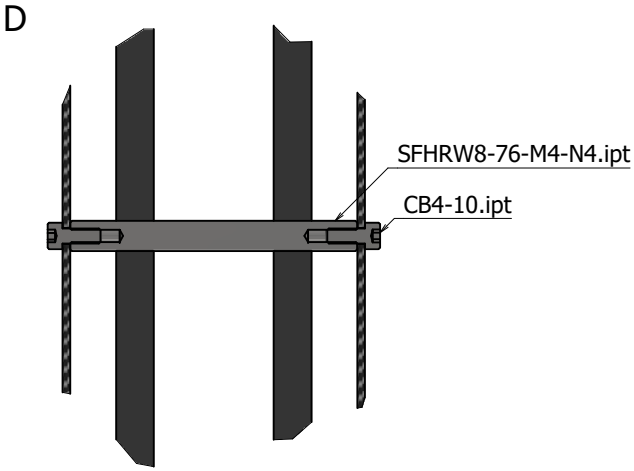

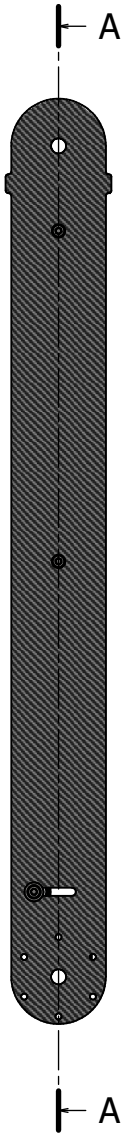

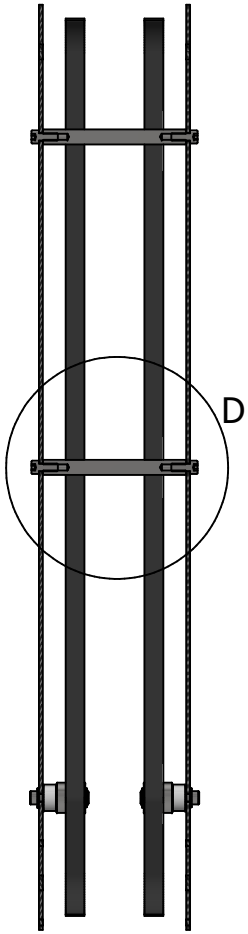

部品表	
ファイル名	数量
ARF-420E.ipt	2
B688ZZ.ipt	6
base40.ipt	2
belt_3.ipt	2
carbon_plate4.ipt	2
CB4-10.ipt	6
CBSTSR4-6.ipt	2
SFHRW8-76-M4-N4.ipt	2
WSJ-STN-M4.ipt	4

部品表	
ファイル名	数量
alminium_plate1.ipt	1
B6808ZZ.ipt	2
base8.ipt	1
base10.ipt	1
base20.ipt	2
base23.ipt	1
base34.ipt	1
CB3-15.ipt	6
CB4-10.ipt	2
CC-0814-05.ipt	4
FL688ZZ.ipt	6
LBNR3.ipt	6
SFHRW8-91-M4-N4.ipt	1
WSJ-STN-M4.ipt	2

	名前	日付
作成者	Yuta Kage	2021/08/13
確認者		
承認者		

s-assy-link3

1 / 1

A2