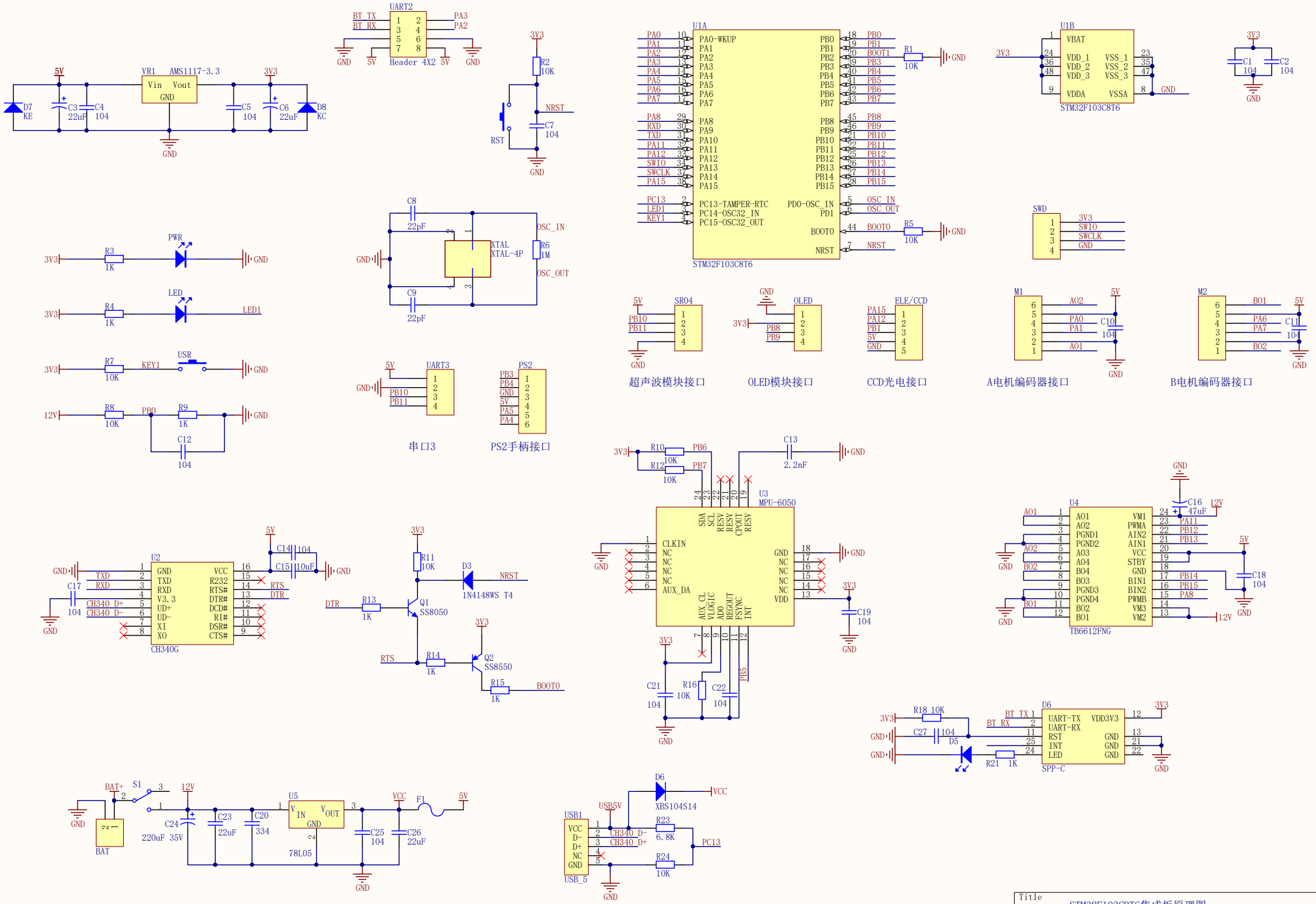

Title	STM32F103C8T6集成板原理图	
Size A3	Number 大鱼电子	Revision
Date: 2021/9/22	Sheet of	
File: D:\Work Space\...\STM32F103平衡小车原理图.SchDoc		