cozinhas

nesher

Tea

DESIGN ARTESANAL

A Nesher é uma empresa que revolucionou o mercado moveleiro, especializada em produzir cozinhas únicas com muito design e qualidade.

Já são 8 anos de história, oferecendo aos nossos clientes diferenciais exclusivos, diversas funcionalidades e o cuidado artesanal que só a Nesher sabe fazer.

Em nossas cozinhas, utilizamos madeiras de reflorestamento certificadas, materiais de primeira qualidade, ferragens robustas e tecnológicas, que proporcionam mais conforto e segurança no dia a dia.

A Nesher é sinônimo de inovação.

Uma experiência que une tecnologia, beleza e muita inspiração!

Apples
Onions
Carrots
Coffee

ENTREGA IMEDIATA

Um grande e importante diferencial Nesher é a entrega imediata de todos os produtos, em todos os meses do ano.

Trabalhamos com grande estoque para que a agilidade e a rapidez no envio de nossas cozinhas promovam a satisfação dos clientes.

O consumidor moderno espera receber o produto que adquiriu no menor prazo possível.

É com este pensamento que a Nesher está preparada o ano inteiro para despachar os pedidos no dia seguinte ao recebimento!

REALIDADE AUMENTADA

ÍNDICE:

Cozinhas Moduladas

Nesher Camponesa 8

Nesher Imperatriz 16

Nesher Baronesa 26

Nesher Burguesa Premium 36

Nesher Princesa 46

Cozinhas Práticas

Loft Nesher Imperatriz 56

Nesher Master 60

Nesher Smart 64

Nesher Jr. 68

COZINHA

NESHER CAMPONESA

100%
MDF

REALIDADE AUMENTADA

COZINHA NESHER CAMPONESA DIFERENCIAIS

Armário aéreo com portas em Rattan, estilo cozinhas planejadas.

Tecnologia na cozinha com dobradiça anti-impacto slow motion.

Robustas molduras em MDF contornando os armários.

Portas estilo provençal, emolduradas e 100% MDF, como cozinhas planejadas.

Gavetas com corrediças telescópicas três estágios e abertura total.

Gaveta com organizador de talheres resistente e durável.

COZINHA NESHER CAMPONESA DIFERENCIAIS

Bonita e robusta moldura em MDF nos armários aéreos e cristaleira.

Portas e gavetas embutidas nas laterais, estilo cozinhas planejadas.

Armário aéreo com organizador de pratos aparente, como cozinhas planejadas.

Exclusivos puxadores de alumínio na cor chumbo.

Balcão de 120 cm adaptável à pia inox e balcão de 80 cm adaptável a cooktop.

FSC
www.fsc.org
FSC® C168299

FORESTS® FOR ALL FOREVER

Cuidado com o meio ambiente - Cadeia de suprimentos certificada no FSC C168299.

COZINHA NESHER CAMPONESA DIMENSÕES

COZINHA NESHER CAMPONESA MODULAÇÃO

ARMÁRIO

ARMÁRIO AÉREO NICHO E ORGANIZA PRATOS 80 cm
500267 - FENDI
A: 780 mm
P: 320 mm
L: 800 mm

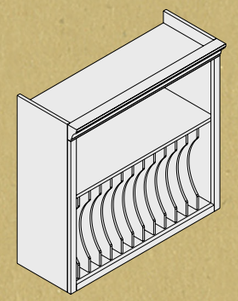

BALCÃO

BALCÃO 2 PORTAS 3 GAVETAS 120 cm
500268 - FENDI/FREIJÓ
A: 860 mm
P: 520 mm
L: 1200 mm

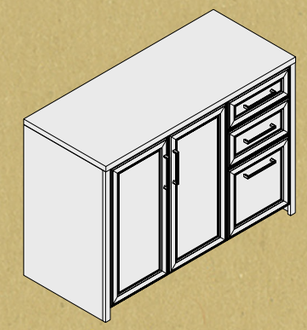

PAINEL DE ILHA 120 CM

PARA BALCÕES 120 cm
500439 - FREIJÓ
A: 1000 mm
P: 355 mm
L: 1200 mm

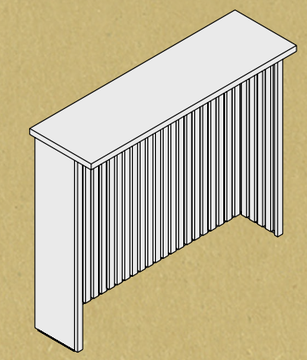

ARMÁRIO

ARMÁRIO AÉREO 2 PORTAS RATTAN NICHO 120 cm
500382 - FENDI/FREIJÓ
A: 780 mm
P: 320 mm
L: 1200 mm

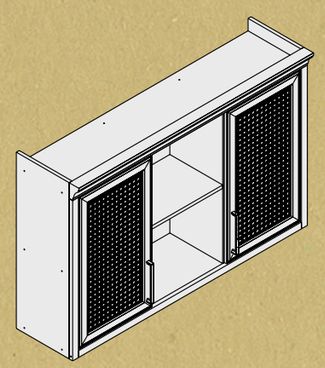

PANELEIRO

PANELEIRO 2 PORTAS 1 GAVETA 66 cm
500270 - FENDI/FREIJÓ
A: 2215 mm
P: 550 mm
L: 660 mm

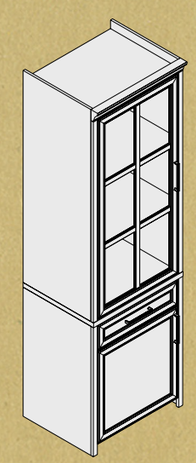

PAINEL DE ILHA 200 CM

PARA BALCÕES 120 cm + 80 cm
500438 - FREIJÓ
A: 1000 mm
P: 355 mm
L: 2000 mm

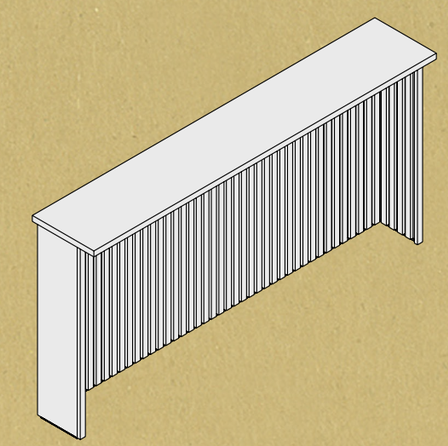

BALCÃO

BALCÃO 2 PORTAS 80 cm
500269 - FENDI/FREIJÓ
A: 860 mm
P: 520 mm
L: 800 mm

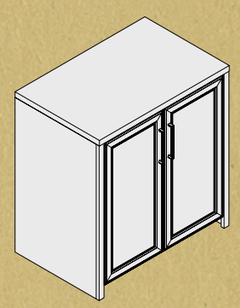

COZINHA

NESHER IMPERATRIZ

100%
MDF

COFFEE

05:00
BRASTEMP

REALIDADE AUMENTADA

SMEG

COZINHA NESHER IMPERATRIZ DIFERENCIAIS

Porta ripada em MDF com abertura articulada e design exclusivo Nesher.

Moderno e prático armário de canto. Design exclusivo Nesher.

Balcão 120 cm com prática gaveta porta-tempero. Exclusividade Nesher.

Gaveta com corrediças telescópicas três estágios e abertura total.

Robusto e prático organizador de talheres.

Ergonomia e segurança com gavetões com laterais e traseiros altos.

COZINHA NESHER IMPERATRIZ DIFERENCIAIS

Exclusivos puxadores de alumínio na cor champanhe.

Molduras de MDF que contornam e enobrecem os armários.

Portas com abertura articulada com pistão a gás.

Balcão de 120 cm preparado para receber pia inox.

Balcão de 80 cm adaptável a uso de fogão cooktop.

FSC
www.fsc.org
FSC® C168299

FORESTS® FOR ALL FOREVER

Cuidado com o meio ambiente - Cadeia de suprimentos certificada no FSC C168299.

COZINHA NESHER IMPERATRIZ DIMENSÕES

COZINHA NESHER IMPERATRIZ MODULAÇÃO

ARMÁRIO

ARMÁRIO AÉREO
2 PORTAS BASCULANTES
80 cm
500369 - FREIJÓ/GRAFITE
500362 - FREIJÓ/OFF-WHT
A: 780 mm
P: 320 mm
L: 800 mm

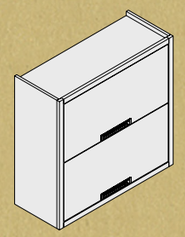

ARMÁRIO

ARMÁRIO GELADEIRA
1 PORTA BASCULANTE
80 cm
500368 - FREIJÓ/GRAFITE
500361 - FREIJÓ/OFF-WHT
A: 340 mm
P: 320 mm
L: 800 mm

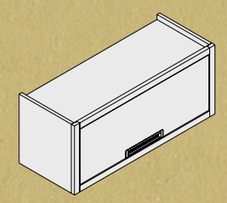

BALCÃO

BALCÃO CANTO DIR/ESQ
1 PORTA 93X52 cm
500370 - FREIJÓ/GRAFITE
500363 - FREIJÓ/OFF-WHT
A: 860 mm
P: 520 mm
L: 930 mm

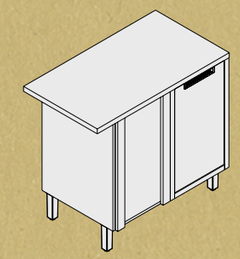

PAINEL DE ILHA
120 CM

PARA BALCÕES 120 cm

500439 - FREIJÓ
A: 1000 mm
P: 355 mm
L: 1200 mm

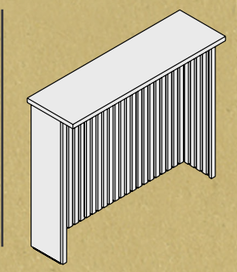

ARMÁRIO

ARMÁRIO AÉREO
1 PORTA BASCULANTE
ADEGA 120 cm
500330 - FREIJÓ
A: 780 mm
P: 320 mm
L: 1200 mm

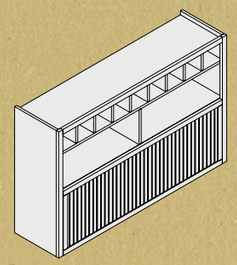

BALCÃO

BALCÃO 1 PORTA
1 GAVETA 80 cm
500371 - FREIJÓ GRAFITE
500364 - FREIJÓ/OFF-WHT
A: 860 mm
P: 520 mm
L: 800 mm

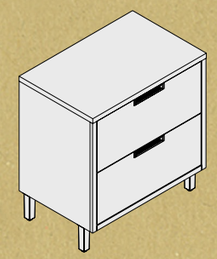

PANELEIRO

PANELEIRO 1 PORTA
3 GAVETAS TORRE
QUENTE 70 cm
500374 - FREIJÓ/GRAFITE
500367 - FREIJÓ/OFF-WHT
A: 2210 mm
P: 520 mm
L: 700 mm

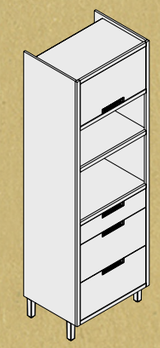

PAINEL DE ILHA
200 CM

PARA BALCÕES
120 cm + 80 cm

500438 - FREIJÓ
A: 1000 mm
P: 355 mm
L: 2000 mm

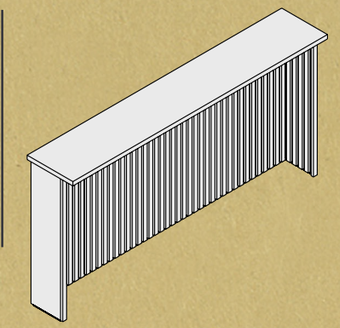

ARMÁRIO

ARMÁRIO AÉREO CANTO
DIR/ESQ 93X52 cm
500332 - FREIJÓ
A: 780 mm
P: 520 mm
L: 930 mm

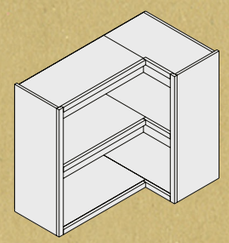

BALCÃO

BALCÃO 1 PORTA
4 GAVETAS 120 cm
500372 - FREIJÓ/GRAFITE
500365 - FREIJÓ/OFF-WHT
A: 860 mm
P: 520 mm
L: 1200 mm

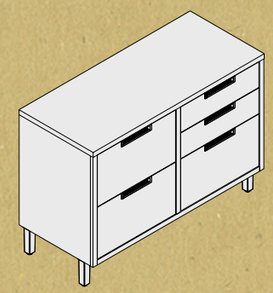

PANELEIRO

PANELEIRO 2 PORTAS
3 GAVETAS FORNO 70 cm
500373 - FREIJÓ/GRAFITE
500366 - FREIJÓ/OFF-WHT
A: 2210 mm
P: 520 mm
L: 700 mm

COZINHA

NESHER BARONESA

100%
MDF

GROW
CREAM
SUGAR
LIVE
LOVE

COFFEE
GROW
CREM
SUGAR
LIVE
LOVE

BRASTEMP

REALIDADE AUMENTADA

COFFEE

COZINHA NESHER BARONESA DIFERENCIAIS

Porta ripada em MDF com abertura articulada e design exclusivo Nesher.

Moderno e prático armário de canto. Design exclusivo Nesher.

Balcão 120 cm com prática gaveta porta-tempero. Exclusividade Nesher.

Gaveta com corrediça telescópica três estágios e abertura total.

Robusto e prático organizador de talheres.

Ergonomia e segurança com gavetões com laterais e traseiros altos.

COZINHA NESHER BARONESA DIFERENCIAIS

Exclusivos puxadores de alumínio na cor bronze.

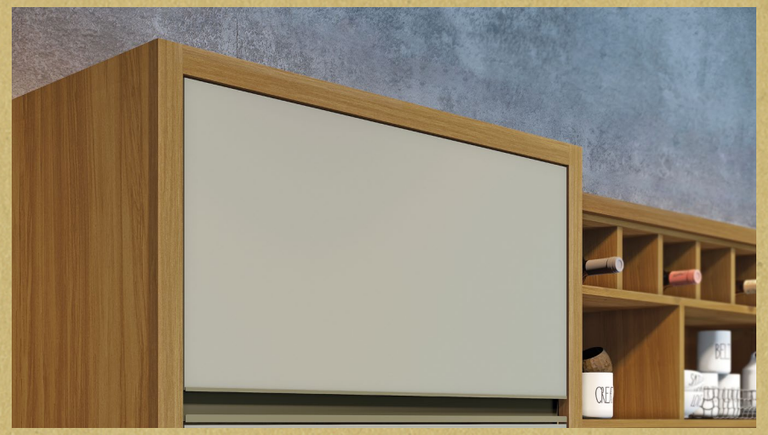

Molduras de MDF que contornam e enobrecem os armários.

Portas com abertura articulada com pistão a gás.

Balcão de 120 cm preparado para receber pia inox.

Balcão de 80 cm adaptável a uso de fogão cooktop.

FSC
www.fsc.org
FSC® C168299

FORESTS® FOR ALL FOREVER

Cuidado com o meio ambiente - Cadeia de suprimentos certificada no FSC C168299.

COZINHA NESHER BARONESA DIMENSÕES

COZINHA NESHER BARONESA MODULAÇÃO

ARMÁRIO

ARMÁRIO AÉREO
2 PORTAS BASCULANTES
80 cm
500369 - FREIJÓ/GRAFITE
500362 - FREIJÓ/OFF-WHT
A: 780 mm
P: 320 mm
L: 800 mm

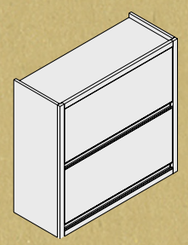

ARMÁRIO

ARMÁRIO GELADEIRA
1 PORTA BASCULANTE
80 cm
500338 - FREIJÓ/GRAFITE
500329 - FREIJÓ/OFF-WHT
A: 340 mm
P: 320 mm
L: 800 mm

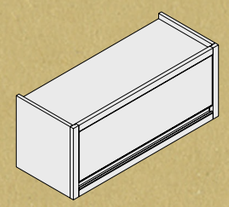

BALCÃO

BALCÃO CANTO DIR/ESQ
1 PORTA 93x52 cm
500341 - FREIJÓ/GRAFITE
500333 - FREIJÓ/OFF-WHT
A: 860 mm
P: 520 mm
L: 930 mm

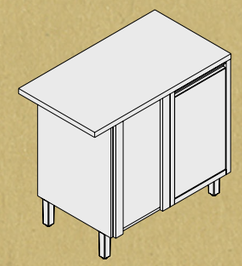

PAINEL DE ILHA
120 CM

PARA BALCÕES 120 cm

500439 - FREIJÓ
A: 1000 mm
P: 355 mm
L: 1200 mm

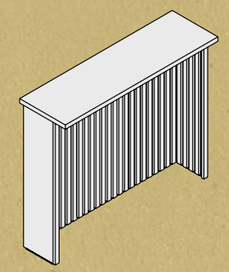

ARMÁRIO

ARMÁRIO AÉREO
1 PORTA BASCULANTE
ADEGA 120 cm
500330 - FREIJÓ
A: 780 mm
P: 320 mm
L: 1200 mm

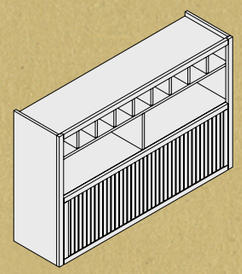

BALCÃO

BALCÃO 1 PORTA
1 GAVETA 80 cm
500342 - FREIJÓ/GRAFITE
500334 - FREIJÓ/OFF-WHT
A: 860 mm
P: 520 mm
L: 800 mm

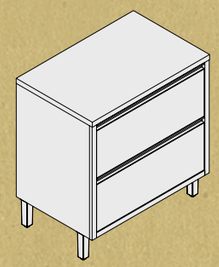

PANELEIRO

PANELEIRO 1 PORTA
3 GAVETAS TORRE
QUENTE 70 cm
500345 - FREIJÓ/GRAFITE
500337 - FREIJÓ/OFF-WHT
A: 2210 mm
P: 520 mm
L: 700 mm

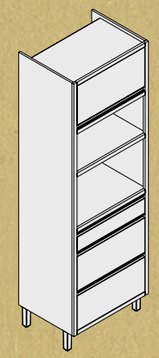

PAINEL DE ILHA
200 CM

PARA BALCÕES
120 cm + 80 cm

500438 - FREIJÓ
A: 1000 mm
P: 355 mm
L: 2000 mm

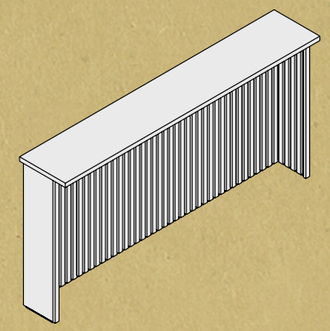

ARMÁRIO

ARMÁRIO AÉREO
CANTO DIR/ESQ
93X52 CM
500332 - FREIJÓ
A: 780 mm
P: 520 mm
L: 930 mm

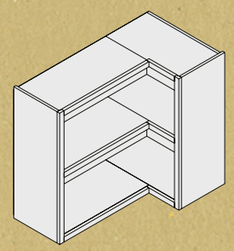

BALCÃO

BALCÃO 1 PORTA
4 GAVETAS 120 cm
500343 - FREIJÓ/GRAFITE
500335 - FREIJÓ/OFF-WHT
A: 860 mm
P: 520 mm
L: 1200 mm

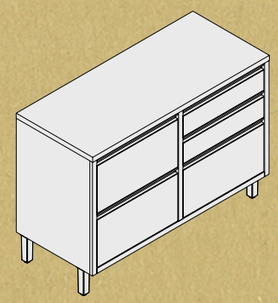

PANELEIRO

PANELEIRO 2 PORTAS
3 GAVETAS FORNO 70 cm
500344 - FREIJÓ/GRAFITE
500336 - FREIJÓ/OFF-WHT
A: 2210 mm
P: 520 mm
L: 700 mm

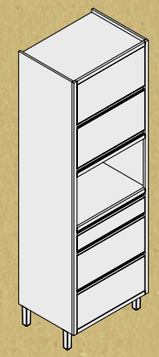

COZINHA

NESHER BURGUESA PREMIUM

100%
MDF

BRASTEMP

REALIDADE AUMENTADA

EAT
Ratatouille
olive oil
basil + parsley
garlic + onion
eggplant
green + red peppers
zucchini
yellow squash
tomatoes

BRASTEMP

COZINHA NESHER BURGUESA PREMIUM DIFERENCIAIS

Exclusivos puxadores de alumínio no padrão aço inox.

Tecnologia na cozinha com dobradiça anti-impacto slow motion.

Robustas molduras em MDF contornando os armários aéreos.

Robustos gavetões com laterais e traseiros altos.

Gavetas com corrediças telescópicas três estágios e abertura total.

Gaveta com organizador de talheres resistente e durável.

COZINHA NESHER BURGUESA PREMIUM DIFERENCIAIS

Armário aéreo com adega e nichos decorativos.

Bonitas e modernas portas de vidro reflecta no paneleiro cristaleira.

Tampo em MDF 30 mm no padrão amadeirado freijó.

Portas e gavetas em MDF nas cores branca e grafite.

Resistentes pés reguláveis com acabamento pintado na cor champanhe.

FSC
www.fsc.org
FSC® C168299

FORESTS® FOR ALL FOREVER

Cuidado com o meio ambiente - Cadeia de suprimentos certificada no FSC C168299.

COZINHA NESHER BURGUESA PREMIUM DIMENSÕES

COZINHA NESHER BURGUESA PREMIUM MODULAÇÃO

ARMÁRIO

ARMÁRIO AÉREO
1 PORTA 80 cm
500436 FREIJÓ/BRANCO
500437 FREIJÓ/GRAFITE
A: 340 mm
P: 320 mm
L: 800 mm

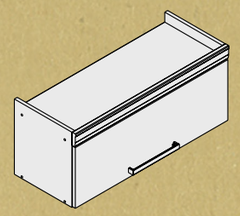

BALCÃO

BALCÃO 1 PORTA
1 GAVETA 80 cm
500547 - FREIJÓ/BRANCO
500552 - FREIJÓ/GRAFITE
A: 860 mm
P: 525 mm
L: 800 mm

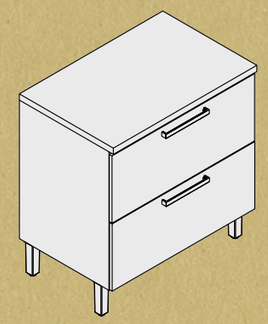

PAINEL DE ILHA
120 CM

PARA BALCÕES 120 cm

500439 - FREIJÓ
A: 1000 mm
P: 355 mm
L: 1200 mm

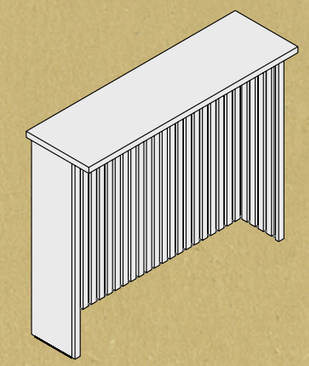

ARMÁRIO

ARMÁRIO AÉREO
2 PORTAS 80 cm
500545 - FREIJÓ/BRANCO
500550 - FREIJÓ/GRAFITE
A: 862 mm
P: 320 mm
L: 800 mm

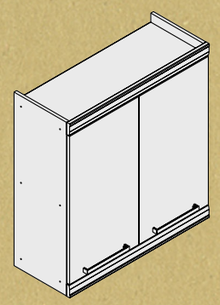

BALCÃO

BALCÃO 2 PORTAS
3 GAVETAS 120 cm
500548 - FREIJÓ/BRANCO
500553 - FREIJÓ/GRAFITE
A: 860 mm
P: 525 mm
L: 1200 mm

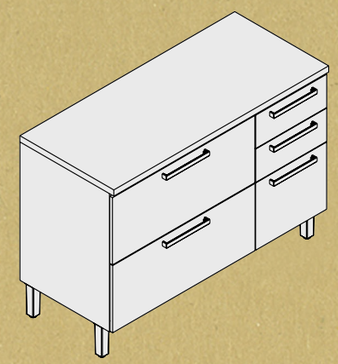

PAINEL DE ILHA
200 CM

PARA BALCÕES
120 cm + 80 cm

500438 - FREIJÓ
A: 1000 mm
P: 355 mm
L: 2000 mm

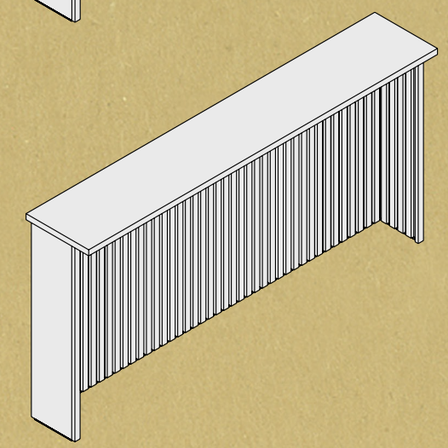

ARMÁRIO

ARMÁRIO AÉREO 2 PORTAS
ADEGA 120 cm
500546 - FREIJÓ/BRANCO
500551 - FREIJÓ/GRAFITE
A: 862 mm
P: 320 mm
L: 1200 mm

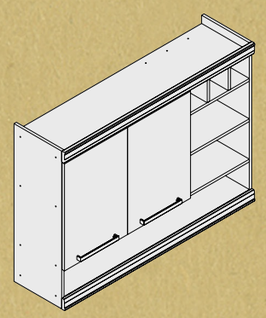

PANELEIRO

PANELEIRO 4 PORTAS
1 GAVETA 70 cm
500549 - FREIJÓ/BRANCO
500554 - FREIJÓ/GRAFITE
A: 2210 mm
P: 520 mm
L: 700 mm

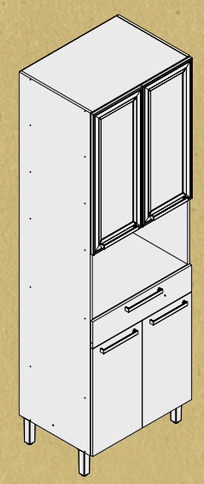

COZINHA

NESHER PRINCESA

100%
MDF

nesher
nesher

CHEESE
PIZZA
nesher
nesher

SUGAR
nesher

REALIDADE AUMENTADA

BRASTEMP
nesher

COZINHA NESHER PRINCESA DIFERENCIAIS

Porta ripada em MDF com abertura articulada e design exclusivo Nesher.

Moderno e prático balcão com nicho inferior e caixa organizadora.

Charmosa e prática caixa organizadora em MDF inclusa no produto.

Paneleiro profundo com duplo nicho forno e decorativo emoldurado.

Armário aéreo com montagem reversível (flex).

Elegante moldura na parte superior dos armários aéreos e paneleiros.

COZINHA NESHER PRINCESA DIFERENCIAIS

Gaveta com corrediças telescópicas 3 estágios e abertura total.

Robusto e prático organizador de talheres.

Robusto puxador em ABS com design exclusivo e acabamento gold.

Balcão de 80 cm permite a instalação de fogão cooktop.

Balcão de 120 cm permite a instalação de pia inox.

FSC
www.fsc.org
FSC® C168299

FORESTS® FOR ALL FOREVER

Cuidado com o meio ambiente - Cadeia de suprimentos certificada no FSC C168299.

COZINHA NESHER PRINCESA DIMENSÕES

COZINHA NESHER PRINCESA MODULAÇÃO

ARMÁRIO

ARMÁRIO 2 PORTAS
NICHO 200 cm
500346 - FREIJÓ/GRAFITE
500351 - FREIJÓ/OFF-WHT
A: 764 mm
P: 320 mm
L: 2000 mm

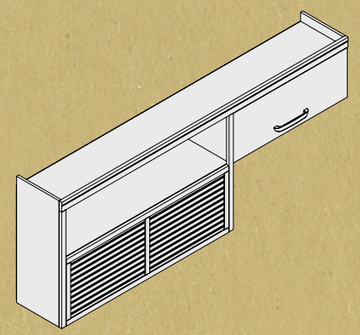

PANELEIRO

PANELEIRO 2 PORTAS
1 GAVETA TORRE QUENTE 70 cm
500350 - FREIJÓ/GRAFITE
500355 - FREIJÓ/OFF-WHT
A: 2210 mm
P: 520 mm
L: 700 mm

PAINEL DE ILHA
120 CM

PARA BALCÕES 120 cm

500439 - FREIJÓ
A: 1000 mm
P: 355 mm
L: 1200 mm

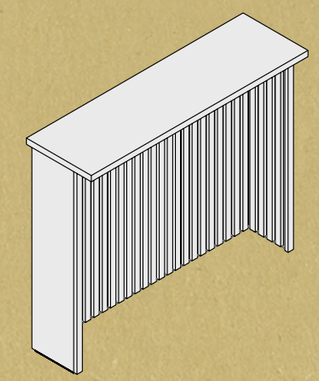

BALCÃO

BALCÃO 1 PORTA
1 GAVETA 80 cm
500348 - FREIJÓ/GRAFITE
500353 - FREIJÓ/OFF-WHT
A: 860 mm
P: 520 mm
L: 800 mm

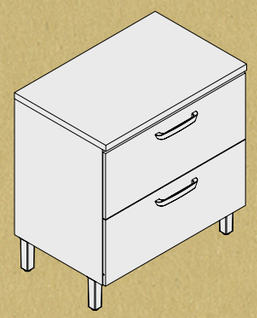

BALCÃO

BALCÃO 1 PORTA
2 GAVETAS COM CAIXA ORGANIZADORA 120 cm
500347 - FREIJÓ/GRAFITE
500352 - FREIJÓ/OFF-WHT
A: 860 mm
P: 520 mm
L: 1200 mm

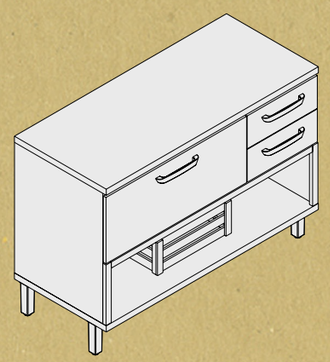

PANELEIRO

PANELEIRO 2 PORTAS
3 GAVETAS 64 cm
500349 - FREIJÓ/GRAFITE
500354 - FREIJÓ/OFF-WHT
A: 2210 mm
P: 450 mm
L: 640 mm

PAINEL DE ILHA
200 CM

PARA BALCÕES
120 cm + 80 cm

500438 - FREIJÓ
A: 1000 mm
P: 355 mm
L: 2000 mm

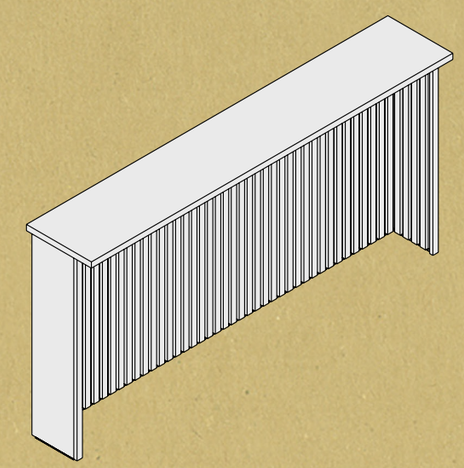

COZINHA

LOFT NESHER IMPERATRIZ

100%
MDF

Apples
Onions
Carrots
Coffee

REALIDADE AUMENTADA

LOFT NESHER IMPERATRIZ DIFERENCIAIS

Exclusivos puxadores de alumínio na cor champanhe.

Bonita porta ripada em MDF, design exclusivo Nesher.

Gaveta com organizador de talheres e corrediças telescópicas.

Tecnologia na cozinha com dobradiça slow motion.

FSC
www.fsc.org
FSC® C168299

FORESTS® FOR ALL FOREVER

Cuidado com o meio ambiente - Cadeia de suprimentos certificada no FSC.

COZINHA 6 PORTAS
2 GAVETAS
500328 - FREIJÓ/GRAFITE
500327 - FREIJÓ/OFF-WHT
A: 2120 mm
P: 470 mm
L: 1830 mm

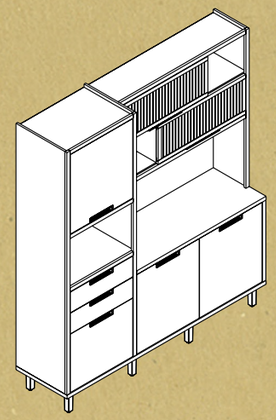

COZINHA

NESHER MASTER

SMALL
MEDIUM
BASIL

SALAD for DINNER
JUICY DRINKS
05:00

COZINHA NESHER MASTER DIFERENCIAIS

Robusto puxador em ABS com design exclusivo e acabamento gold.

Robusta e durável dobradiça caneco 35 mm.

Porta com abertura articulada e pistão a gás.

Gaveta com corrediça telescópica e organizador de talheres.

FSC
www.fsc.org
FSC® C168299

FORESTS® FOR ALL FOREVER

Cuidado com o meio ambiente - Cadeia de suprimentos certificada no FSC.

COZINHA 7 PORTAS
2 GAVETAS
500321 - FREIJÓ/BRANCO
500324 - FREIJÓ/GRAFITE
A: 2025 mm
P: 450 mm
L: 2180 mm

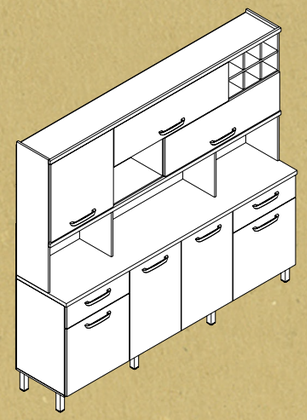

COZINHA

NESHER SMART

05:00

COZINHA NESHER SMART DIFERENCIAIS

Robusto puxador em ABS com design exclusivo e acabamento gold.

Robusta e durável dobradiça caneco 35 mm.

Porta com abertura articulada e pistão a gás.

Gaveta com corrediças telescópicas três estágios e abertura total.

FSC
www.fsc.org
FSC® C168299

FORESTS® FOR ALL FOREVER

Cuidado com o meio ambiente - Cadeia de suprimentos certificada no FSC.

COZINHA 5 PORTAS
2 GAVETAS
500322 - FREIJÓ/BRANCO
500325 - FREIJÓ/GRAFITE
A: 1960 mm
P: 450 mm
L: 1800 mm

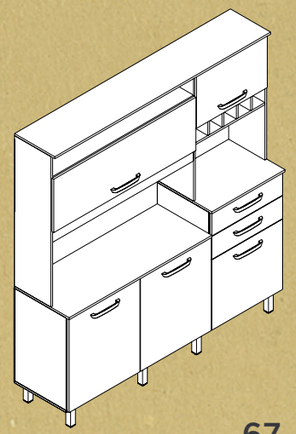

COZINHA

NESHER JR.

enjoy
THE LITTLE
things
A cozinha é
PEQUENA
mas cheia de
AMOR
O MELHOR
prato
&
prato
cheio!

enjoy
THE LITTLE
things
A cozinha é
PEQUENA
mas cheia de
AMOR
O MELHOR
prato é o
prato
cheio!

COZINHA NESHER JR. DIFERENCIAIS

Robusto puxador em ABS com design exclusivo e acabamento gold.

Robusta e durável dobradiça caneco 35 mm.

Porta com abertura articulada e pistão a gás.

Gaveta com corrediças telescópicas três estágios e abertura total.

FSC
www.fsc.org
FSC® C168299

FORESTS® FOR ALL FOREVER

Cuidado com o meio ambiente - Cadeia de suprimentos certificada no FSC.

COZINHA 4 PORTAS
2 GAVETAS
500323 - FREIJÓ/BRANCO
500326 - FREIJÓ/GRAFITE
A: 1960 mm
P: 450 mm
L: 1205 mm

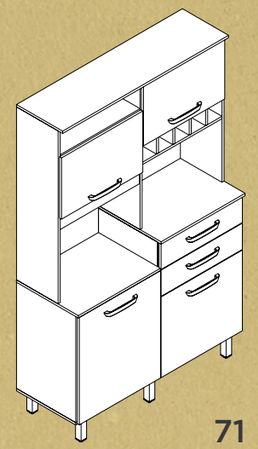

CAIXARIAS

Inspirados em produtos de alta decoração e cozinhas planejadas, o padrão madeira Freijó e a cor sólida Fendi são extremamente contemporâneos e proporcionam harmonia e beleza às combinações de corpo e portas.

FREIJÓ

Caixaria cozinhas Nesher Imperatriz, Baronesa, Burguesa, Princesa, Master, Smart, Jr., Portas Nesher Camponesa e Painel de Ilha.

FENDI

Caixaria cozinha Nesher Camponesa.

OFF - WHITE

Portas cozinhas Nesher Imperatriz, Baronesa e Princesa.

GRAFITE

Portas cozinhas Nesher Imperatriz, Baronesa, Princesa, Burguesa, Master, Smart e Jr.

BRANCO

Portas cozinhas Nesher Burguesa, Master, Smart e Jr.

PORTAS

Sempre criando tendências, a Nesher traz na nova coleção o novíssimo Off-white e o sofisticado Grafite. O Branco clássico e elegante também vem aliado ao amadeirado Freijó, proporcionando harmonia e grande beleza às nossas cozinhas.

QUALIDADE E INTEGRIDADE EMBALAGEM

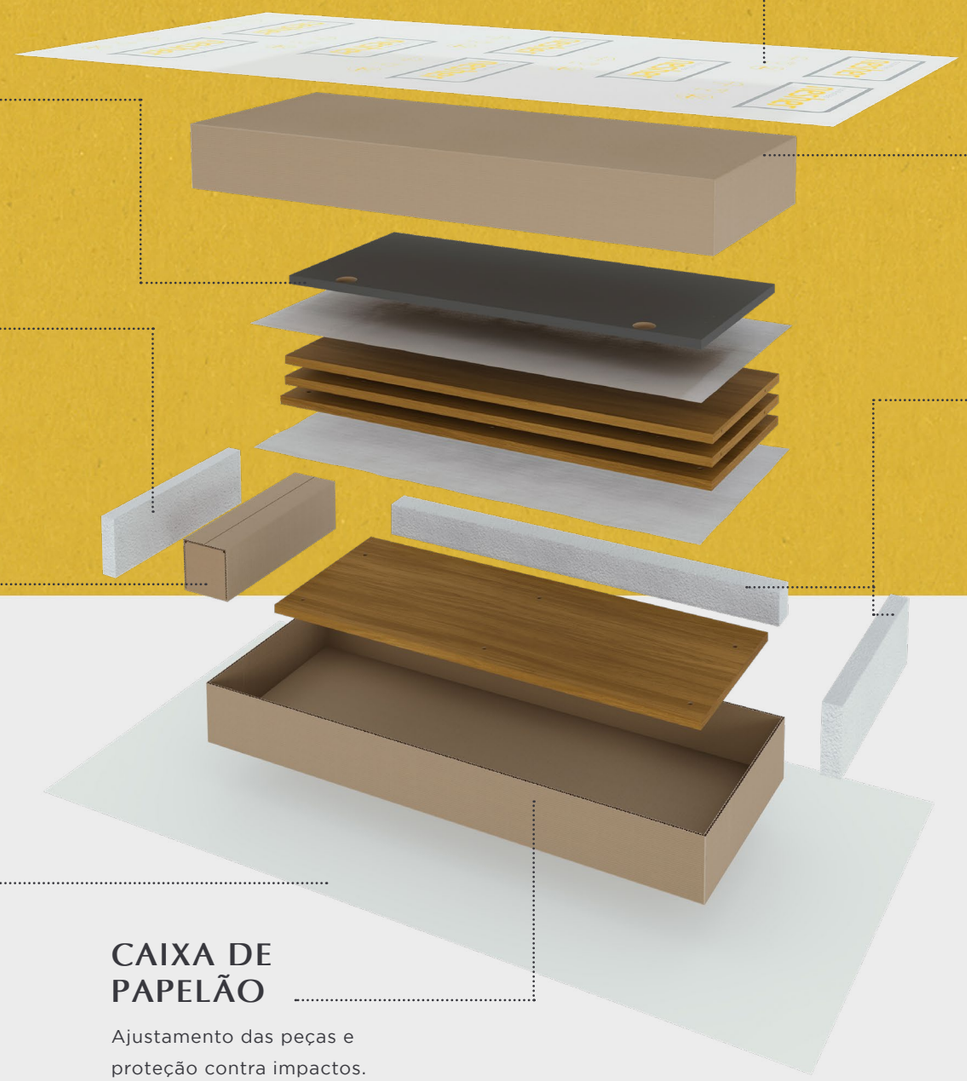

PLÁSTICO EXTERNO

Proteção contra umidade, violação e grafismos de uso.

CAIXA DE PAPELÃO

Ajustamento das peças e proteção contra impactos.

ISOPOR DE PROTEÇÃO

Preenchimento de espaços vazios e proteção a impactos e tombamentos.

MANTA DE POLIETILENO

Entre peças para proteção contra atritos e riscos.

ISOPOR DE PROTEÇÃO

Preenchimento de espaços vazios e proteção a impactos e tombamentos.

CAIXA DE FERRAGEM

Organização e facilitação na montagem. Proteção contra contatos entre ferragens e peças de madeira.

PLÁSTICO EXTERNO

Proteção contra umidade, violação e grafismos de uso.

CAIXA DE PAPELÃO

Ajustamento das peças e proteção contra impactos.

Pensando no consumidor com respeito e empatia, criamos nossa embalagem como uma caixa de presente que protege uma joia, garantindo total integridade, qualidade e durabilidade às nossas cozinhas.

PRESENÇA DIGITAL

SIGA-NOS

No Instagram e Facebook temos uma legião de fiéis fãs da marca e dos produtos Nesher.

+ DE **70** MIL

+ DE **200** MIL

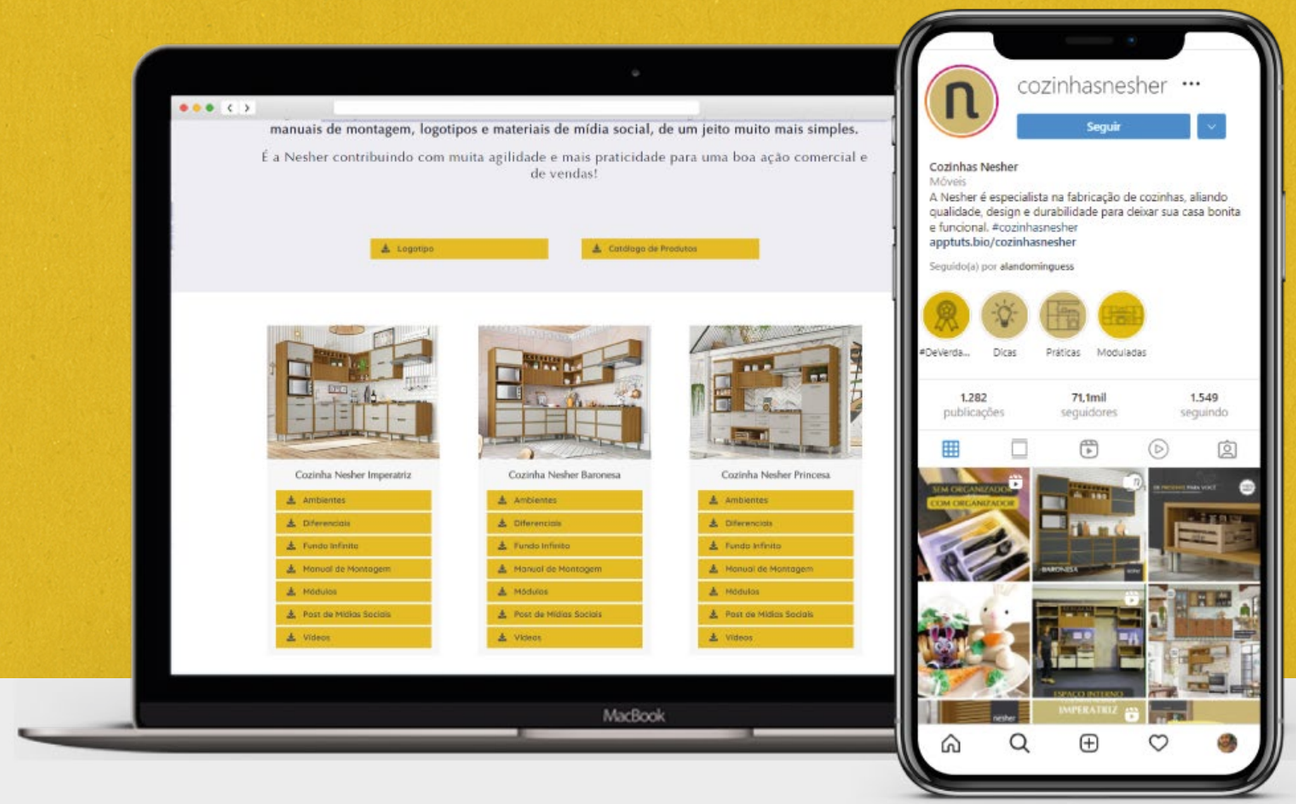

CENTRAL DE MARKETING

Agora, você pode fazer o download dos nossos materiais de divulgação, como fotos, vídeos, manuais de montagem, logotipos e conteúdos de redes sociais, de um jeito muito mais simples.

cozinhas

nesher