digital

Цифровая часть

Файл: digital.kicad_sch

Изм.	Лист	N°докум.	Подп.	Дата
Разраб.				
Пров.				
Т.контр.				
Н.контр.				
Утв.				

uSDX_328P Трансивер

Лит.	Масса	Масштаб

Лист 1 Листов 2

hamradio@conference.jabber.ru

Перв. примен.

Справ. N°

Подп. и дата

Инв.N°дубл.

Взам.инв.N°

Подп. и дата

Инв.N°подл.

Копировал

Формат А3

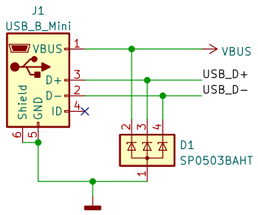

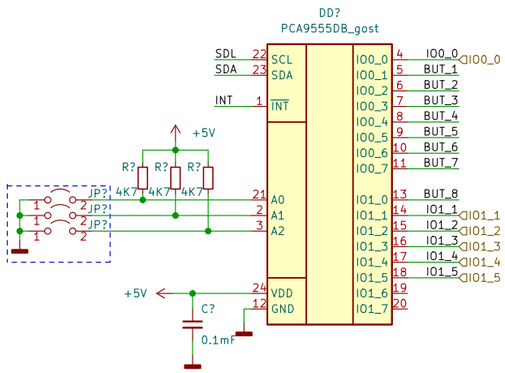

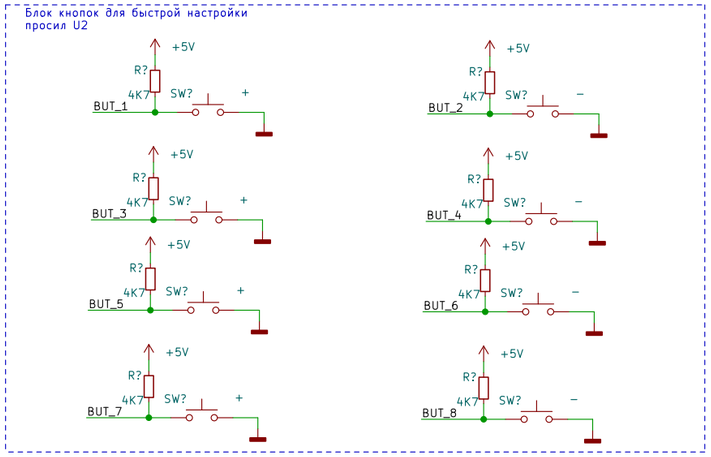

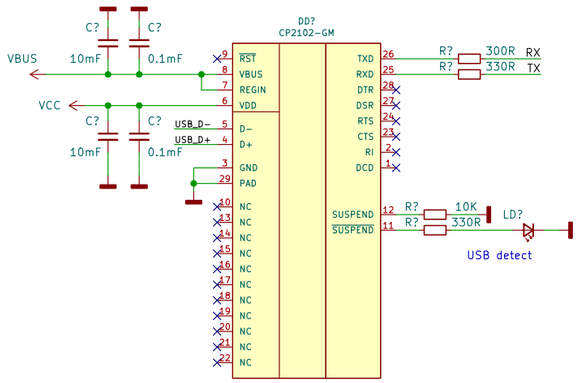

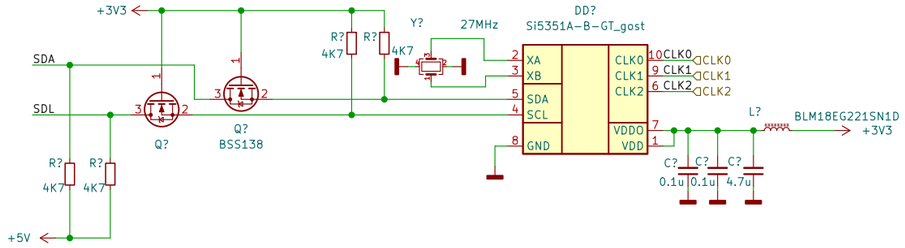

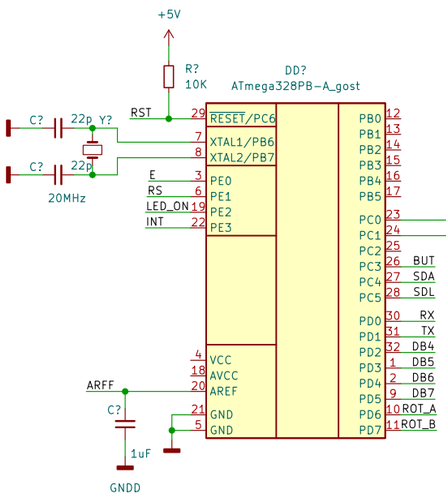

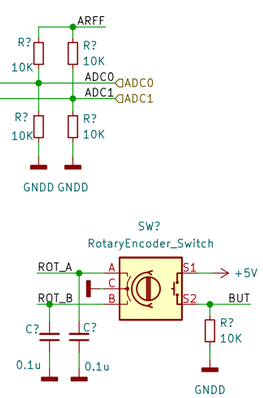

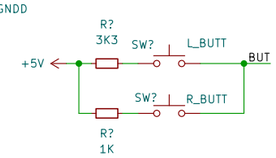

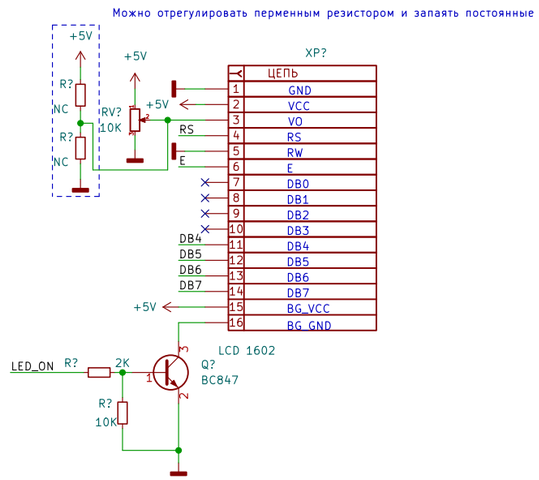

Изм.	Лист	N°докум.	Подп.	Дата

Лист 2

Копировал

Формат А3

Подп. и дата

Инв.N°дубл.

Взам.инв.N°

Подп. и дата

Инв.N°подл.