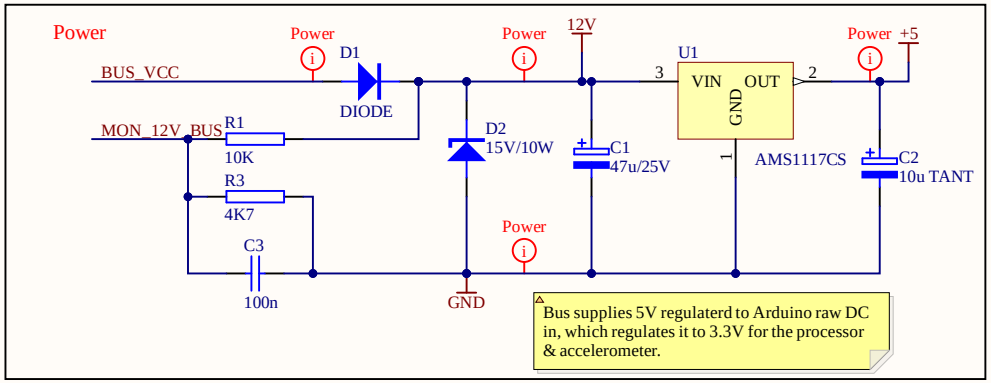

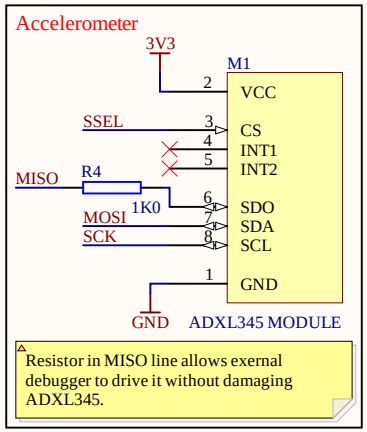

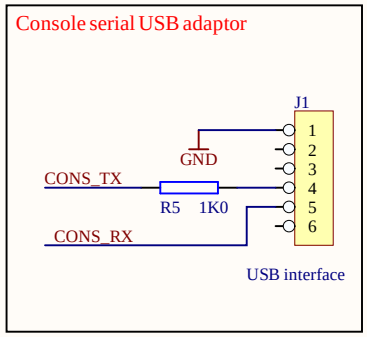

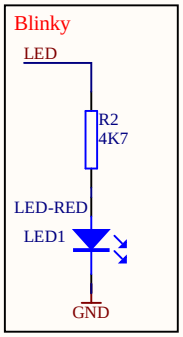

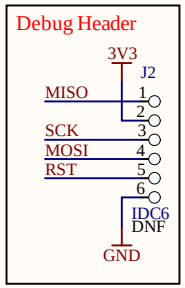

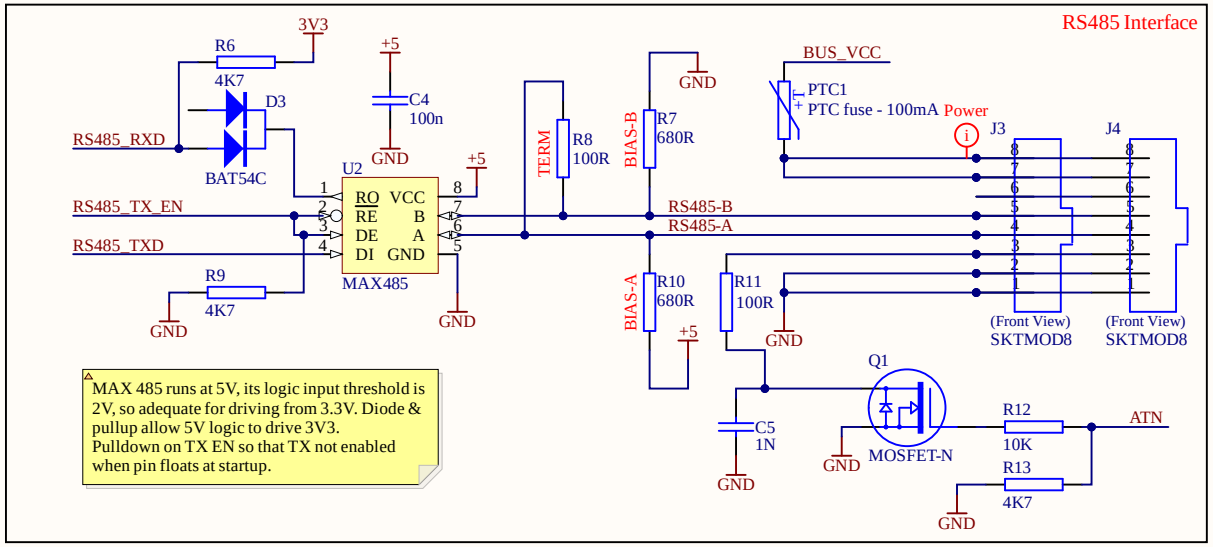

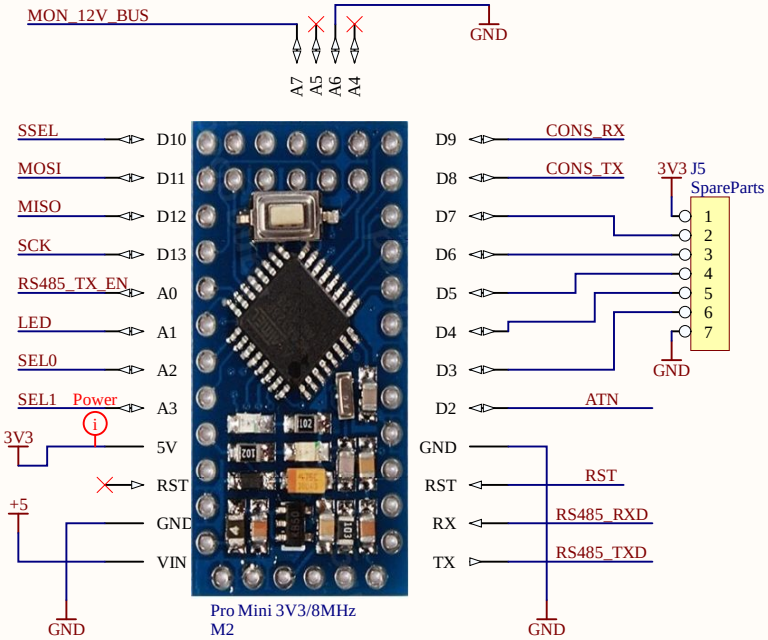

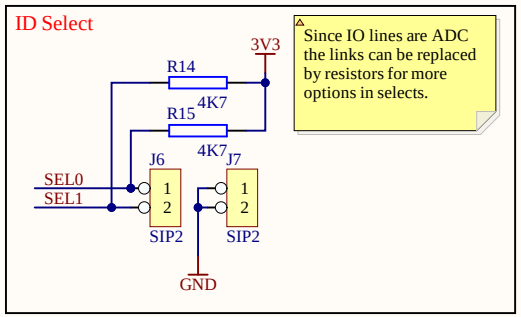

Title	SBC2022 Sensor	
Size A4	Number	Revision 1
Date: 9/28/2022		Sheet of 1 of 1
File: P:\Bed Controls\..\Sensor.SchDoc		Drawn By: TomH

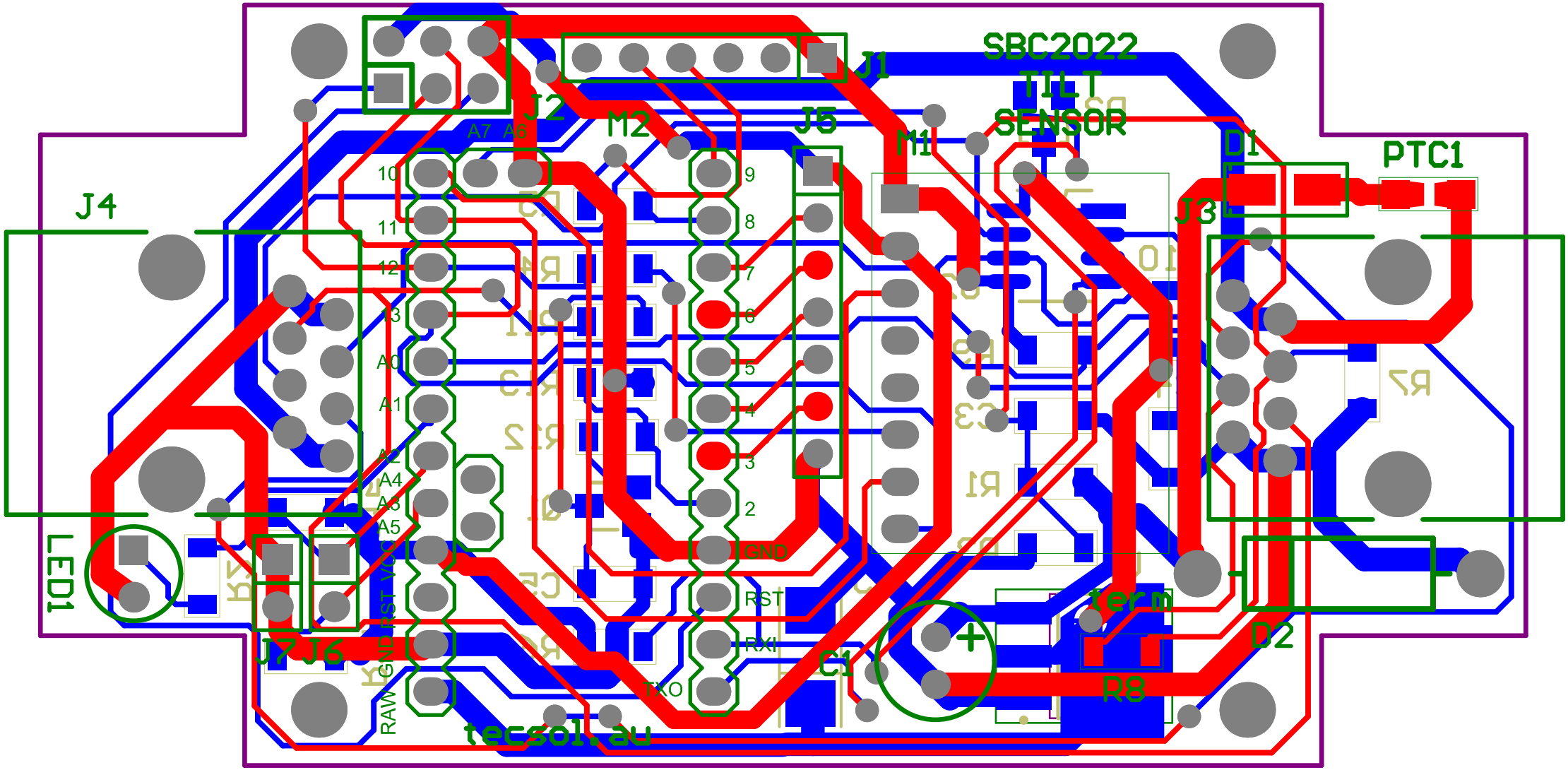
SBC2022
TILT
SENSOR
J1
J2
J3
J4
J5
J6
J7
M1
M2
D1
D2
PTC1
LED1
C1
R8
term
tecsol.au
A7 A6
10
11
12
13
A0
A1
A2
A4
A3
A5
RAW
GND
RST
VCC
9
8
7
6
5
4
3
2
GND
RST
RXI
TXO