电动升降桌 1200*600mm ZNZ-DDSJZ-26001
产品规格书

编制：_____

审核：_____

批准：_____

修订历史			
版本	**修订内容**	**修订人**	**修订日期**
A/0	文件新增	李发和	2026/03/02

目录

一、 产品定位 5
二、 业务及质量标准(国际/国家/行业/地方/企业标准) 5
三、 功能与性能 6
3.1 核心功能 6
3.2 关键技术参数及性能指标 7
四、 可靠性及可用性 7
4.1 故障分级响应 7
4.2 容错考虑 7
五、 物理特性 7
5.1 物理防护特性 7
5.2 结构特性 7
5.3 材质说明 9
5.4 储存以及运输特性 9
六、 装箱清单 9
七、 注意事项 9

一、产品定位

本产品是一款可进行电动调整高度的办公桌。尺寸 1200*600mm，配合坐姿和站姿的高度调节，实现书写、电脑办公、视频会议、阅读、绘画、书法等不同场景的最优桌面高度匹配。。

产品内部名称：智能桌系列 电动升降桌
产品内部型号：ZNZ-DDSJZ-26002

市场宣传名称：坐站两用式办公桌
市场宣传型号：ZNZ-DDSJZ-26002

应用场景：

- 家居办公与学些：无论是居家办公，还是作为孩子写作业，它都能根据每个人的身高精确调节。
- 空间优化：学生宿舍、小户型公寓、出租屋，作为多功能办公、学习、生活桌。
- 灵活办公：支持坐站交替式办公桌，缓解长久工作的久坐疲劳与预防脊椎疾病。

功能特征：

- 电动升降系统：高度调节范围广泛（70-119cm），能适配不同身高和坐站姿需求。升降过程平稳、快速且静音；
- 智能交互体验：高度记忆与智能提醒，可存储三组常用高度，实现一键切换；
- 桌面材质：优质升降桌的桌面多采用 E0 级标准的环保板材，甲醛释放量远低于国家标准，从源头保障你的健康；

产品图片：

二、业务及质量标准(国际/国家/行业/地方/企业标准)

序号	标准名称	关键要求概述	参考标准
1	结构安全	桌面边角倒圆处理，整体结构强度、稳定性等	GB 28008-2024《家具结构安全技术规范》
2	有害物质限量	对甲醛、苯系物、重金属（如铅、镉）、邻苯二甲酸酯等有害物质提出限量要求	GB 18584-2024《家具中有害物质限量》
3	安全测试	施加 1.5 倍超载额定负载保持 1 分钟	ISO 16121
4	环境适应性	高温(60℃/4h)→低温(-20℃/4h)→湿热(40℃/90%RH/48h）循环后功能测试	GB/T 2423.1-2008
5	工厂资质	ISO13485	

三、功能与性能

3.1 核心功能

- 高度灵活调节：适配工作生活场景，满足坐姿和站姿的不同需求；
- 平滑静音升降：升降速度 25mm/s,无卡顿无冲击，运行噪音低于 45 分贝,不干扰工作环境；
- 空间适配：小户型友好,紧凑设计不占用过多空间。

模块	规格	技术参数
1	升降速度	25mm/s
2	升降控制方式	按键、3 档记忆
3	电机类型	单电机
4	升降精度	未明示
5	升降保护	童锁/遇阻反弹
6	升降范围	700-1190mm
7	升降寿命	2 万+
8	噪音	＜45dB
9	承重	80KG
10	桌面材质	环保板
11	桌面环保等级	E0 级
12	桌面尺寸	1200*600mm / 可选配 1000*600
13	桌面厚度	25mm
14	桌面颜色/纹理	默认亮白、可选黑、灰；
15	桌面设计	桌角圆弧设计
16	桌架材质	优质冷轧钢
17	桌腿设计	工字桌腿
18	安装方式	简易组装、可自组装；
19	配件	标配耳机架、杯架

3.2 关键技术参数及性能指标

四、可靠性及可用性

4.1 故障分级响应

序号	故障等级	定义	响应时效	案例
1	1 类故障	安全风险（坠落）	≤24 小时	结构断裂导致倾倒、尖锐部件外露
2	2 类故障	功能丧失（无法调节）	≤72 小时	升降机构卡死无法调节、桌板倾斜功能失灵
3	3 类故障	性能衰减（操作不畅）	≤7 天内	轻微下沉/异响
4	4 类故障	外观损伤（不影响功能）	常规维护	表面划痕/涂层局部脱落

4.2 容错考虑

序号	故障描述	应对方案	备注
1	电动升降电机损坏	更换电机模块	
2	控制操作界面损坏	更换控制模块	

五、物理特性

5.1 物理防护特性

序号	属性	工作环境	存储环境
1	温度	0℃~40℃	0℃~40℃
2	湿度	10~95%(无凝结)	10~95%(无凝结)

5.2 结构特性

模块	规格	技术参数
结构规格	工作伸展状态尺寸（L*W*H）	1200*600*(710~119)mm
	包装尺寸（L*W*H）	桌架约 750x220x170mm；桌板约：1460x640x65mmmm
	重量	24.5±0.5kg(净重)/26±0.5kg(毛重)
材质	材质	铝材+塑料+木材
	颜色	白色/黑色/灰色(桌面可选多种颜色)

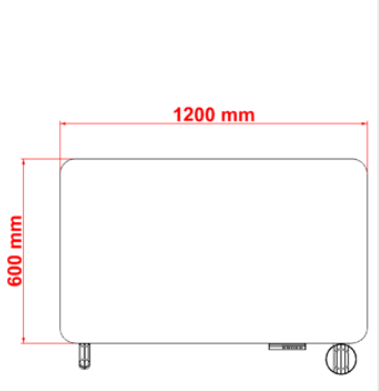
1200 mm
600 mm

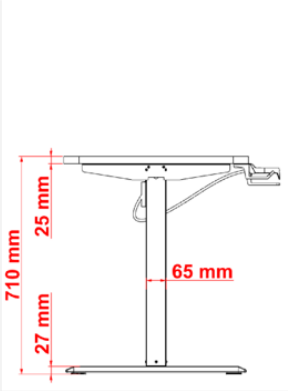
710 mm
25 mm
27 mm
65 mm

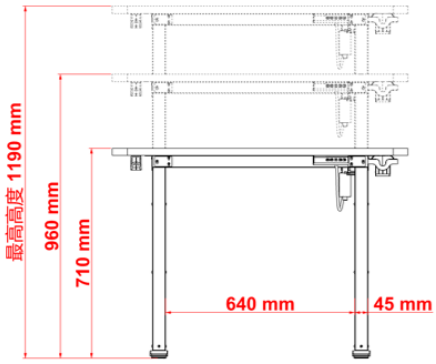
最高高度 1190 mm
960 mm
710 mm
640 mm
45 mm

5.3 材质说明

5.4 储存以及运输特性

- 温度要求：明确产品存储的温度范围，常温（0℃至 40℃）
- 产品包装振动测试：整箱包装在振幅:1 英寸,频率:4HZ,RPM:200±5 转/分钟,时间:1 小时的条件下运行,试产品外箱不可有破损,外箱内产品不可有破损,变形和失去功能。

六、装箱清单

类型	物料名称	数量
配件清单	底座	1 PCS
	立柱与桌板	1 PCS
附件清单	产品说明书/保修卡/合格证	1 PCS
	3#内六角扳手	1 PCS
	M5*30 大平头内六角螺丝	4 PCS
	不锈钢垫片 M5x20x1	4 PCS

七、注意事项

- 禁止桌面放置超重设备及器材。