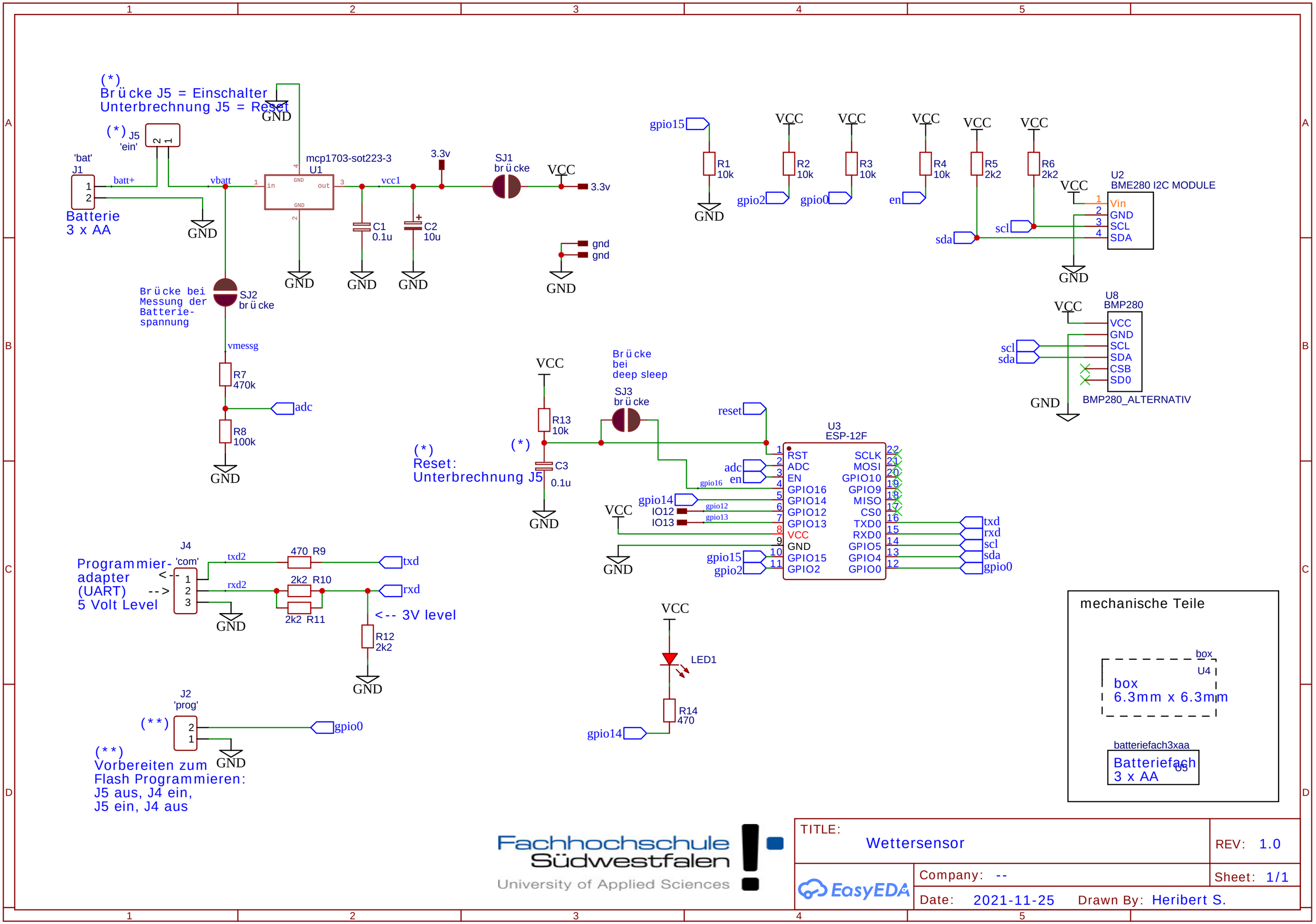
(*)
Brücke J5 = Einschalter
Unterbrechnung J5 = Reset
(*) J5
'ein'
'bat'
J1
batt+
vbatt
Batterie
3 x AA
GND
mcp1703-sot223-3
U1
in
out
vcc1
3.3v
SJ1
brücke
VCC
3.3v
C1
0.1u
C2
10u
gnd
gnd
Brücke bei
Messung der
Batterie-
spannung
SJ2
brücke
vmessg
R7
470k
adc
R8
100k
gpio15
R1
10k
R2
10k
gpio2
R3
10k
gpio0
R4
10k
en
R5
2k2
sda
R6
2k2
scl
U2
BME280 I2C MODULE
Vin
GND
SCL
SDA
U8
BMP280
VCC
GND
SCL
SDA
CSB
SD0
BMP280_ALTERNATIV
Brücke
bei
deep sleep
SJ3
brücke
R13
10k
(*)
C3
0.1u
(*)
Reset:
Unterbrechnung J5
reset
U3
ESP-12F
RST
ADC
EN
GPIO16
GPIO14
GPIO12
GPIO13
VCC
GND
GPIO15
GPIO2
SCLK
MOSI
GPIO10
GPIO9
MISO
CS0
TXD0
RXD0
GPIO5
GPIO4
GPIO0
gpio16
gpio12
gpio13
IO12
IO13
gpio14
txd
rxd
J4
'com'
Programmier-
adapter
(UART)
5 Volt Level
txd2
rxd2
470 R9
2k2 R10
2k2 R11
R12
2k2
<-- 3V level
LED1
R14
470
J2
'prog'
(**)
(**)
Vorbereiten zum
Flash Programmieren:
J5 aus, J4 ein,
J5 ein, J4 aus
mechanische Teile
box
U4
box
6.3mm x 6.3mm
batteriefach3xaa
Batteriefach
3 x AA
U5
Fachhochschule
Südwestfalen
University of Applied Sciences
TITLE:
Wettersensor
REV: 1.0
EasyEDA
Company: --
Sheet: 1/1
Date: 2021-11-25
Drawn By: Heribert S.