6.3 (3.2 0.8)

POS. PROVEEDOR	POS. SIDER.	DENOMINACION	CANT	MATERIAL	PESO	OBSERVACIONES
1	:	CABEZAL DE EXTREMO	1	VER NOTA	.	.
2	:	TUBO DIAM. A ESP: 8 mm LONG: 1000	1	SAE 1020	.	.

PESOS ESTIMADOS:
- MANDRIL ø45: 9,0 Kgs.
- MANDRIL ø93: 20,9 kgs.

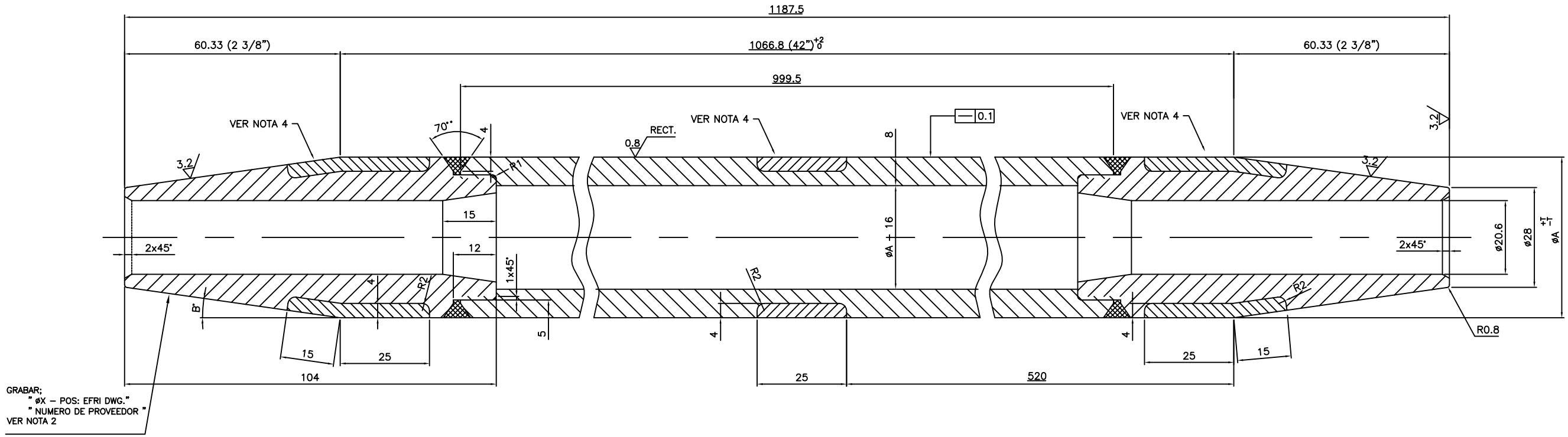

ø A	Ang B°	EFRI DWG	PESO Kgs. (APROX.)	DESCRIPCION
ø 52,55	$\mathrm{arcTg}\left(\frac{\frac{A-28}{2}}{60.33}\right)$	ED–2922	$\frac{1187.5 \times 3{,}14 \times 0{,}00000785}{4}\ (øA^2 - 20.6^2)$	MANDRIL DE TRABAJO FULL LENGTH

NOTAS:
1– MATERIAL : SAE 1040/1045 – NITRURADO GASEOSO 48–52 HRc PROF. 0.2–0.4
2– EN CASO DE MANDRIL RECUPERADO, GRABAR N° DE MANDRIL DADO POR EFRI. ALT. TEXTO 5 mm. x 0.3 PROF.
3– LIMITE DE DESGASTE 0,2 MM DE ø A.
4– RELLENAR CON ELECTRODOS DE STELLITE 1 EN TRES PASADAS DE 1.5mm C/U LUEGO MAQUINAR S/ DETALLE DUREZA OBTENIBLE APROX. 54HRc.

REFERENCIA:
6–6032–1000 – BARRA PORTA MANDRIL

REV.	DESCRIPCION	FECHA
1	Camb. Modelo	08/08/14

Siderca
Tenaris Group

NRO.PLANO/REV.: EFRI-DWG 2922/00

DESCRIPCION:
DESCRIPCIÓN
MANDRIL FULL LENGTH LAC01

REQUERIMIENTOS P/PIEZAS MEC.
VARIACIONES P/DIMENSIONES SIN TOLERANCIAS

LONG.	MAS DE	—	6	30	120	400
	HASTA	6	30	120	400	1000
	+/–	0.1	0.2	0.3	0.5	0.8
ANGULOS	LONG. LADO MAS CORTO					
	MAS DE	—	10	50	120	400
	HASTA	10	50	120	400	—
	+/–	1°	30'	20'	10'	5'
RUGOSIDAD SUPERFICIAL	MICRO PULGADAS	500	250	125	63	
	(UM)	12.5	6.3	3.2	1.6	

REALIZO:	REVISO:	APROBO:	FECHA:	ANULA Y SUSTITUYE:	PROYECCION:
DPC	SMD	PCL	30/01/08		

EFRIPLA N° 00102/2–VIG.27–09–2002