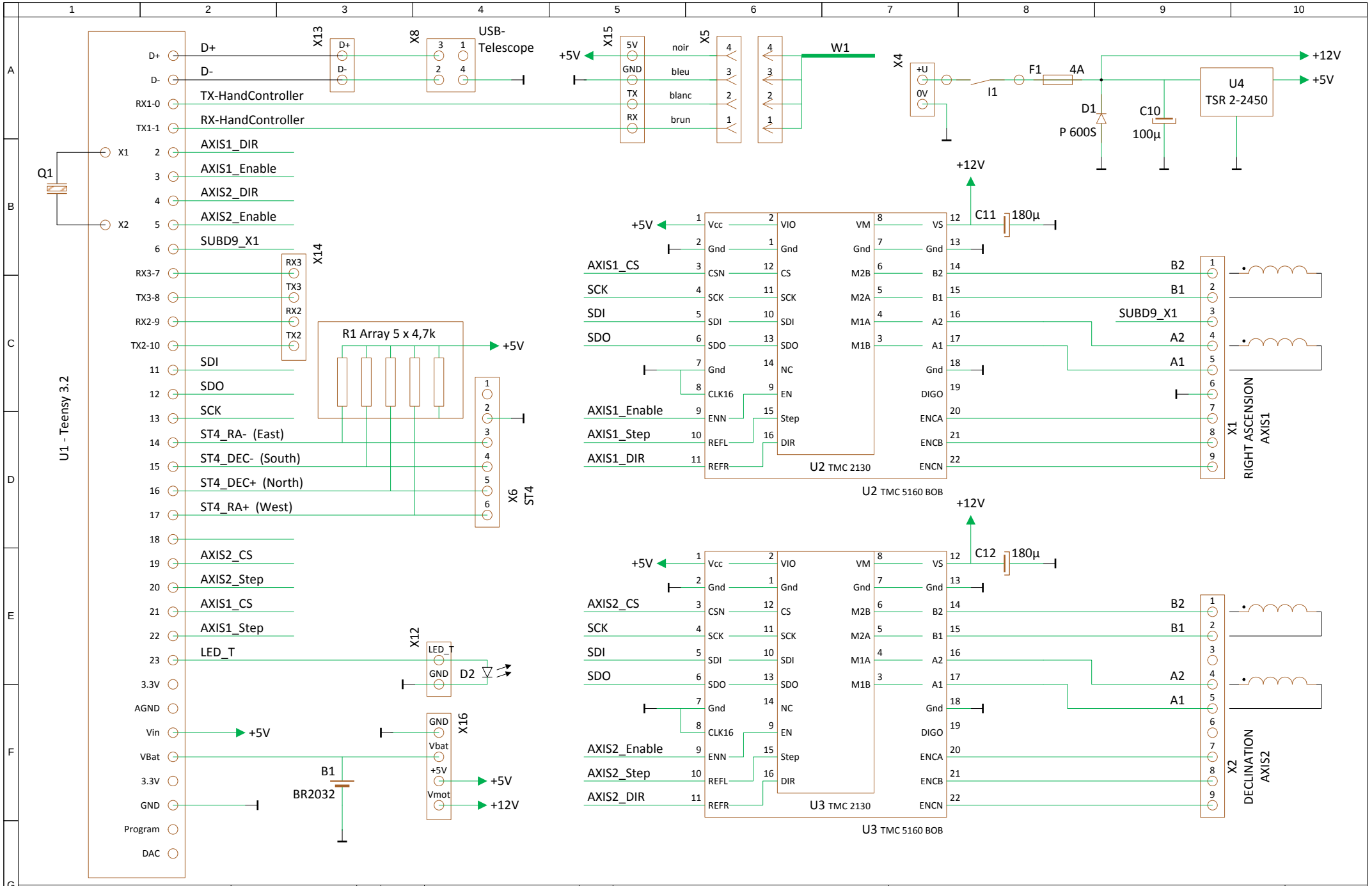

DESSINE :					TeenAstro v2.4.2 mini	Schéma Telescope	FOLIO 1
VERIFIE :							
DATE DE CREATION : 19/11/2018	A				Document n° : **2019-02**		2
	INDICE	DATE	MODIFICATION	DES			

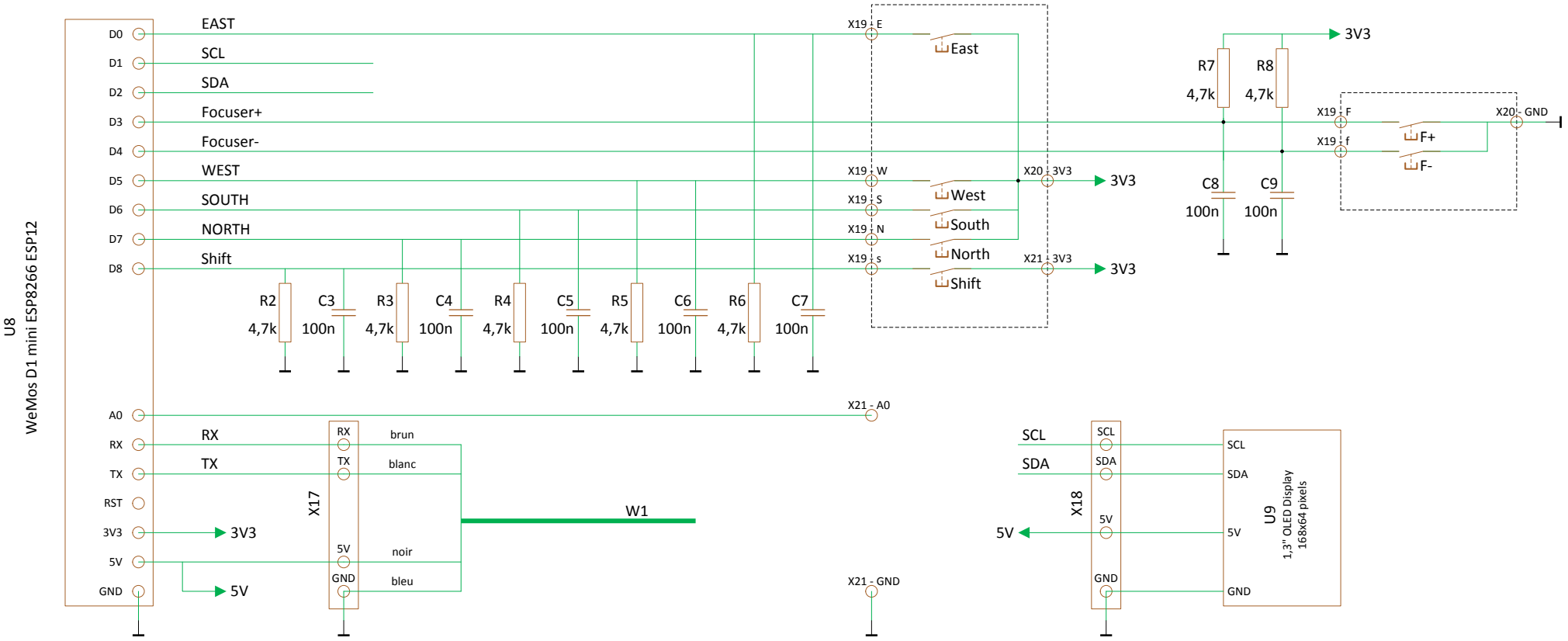

DESSINE :					TeenAstro v2.4.2 mini	Schéma HandController	FOLIO 2
VERIFIE :							◀ 1 3 ▶
DATE DE CREATION : 19/11/2018	A				Document n° : **2019-02**		
	INDICE	DATE	MODIFICATION	DES			

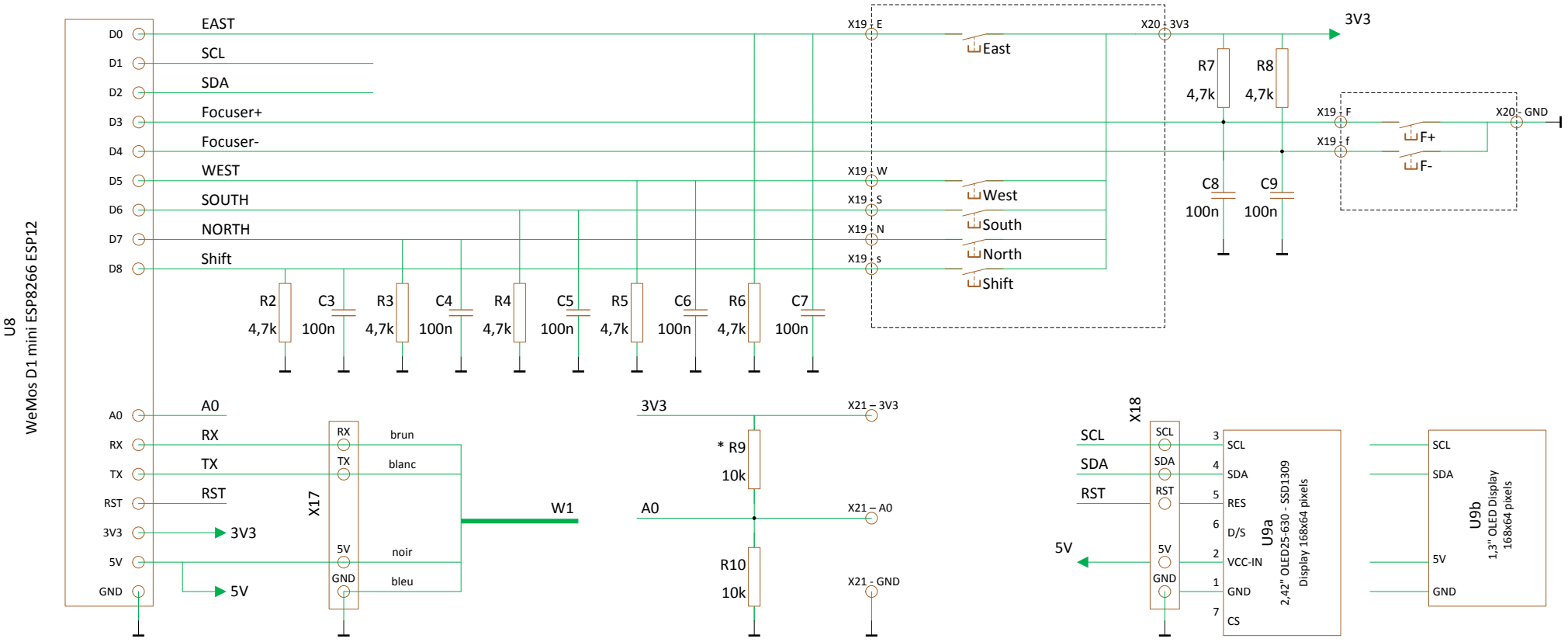

* Solder R9, if 2,42" OLED display (U9a) is used

DESSINE :					TeenAstro v2.4.2 mini	Schéma HandController	FOLIO 2
VERIFIE :							◀ 1 3 ▶
DATE DE CREATION : 19/11/2018	A				Document n° : **2019-02**		
	INDICE	DATE	MODIFICATION	DES			

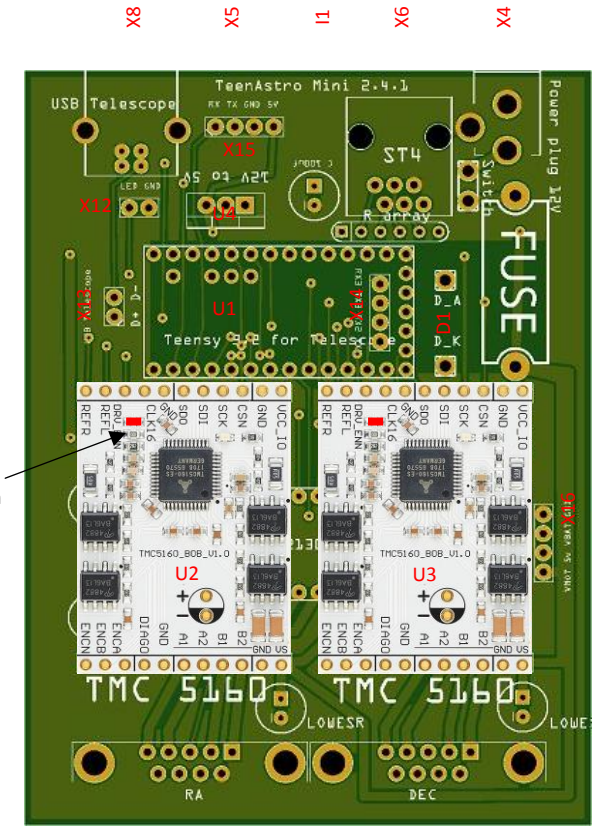

Dessouder R2 puis souder en R1

X1
Right Ascension

X2
Declination

Version 2.4 avec des TMC 5160 BOB

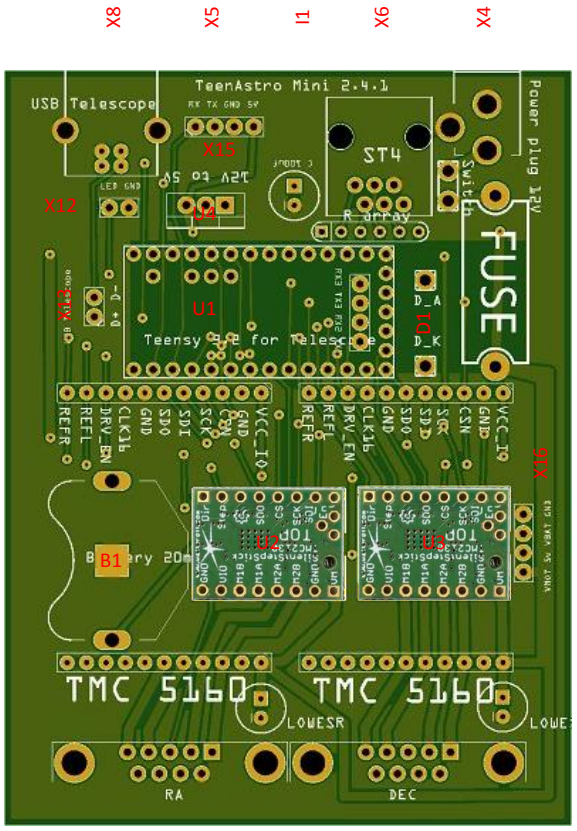

X1
Right Ascension

X2
Declination

Version 2.4 avec des TMC 2130

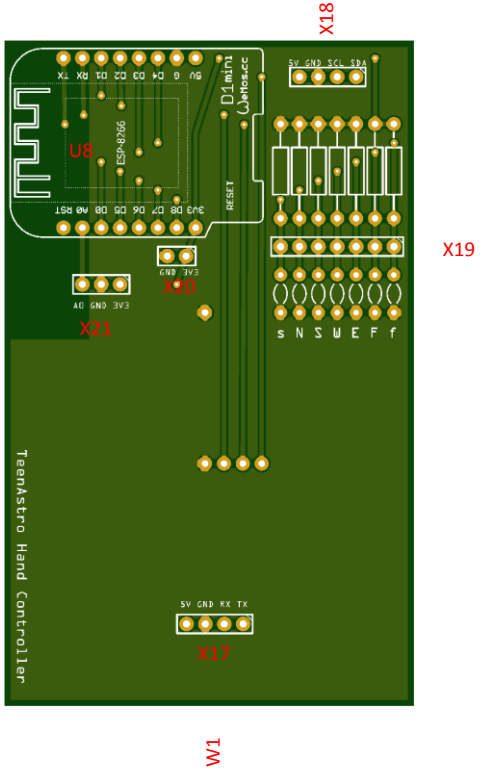

Note : le sens de rotation des moteurs RA et DEC est inversé avec des TMC 2130

DESSINE :					TeenAstro v2.4.2 mini	Schéma	FOLIO
VERIFIE :						Implantation	3
DATE DE CREATION : 19/11/2018	A				Document n° : **2019-02**		◀ 2 4 ▶
	INDICE	DATE	MODIFICATION	DES			

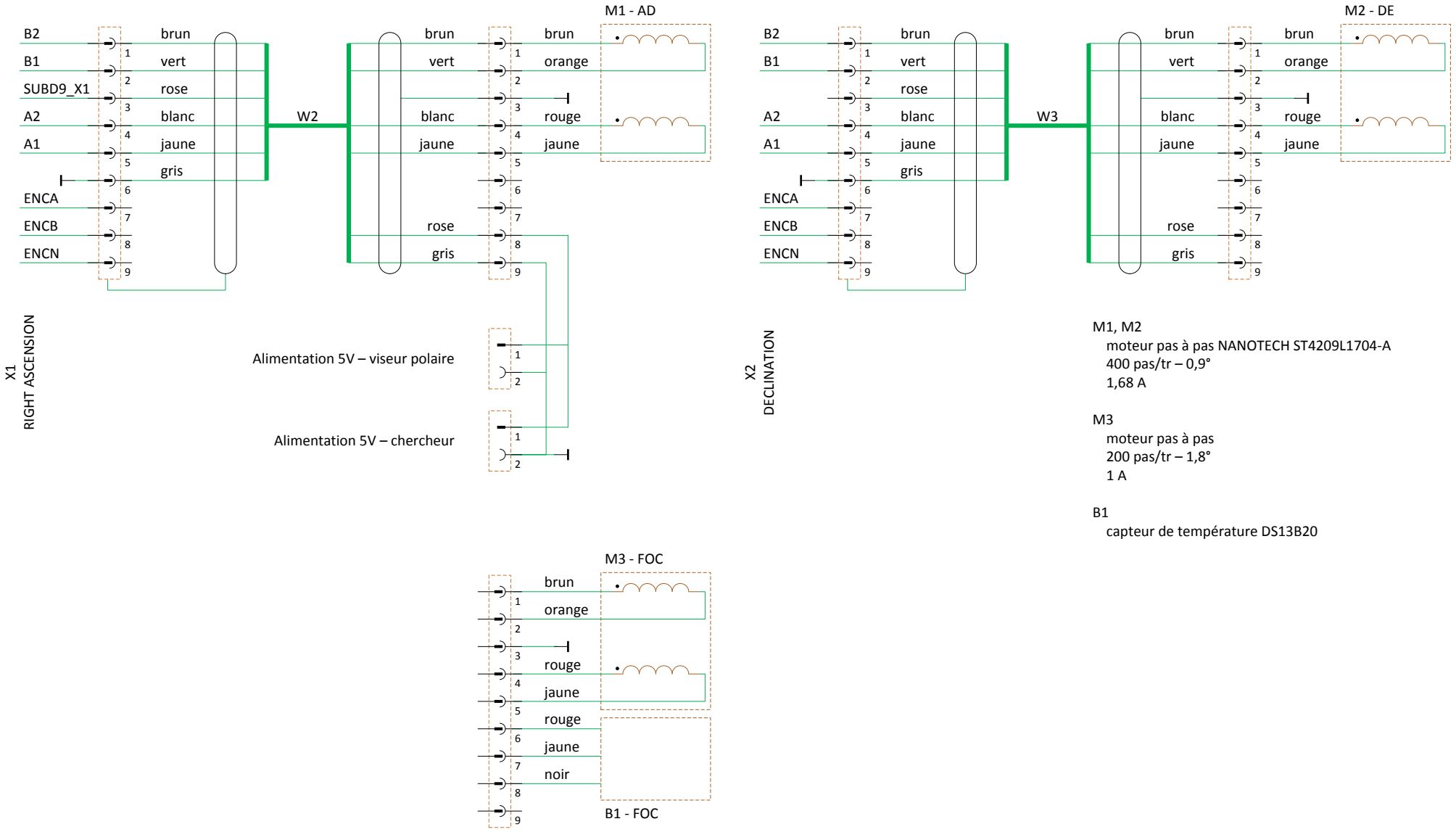

M1, M2
moteur pas à pas NANOTECH ST4209L1704-A
400 pas/tr – 0,9°
1,68 A

M3
moteur pas à pas
200 pas/tr – 1,8°
1 A

B1
capteur de température DS13B20

DESSINE :					TeenAstro v2.4.2 mini	Schéma	FOLIO
VERIFIE :						Schéma de liaison EM-2	4
DATE DE CREATION : 19/11/2018	A				Document n° : **2019-02**		◀ 3 5 ▶
	INDICE	DATE	MODIFICATION	DES			