Unisoc Confidential For longcheer

Ext_Audio PA Design Notes_V1.1

2019.04.22

方案说明

- 本文介绍了外接模拟音频功放的方案，适用于PMU为SC2721/SC2720及SC2731的平台，常用的有SC9863A，SC9832E，SC9820E，SC7731E，SC9853I等。
- 方案分为HP_R与AMPG_VCOM假差分方案和HP_R与AMPG_VCOM假差分兼容HP_L差分方案，首选用HP_R与AMPG_VCOM假差分方案。

Unisoc Confidential For longchuer

HP_R与AMPG_VCOM假差分方案

- SC2721/SC2720/SC2731接外部模拟音频功放采用耳机的HP_R与AMPG_VCOM的假差分方案，这种做法相对于用SPK_P/N接外部功放的优势是在免提通话时，对抗TDD noise的干扰能力更强。具体方案见下图。

Unisoc Confidential For longcheer

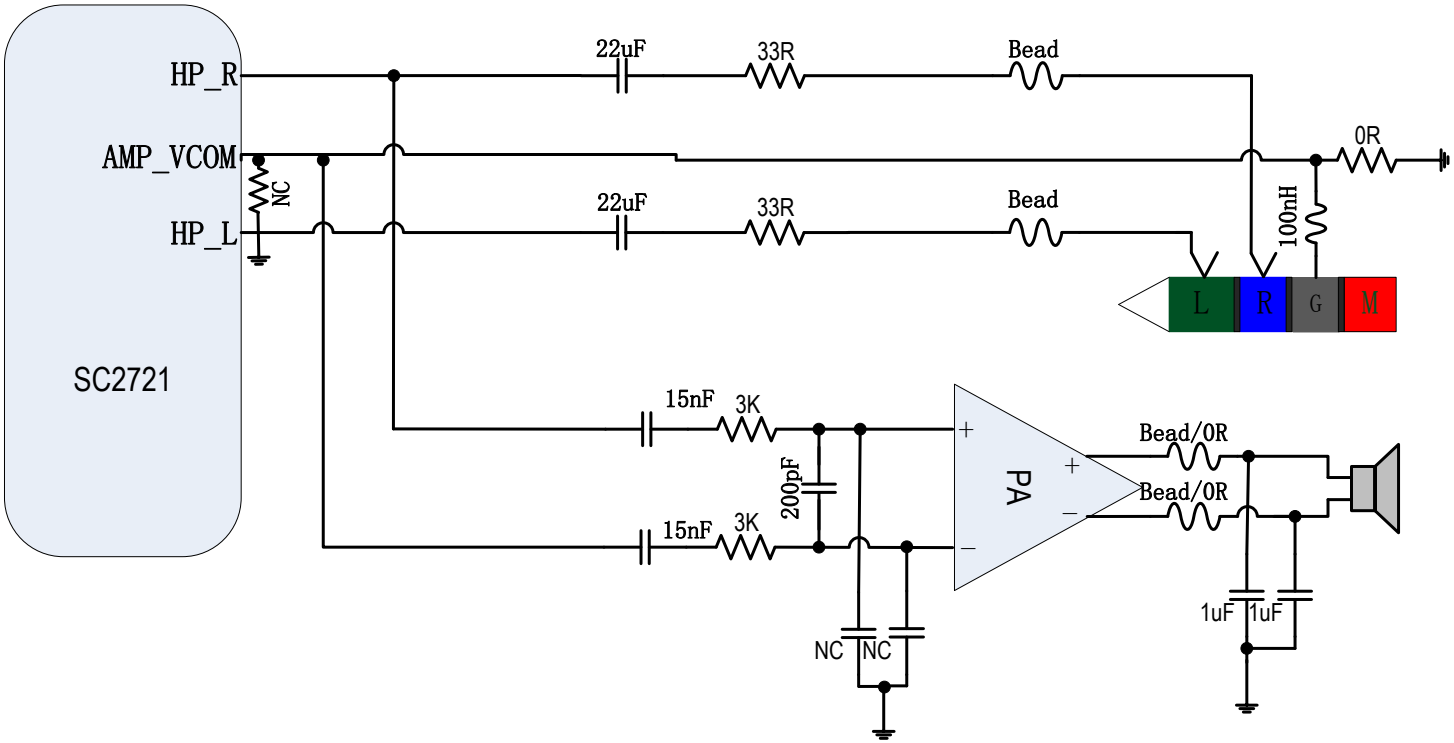

HP_R与AMPG_VCOM假差分方案

紫光展锐 UNIGROUP SPREADTRUM & RDA

- AMPG_VCOM与HP_R全程平行走线，并立体包地。

- AMPG_VCOM的接地方式与原来保持不变。
- 软件部分同时需要相应更改，详细咨询软件AE/FAE。

Unisoc Confidential For Longcheer

HP_R与AMPG_VCOM假差分兼容HP_L差分方案

紫光展锐 UNIGROUP SPREADTRUM & RDA

- 如果条件允许，可以考虑兼容HP_R与HP_L的差分方式输出给外部功放，见下图，这种接法的优势是有高的SNR，但是最小绝对输出噪声会大一些。首选HP_R与AMPG_VCOM假差分方案。

Unisoc Confidential For Jongdeer

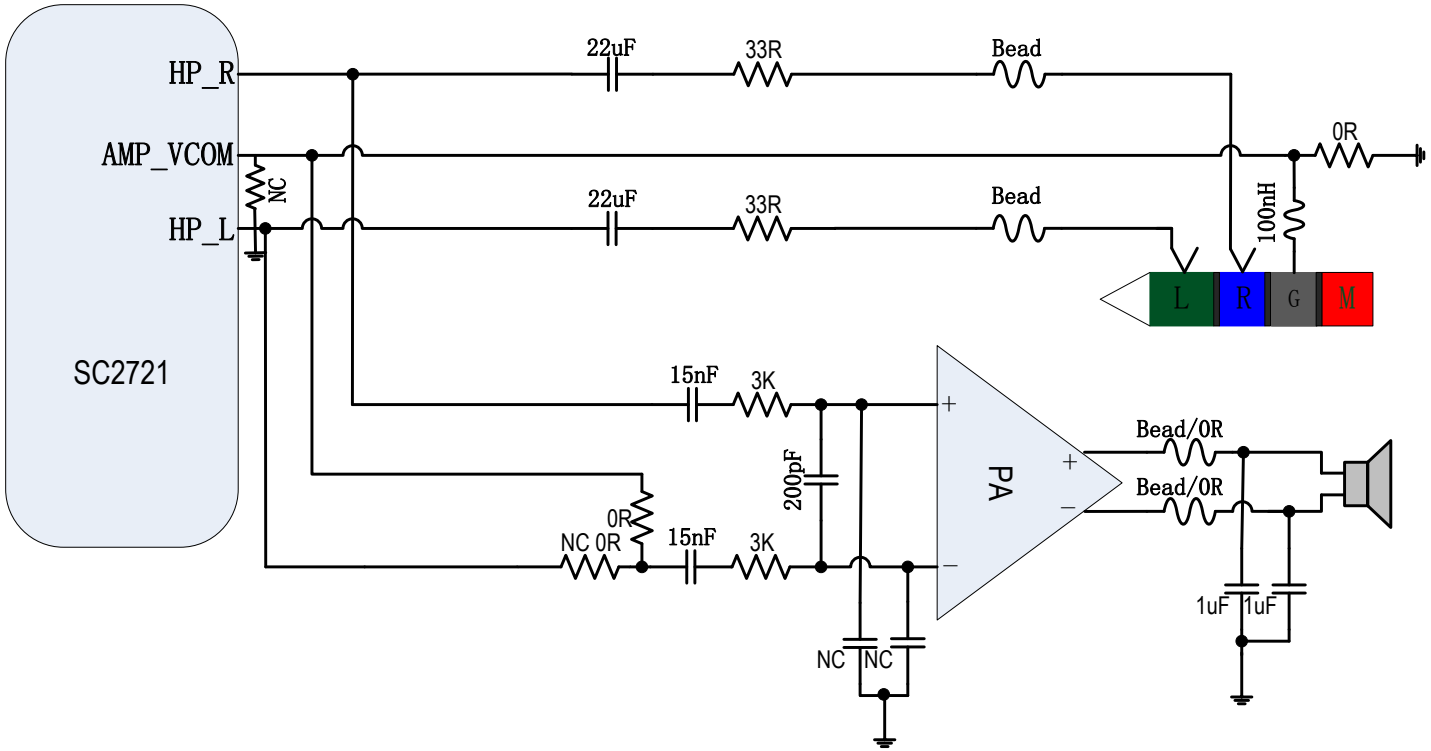

HP_R与AMPG_VCOM假差分兼容HP_L差分方案

- 兼容HP_L差分方案HP_L/R需要中间加AMPG_VCOM，全程差分走线,立体包地。

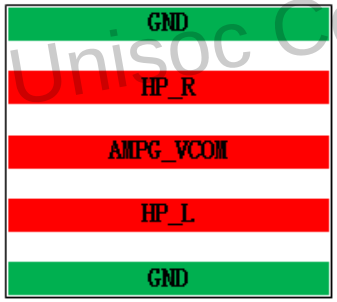

Unisoc Confidential For longcheer

- 软件部分同时需要相应更改，详细咨询软件AE/FAE。

版本历史

Unisoc Confidential For longcheer

版本	作者	日期	备注
V 0.1	Ran.Wang	2018.09.04	草稿
V 1.0	Yan.An	2018.09.05	发布
V 1.1	Yan.An	2019.04.22	更新文件名正式发布

谢谢！

本文件所含数据和信息都属于紫光展锐机密及紫光展锐财产，紫光展锐保留所有相关权利。当您接受这份文件时，即表示您同意此份文件内含机密信息，且同意在未获得紫光展锐同意前，不使用或复制、整个或部分文件。紫光展锐有权在未经事先通知的情况下，对本文件做任何修改。紫光展锐对本文件所含数据和信息不做任何保证，在任何情况下，紫光展锐均不负责任何与文件相关的直接或间接的、任何伤害或损失。