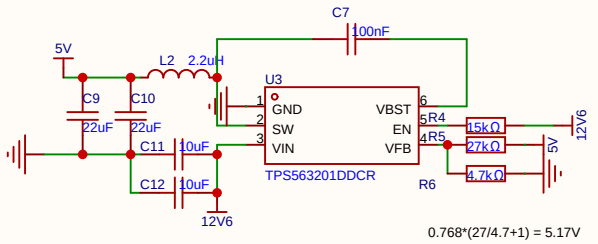

12V6To5V

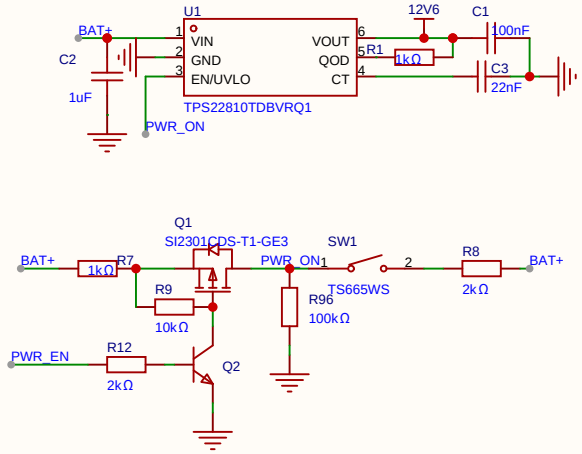

PWR_SWTCH

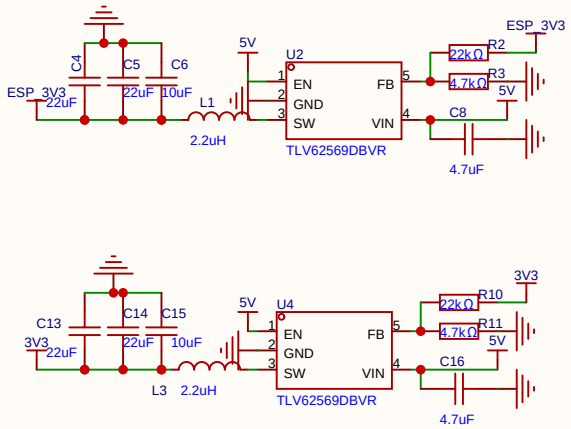

5VTo3V3

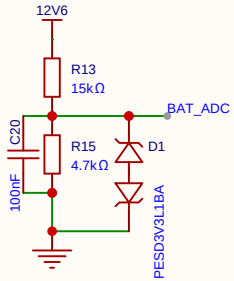

BAT_ADC

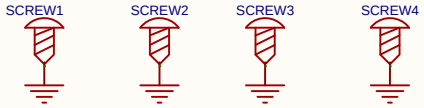

MARK

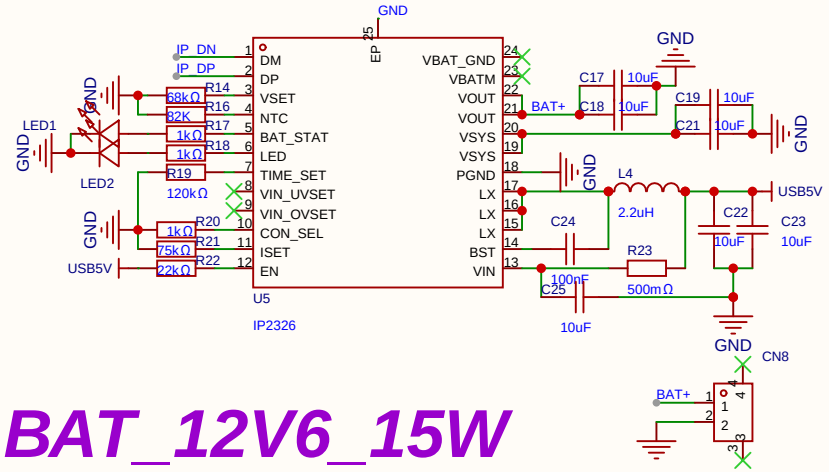

BAT_12V6_15W

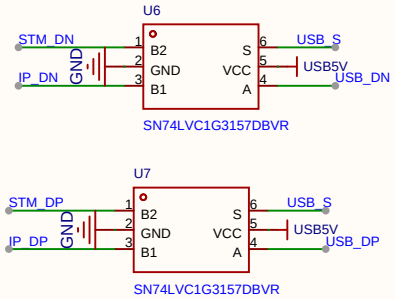

USB_WITCH

原理图	Schematic2	创建日期	2025-09-11
		更新日期	2025-11-17
板子	Board2	图页	PWR
绘制		Electronic Communications HUB V1.0	
审阅			
		版本 / 尺寸	页 1 共 2
嘉立创EDA		V1.0 / A4	嘉立创EDA

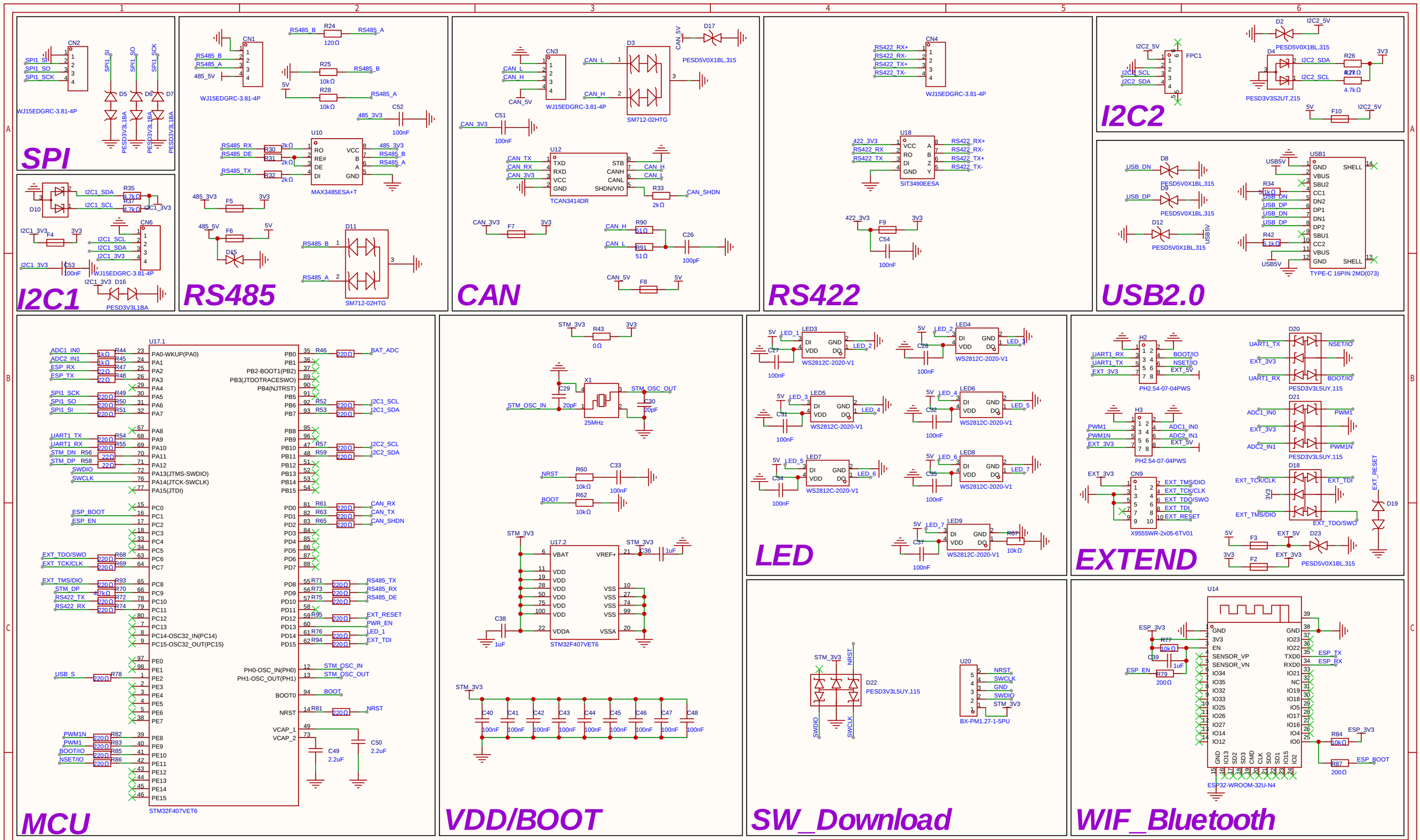

原理图	Schematic2	创建日期	2025-08-27
		更新日期	2025-10-25
板子	Board2	图页	MCU
绘制			
审阅			
	Electronic Communications HUB V1.0		
	版本	尺寸	页 2 共 2
嘉立创EDA	V1.0	A4	嘉立创EDA