FCU-NIM

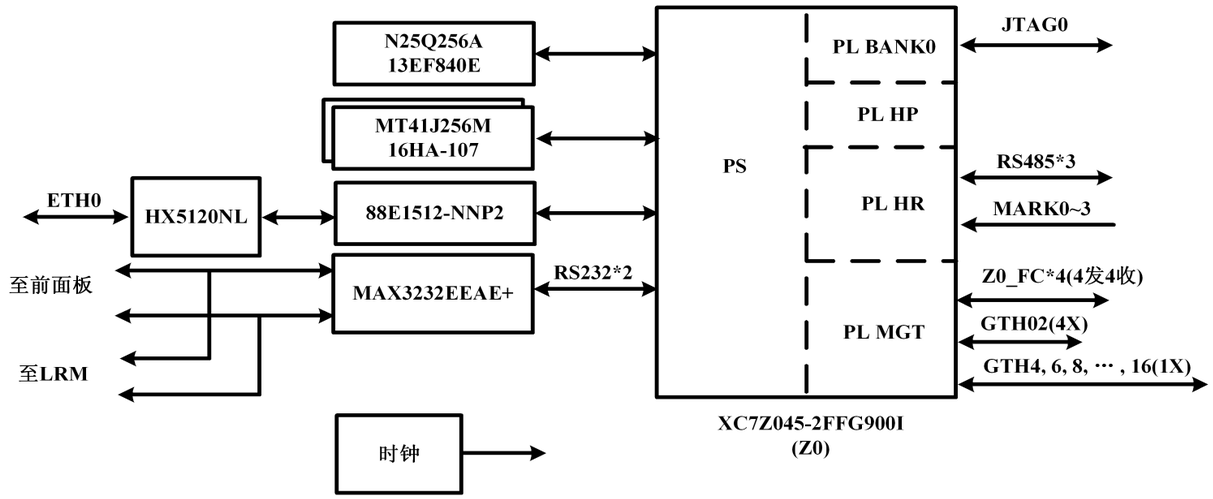

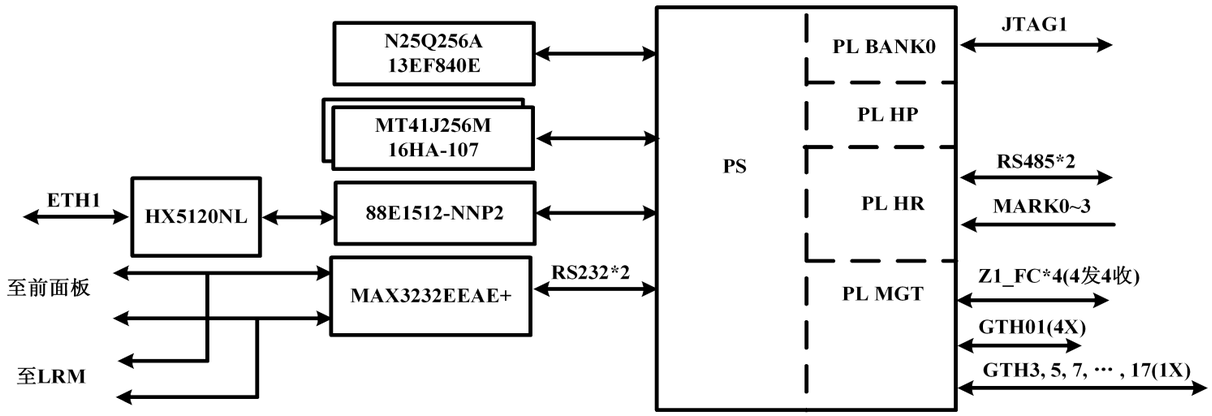

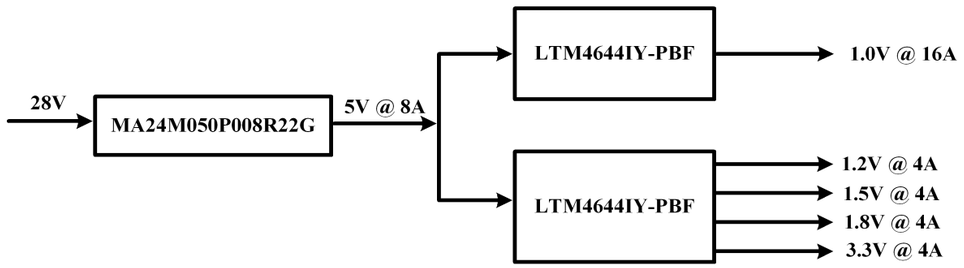

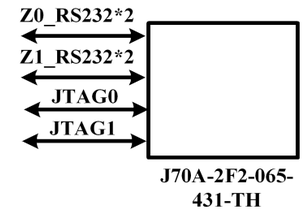

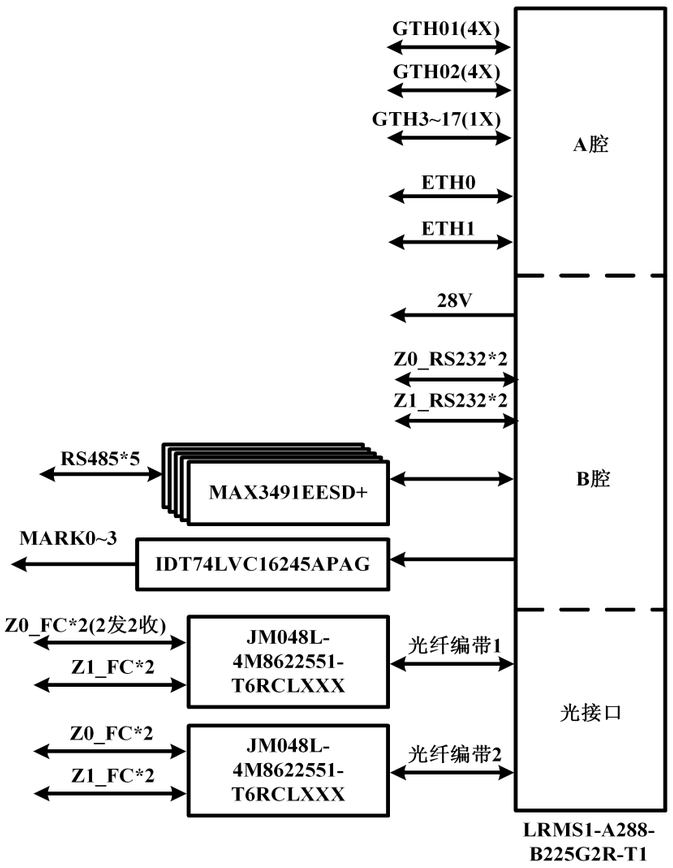

±ê¼Ç	ÊýÁ¿	¸ü¸Ä¼µ¥°Å	Ç©Ãû	ÈÕÆÚ
Éè ¼Æ				
Éó °Ë				
±ê ×¼ »¯				
Åú ×¼				

½×¶Î±ê¼Ç	ÖÊ Á¿	±È Àý	
µú ÕÅ	1 2	ÕÅ	

¹¤³Ì´ú°Å	
°æ ´Î	
Ã½Ìå±à°Å	
¾Éµ×Í¼×Ü°Å	
µ×Í¼×Ü°Å	
ÈÕÆÚ	Ç©Ãû

¸ñÊ½£¨3£©

A3

LRM

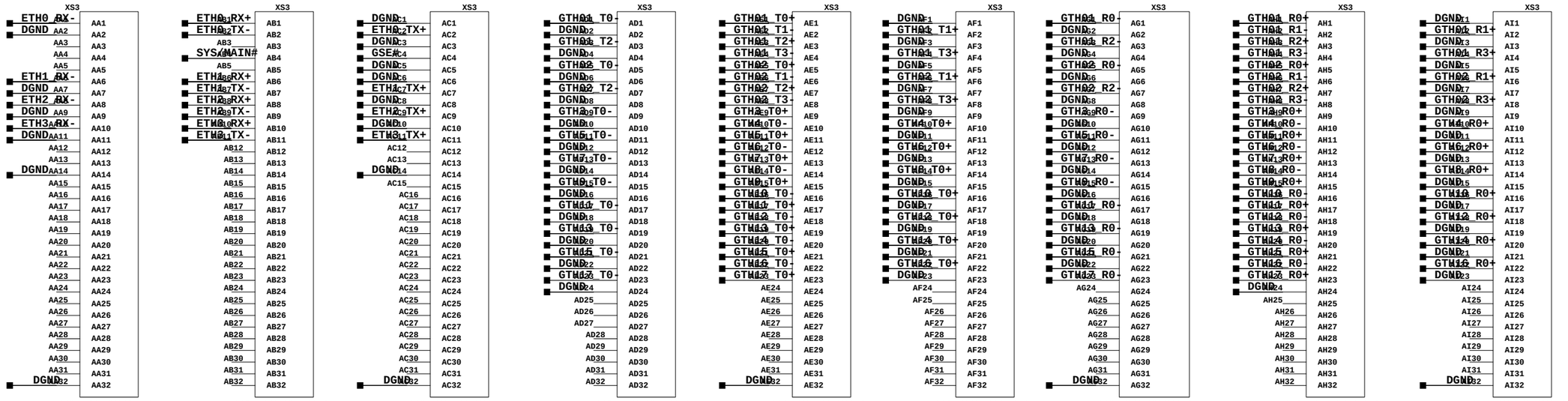

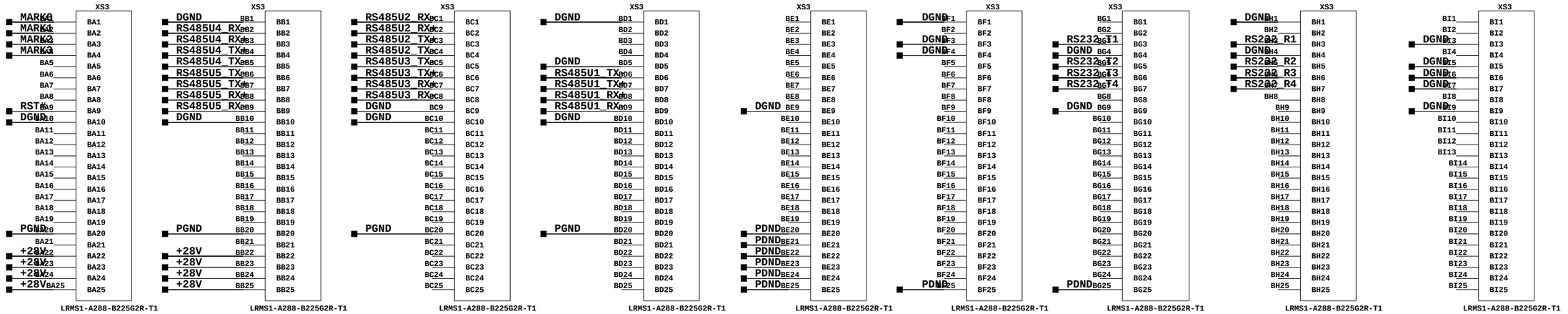

JONHON_LRMS1-A288-B225G2R-T1

±ê¼Ç	ÊýÁ¿	¸ü¸Ä¼°Å	Ç©Ãû	ÈÕÆÚ
Éè ¼Æ				
Éó ºË				
±ê ×¼ »¯				
Åú ×¼				

½×¶Î±ê¼Ç	ÖÊ Á¿	±È Àý
µú ÕÅ	1 2	ÕÅ

1¤³Ì´úºÅ					
°æ ´Î					
Ã½Ìå±à°Å					
¾Éµ×Í¼×Ü°Å					
µ×Í¼×Ü°Å					
ÈÕÆÚ	Ç©Ãû				

¸ñÊ½£¨3£©

A3

28V_to_5V

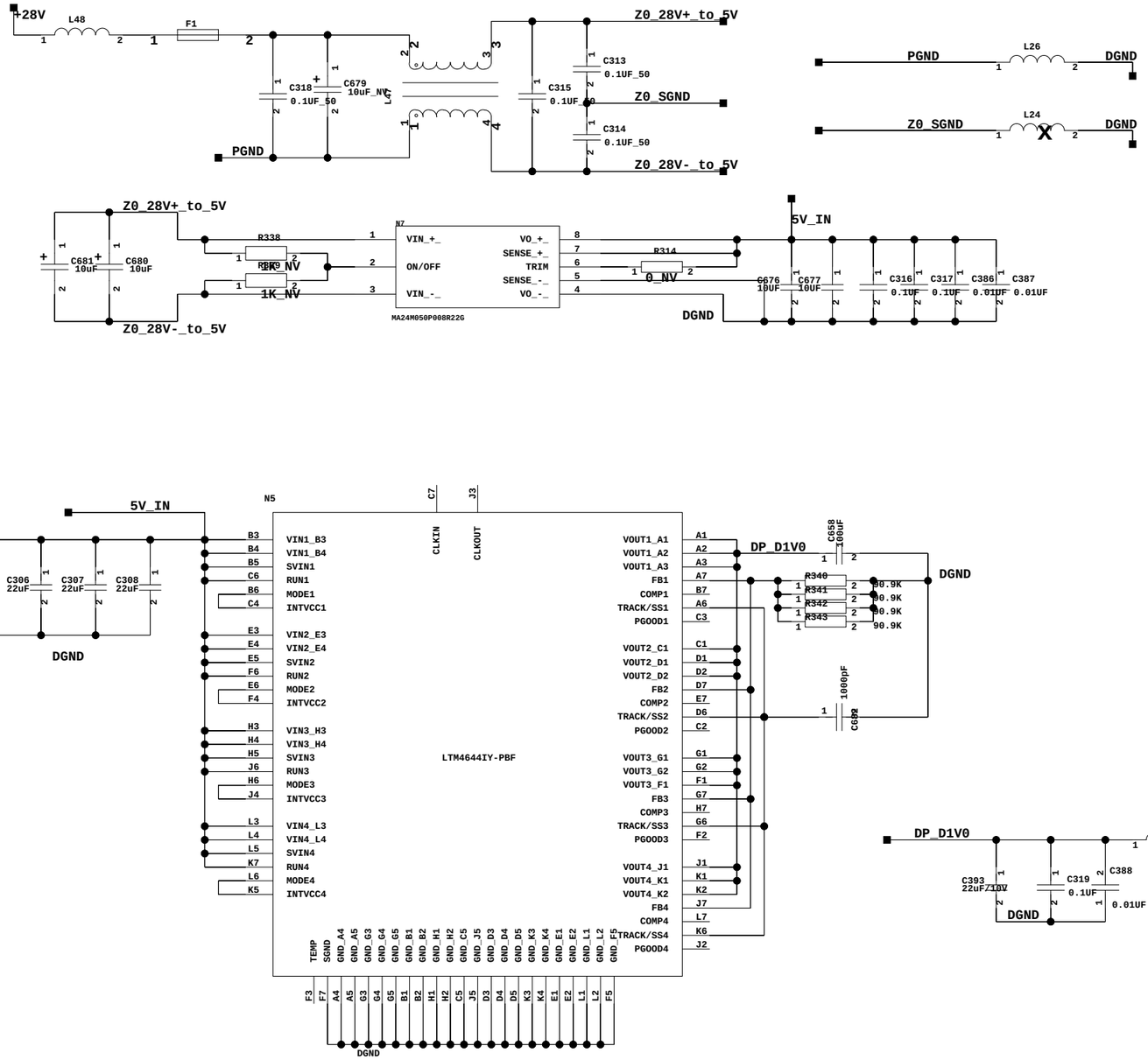

DB_IF

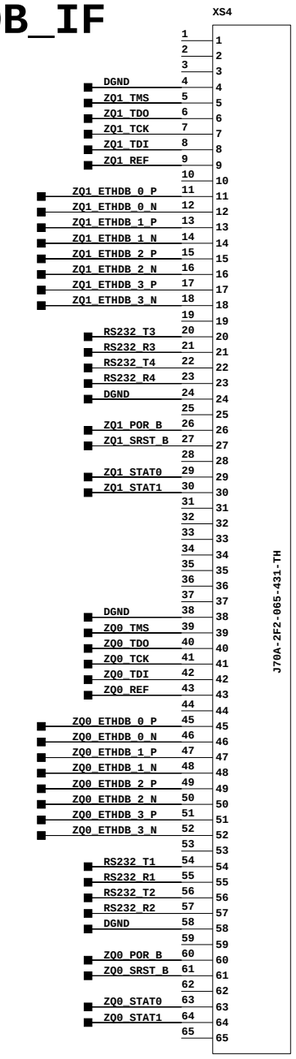

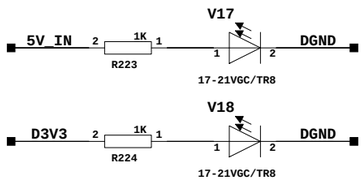

±ê¼Ç	ÊýÁ¿	¸ü¸Äµ¥ºÅ	Ç©Ãû	ÈÕÆÚ
Éè ¼Æ				
Éó ºË				
±ê ×¼ »¯				
Åú ×¼				

½×¶Î±ê¼Ç	ÖÊ Á¿	±È Àý
µÚ ÕÅ	1 2	ÕÅ

1¤3Ì´úºÅ	
ºæ ´Î	
Ã½Ìå±àºÅ	
¾Éµ×Í¼×ÜºÅ	
µ×Í¼×ÜºÅ	
ÈÕÆÚ ÇÐÃû	

¸ñÊ½£¨3£©

A3

Power Testpoint

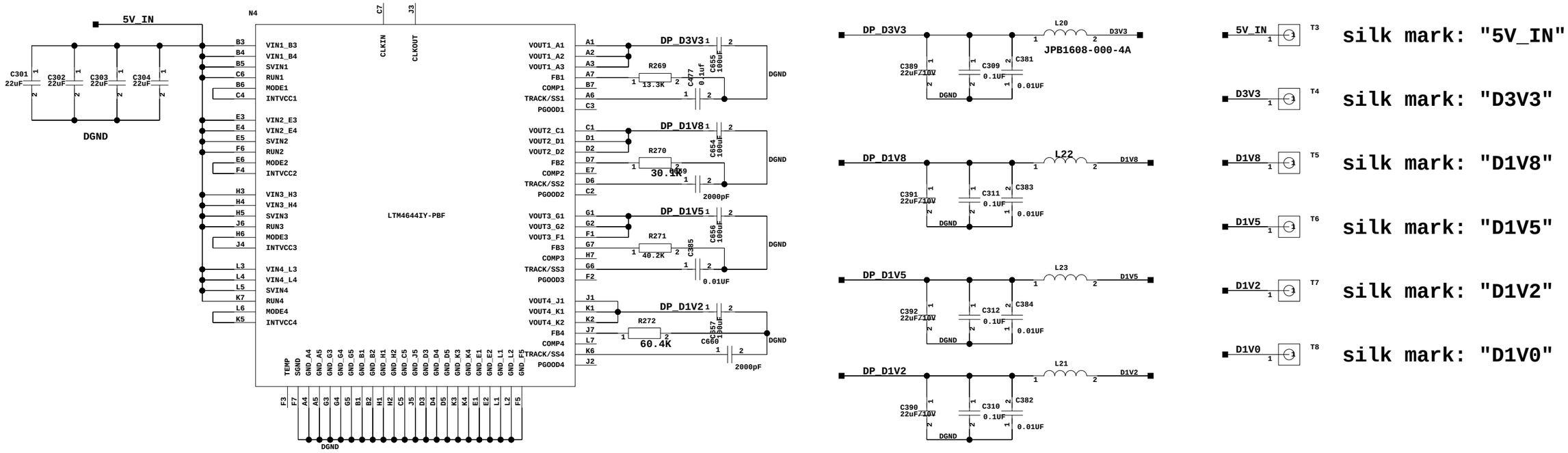

DDR_Power

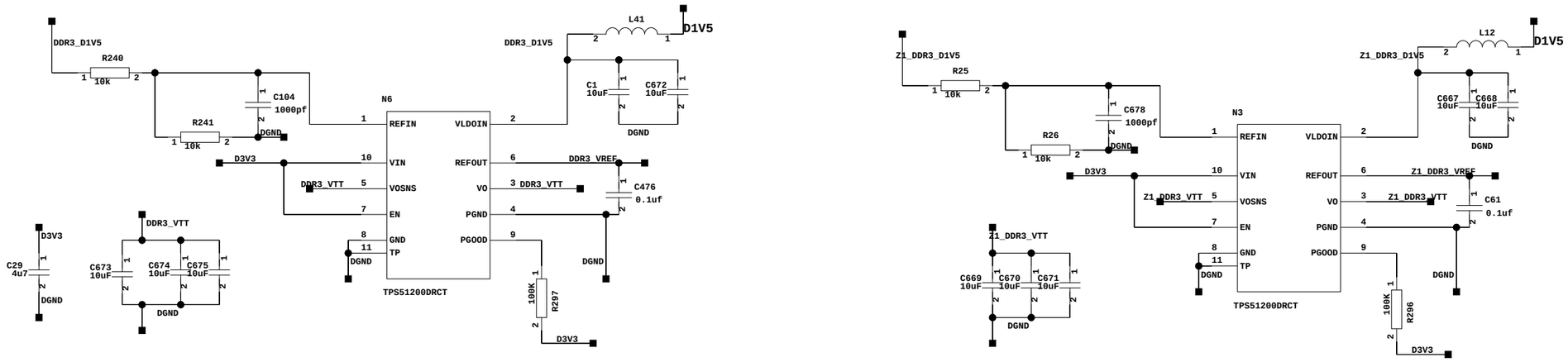

±ê¼Ç	ÊýÁ¿	¸ü¸Äµ¥ºÅ	Ç©Ãû	ÈÕÆÚ
Éè	¼Æ			
Éó	ºË			
±ê	×¼	»¯		
Åú	×¼			

½×¶Î±ê¼Ç	ÖÊ	Á¿	±È Àý
µÚ ÕÅ	1 2	ÕÅ	

¹¤³Ì´úºÅ

ºæ ´Î

Ã½Ìå±àºÅ

¾Éµ×Í¼×ÜºÅ

µ×Í¼×ÜºÅ

ÈÕÆÚ Ç©Ãû

¸ñÊ½£¨3£©

A3

FC0

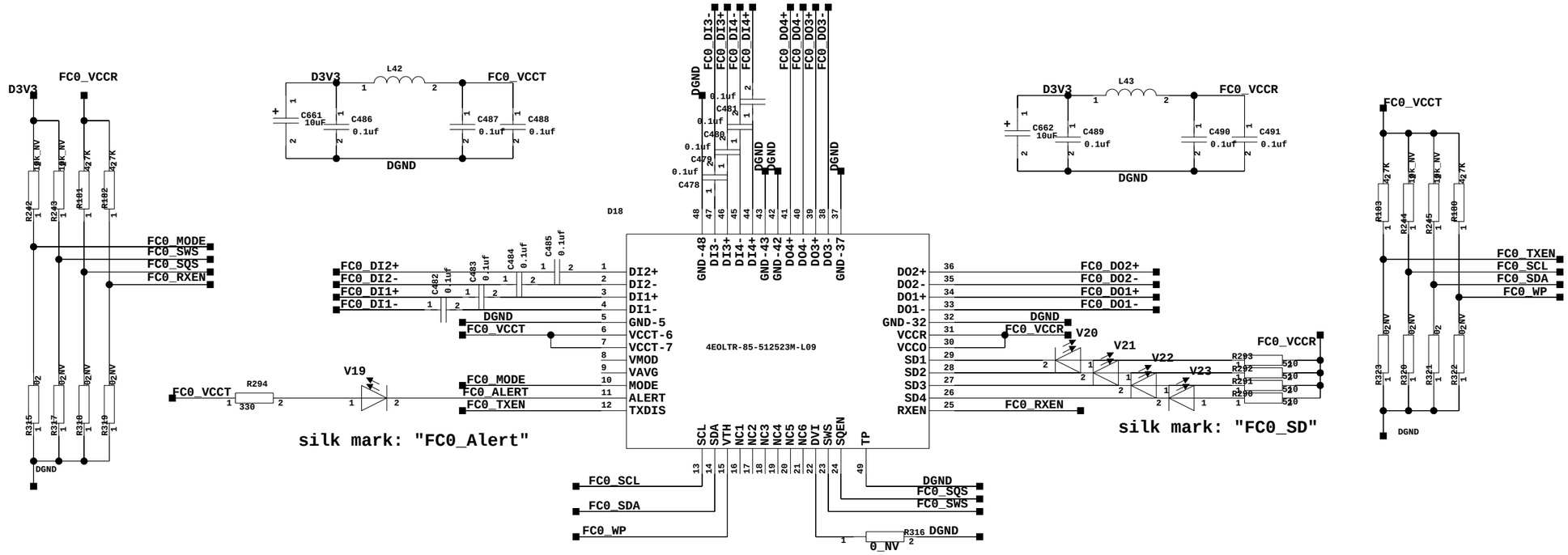

FC1

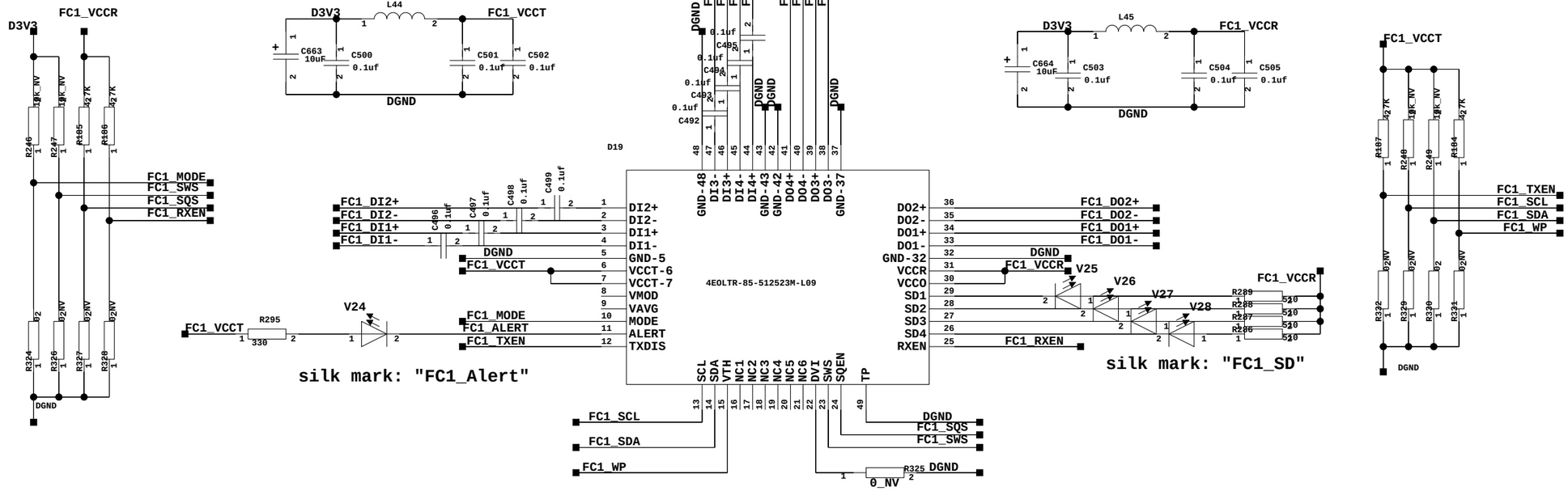

±ê¼Ç	ÊýÁ¿	¸ü¸Ä¼°Å	Ç©Ãû	ÈÕÆÚ
Éè ¼Æ				
Éó °Ë				
±ê ×¼ »¯				
Åú ×¼				

½×¶Î±ê¼Ç	ÖÊ Á¿	±È Àý	
µú ÕÅ	1 2	ÕÅ	

¸ñÊ½£¨3£©

A3

GTX

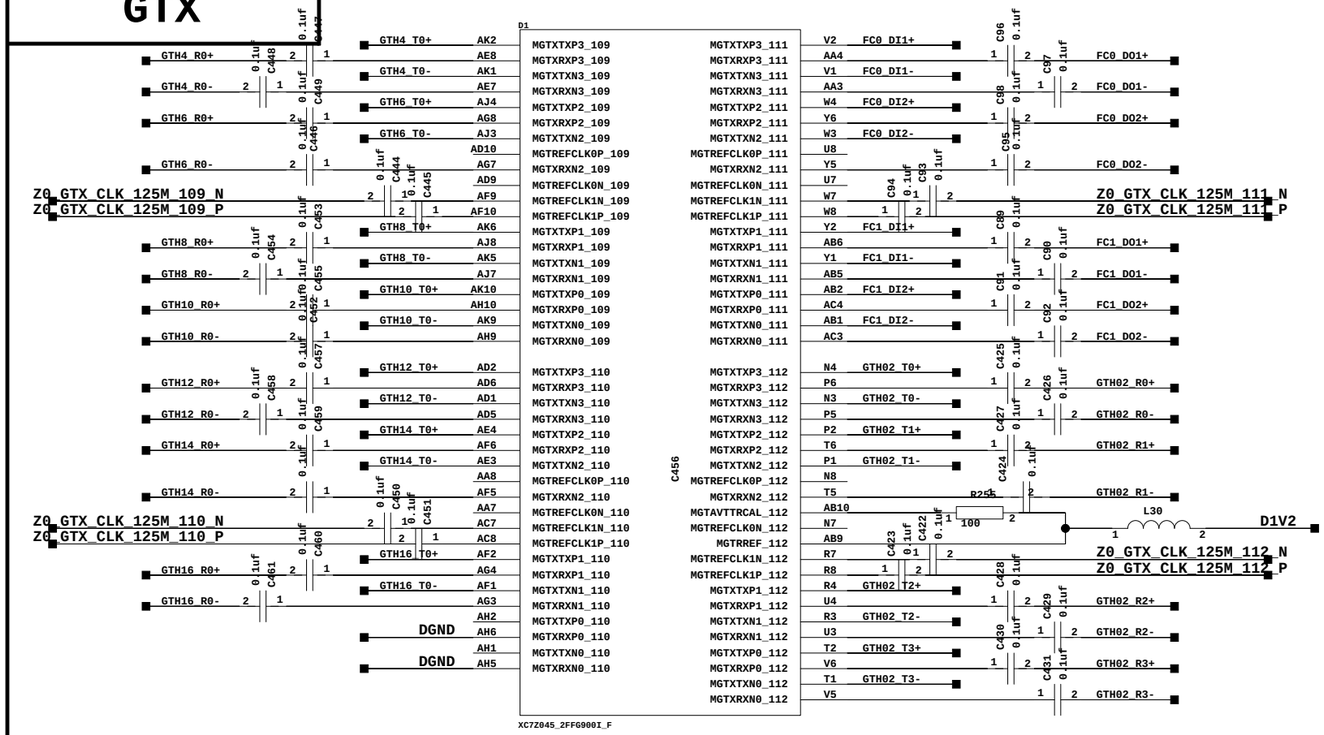

do not exchange signals in this bank

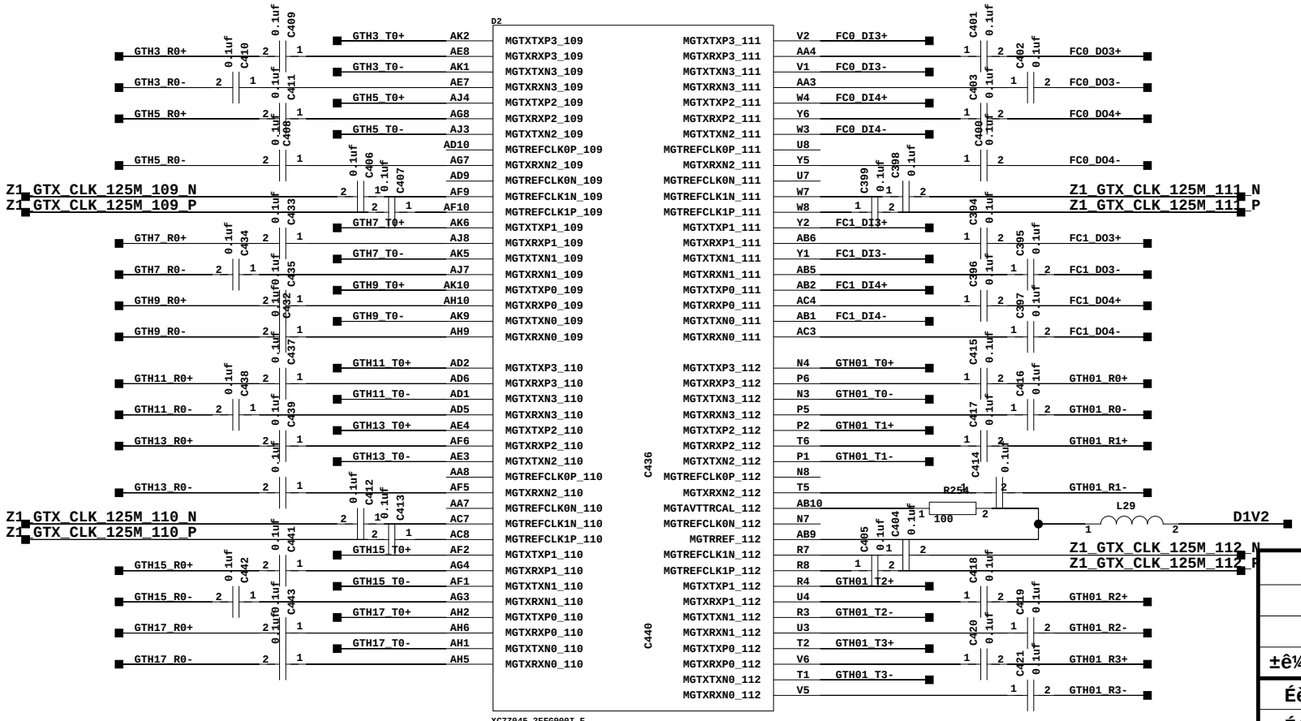

do not exchange signals in this bank

125MHz-diff_LVDS

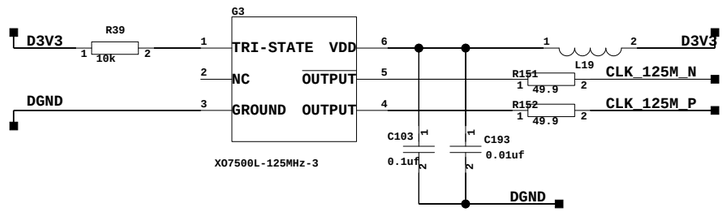

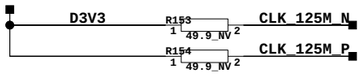

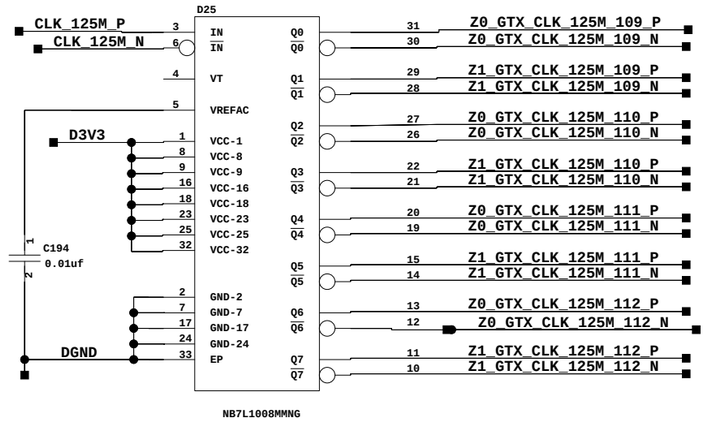

±ê¼Ç	ÊýÁ¿	¸ü¸Ä¼µ¥ºÅ	Ç©Ãû	ÈÕÆÚ
Éè ¼Æ				
Éó ºË				
±ê ×¼ »¯				
Åú ×¼				

½×¶Î±ê¼Ç	ÖÊ Á¿	±È Àý	
µú ÕÅ	1 2	ÕÅ	

1¤3Ì´úºÅ

ºæ ´Î

Ã½Ìå±àºÅ

¾Éµ×Í¼×ÜºÅ

µ×Í¼×ÜºÅ

ÈÕÆÚ Ç©Ãû

¸ñÊ½£¨3£©

A3

Z0_HR_485_MARK

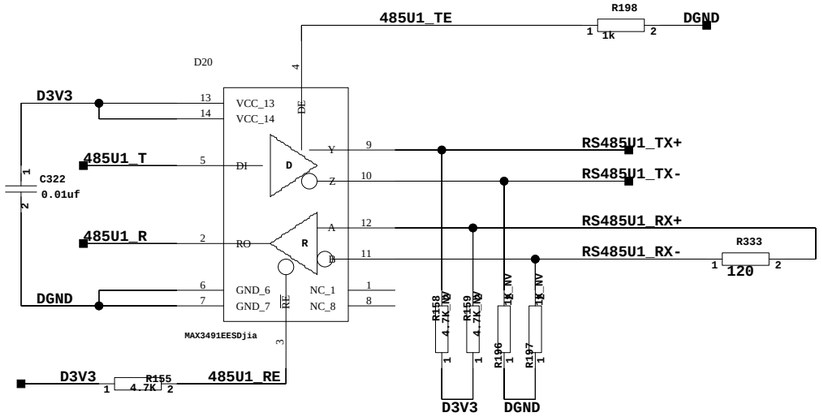

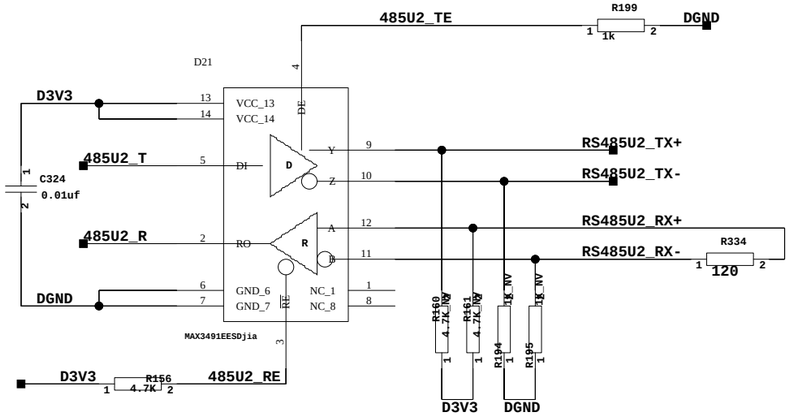

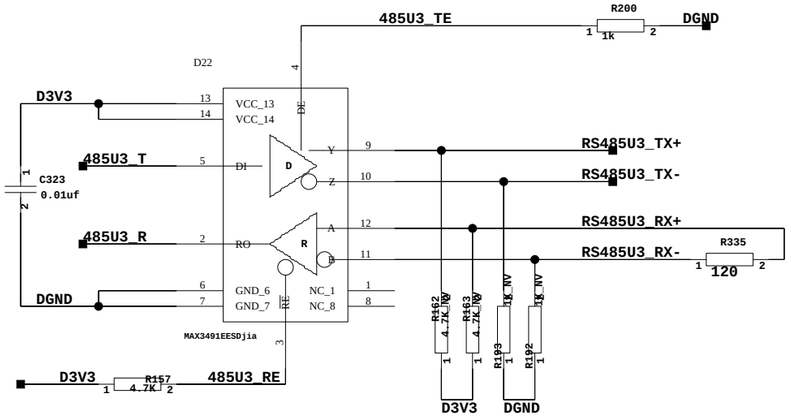

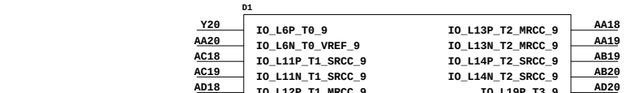

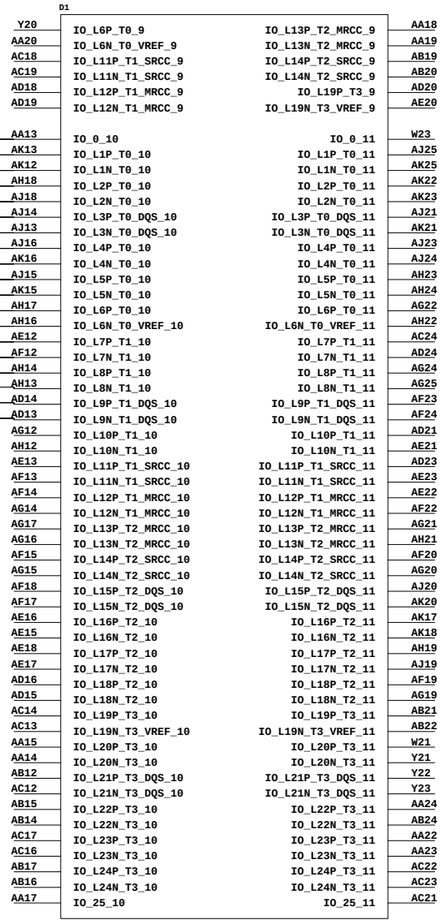

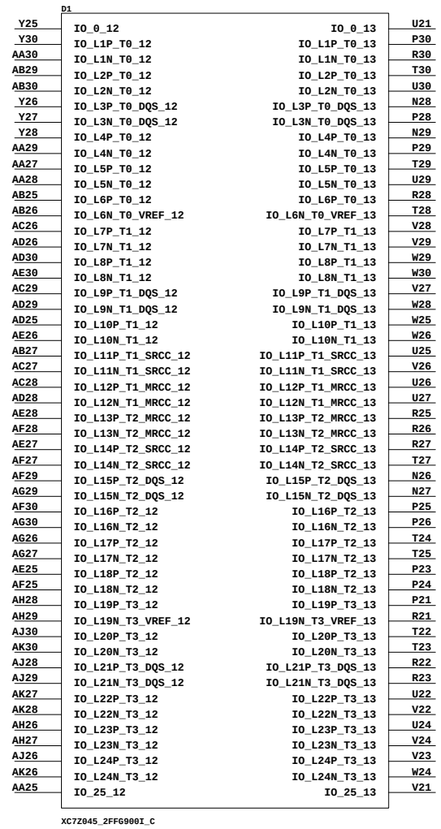

±ê¼Ç	ÊýÁ¿	¸ü¸Ä¼°Å	Ç©Ãû	ÈÕÆÚ
Éè ¼Æ				
Éó °Ë				
±ê ×¼ »¯				
Åú ×¼				

½×¶Î±ê¼Ç	ÖÊ Á¿	±È Àý	
µú ÕÅ	1 2 ÕÅ		

1¤³Ì´úºÅ

°æ ´Î

Ã½Ìå±à°Å

¾Éµ×Í¼×Ü°Å

µ×Í¼×Ü°Å

ÈÕÆÚ Ç©Ãû

¸ñÊ½£¨3£©

A3

Z1_HR_485_MARK

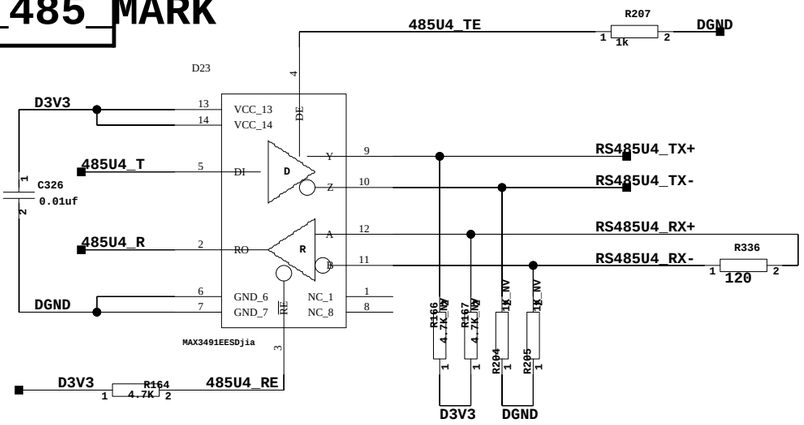

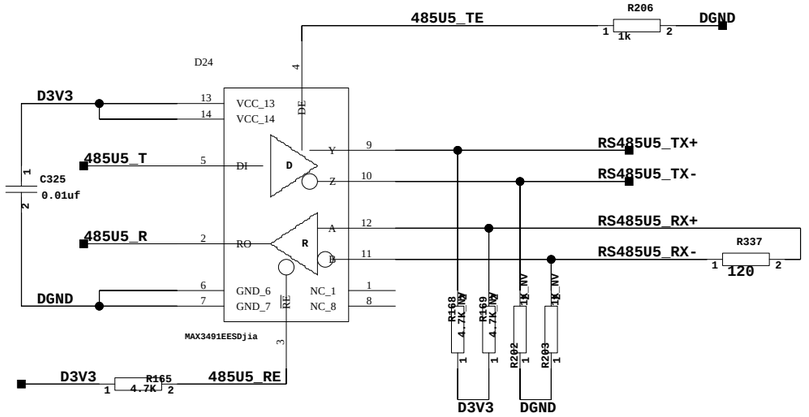

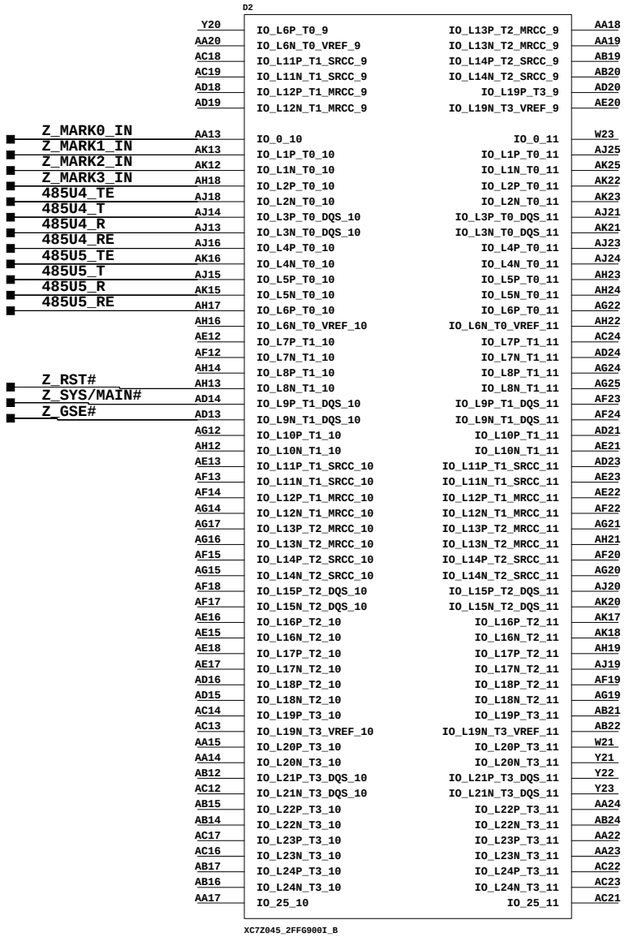

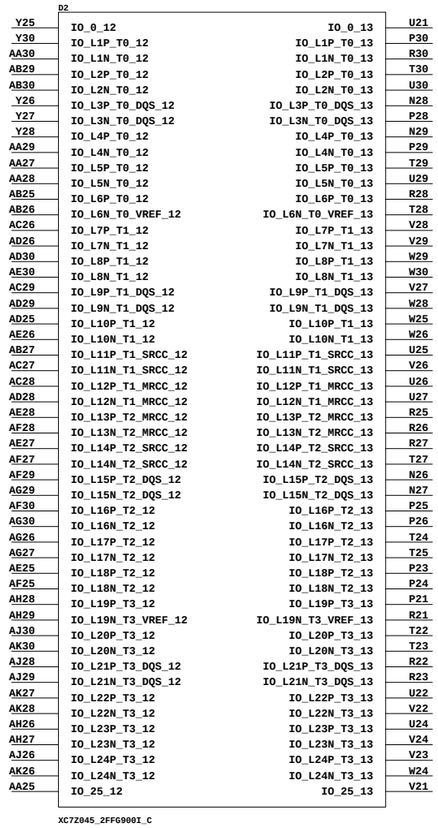

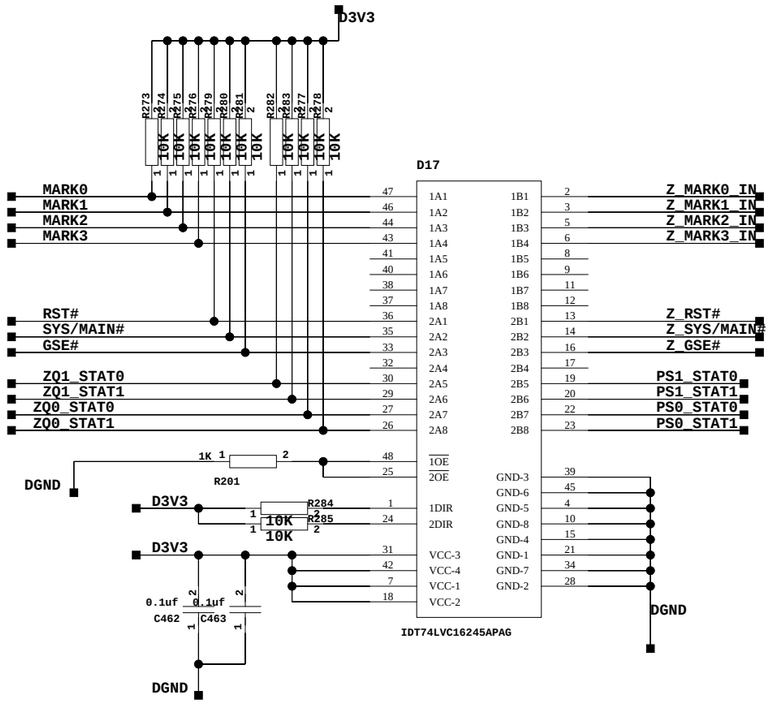

±ê¼Ç	ÊýÁ¿	¸ü¸Äµ¥ºÅ	Ç©Ãû	ÈÕÆÚ
Éè ¼Æ				
Éó ºË				
±ê ×¼ »				
Åú ×¼				

½×¶Î±ê¼Ç	ÖÊ Á¿	±È Àý
µÚ ÕÅ	1 2	ÕÅ

¹¤³Ì´úºÅ				
°æ ´Î				
Ã½Ìå±àºÅ				
¾ÉµÍÍ¼×ÜºÅ				
µ×Í¼×ÜºÅ				
ÈÕÆÚ	Ç©Ãû			

¸ñÊ½£¨3£©

A3

Z0_ETH

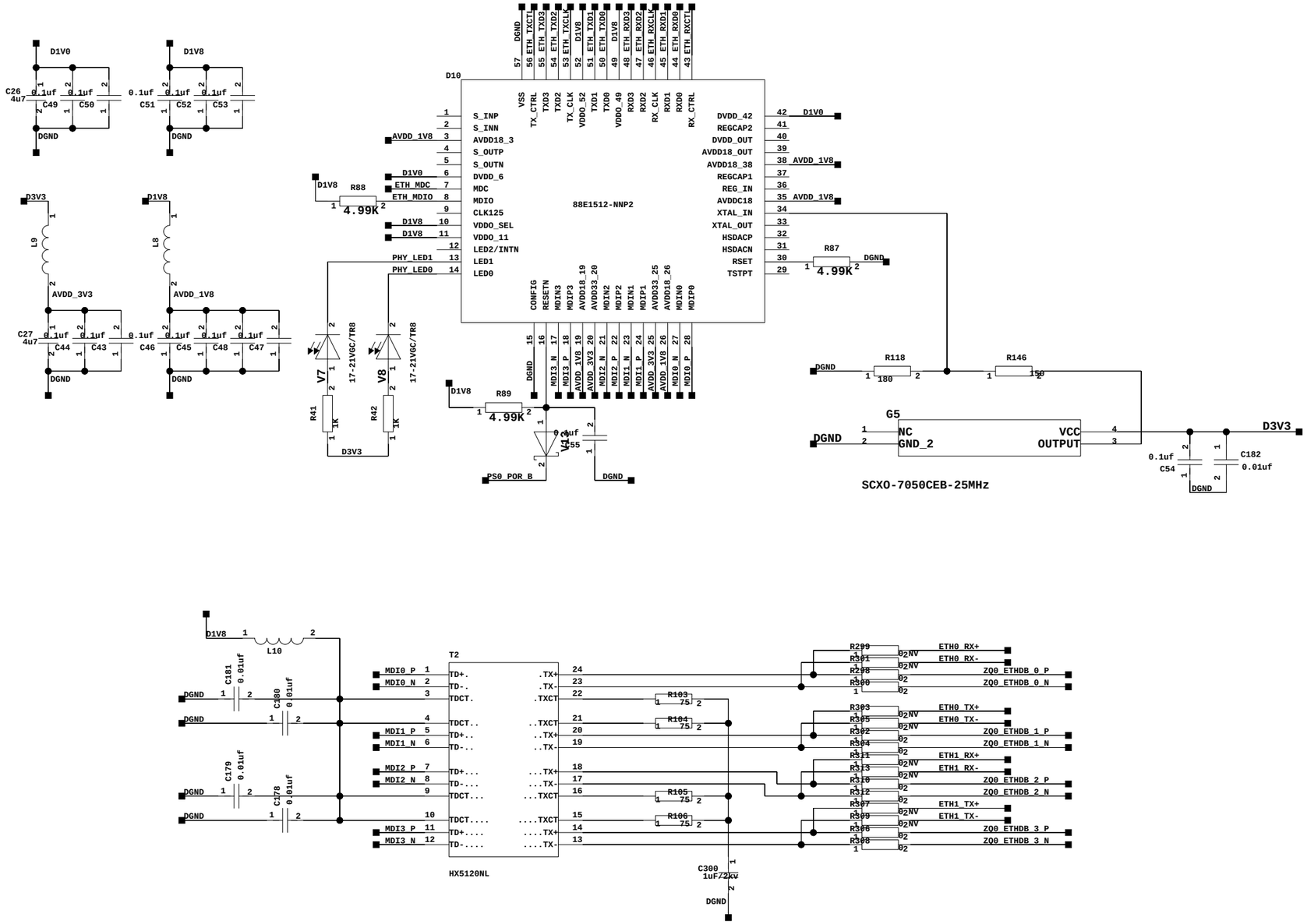

±äÑ¹Æ÷ÏÂ½øÐÐÍÚ¿Õ´¦Àí£¬0Å·µç×è¾¡Á¿¿¿½ü·ÖÖ§

±ê¼Ç	ÊýÁ¿	¸ü¸Ä¼µ¥ºÅ	Ç©Ãû	ÈÕÆÚ
Éè ¼Æ				
Éó ºË				
±ê ×¼ »¯				
Åú ×¼				

½×¶Î±ê¼Ç	ÖÊ Á¿	±È Àý
µÚ ÕÅ	1 2	ÕÅ

¹¤³Ì´úºÅ	
°æ ´Î	
Ã½Ìå±àºÅ	
¾Éµ×Í¼×ÜºÅ	
µ×Í¼×ÜºÅ	
ÈÕÆÚ	Ç©Ãû

¸ñÊ½£¨3£©

A3

±ê¾Ç	Ëý¿	¸ ù¸ Ãµ¥°Å	Ç©ÃÚ	ËÕÆÚ

Ëê ¼Æ
Ëõ °Ë
±ê ×¼ »¯
Âú ×¼

¾×¶Î±ê¾Ç	ÕÊ Á¿	±Ê Áý

µú ÕÅ	¹² ÕÅ

¹¤³Ì´ú°Å
°æ ´Î
Ã¾Ì¼±°Å
¾Ëµ×Ì¾×Ú°Å
µ×Ì¾×Ú°Å
ËÕÆÚ Ç©ÃÚ
¸ ñÊ½£¨3£©

Z0_PS_MIO

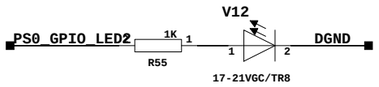

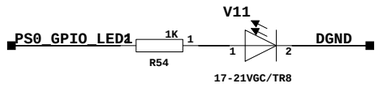

JTAG

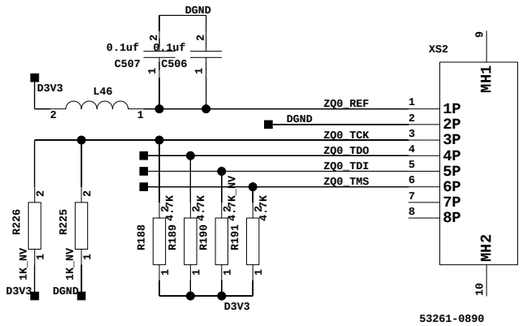

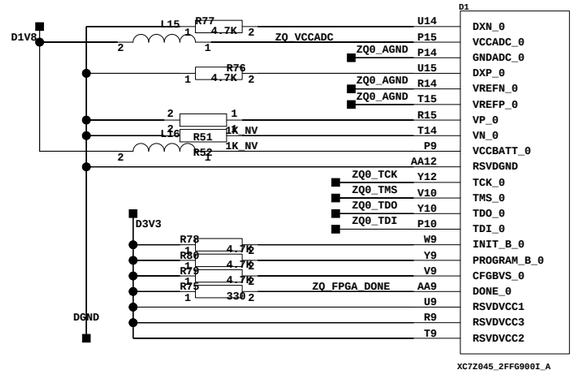

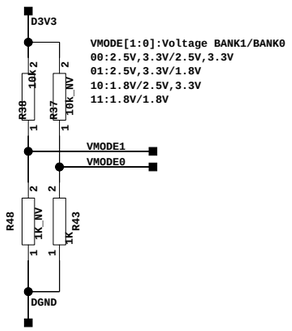

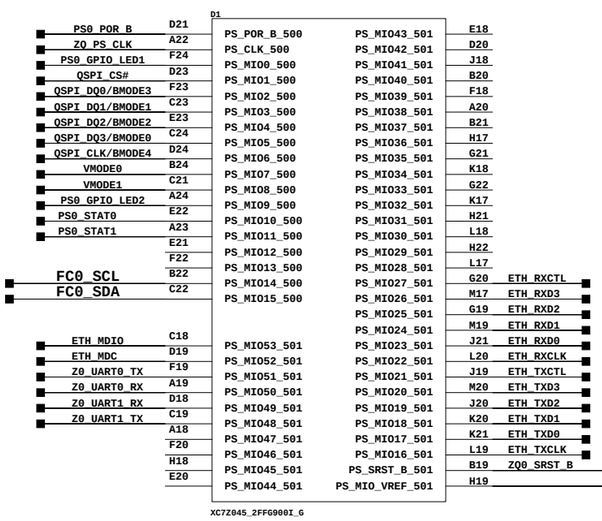

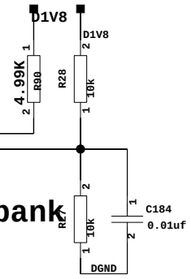

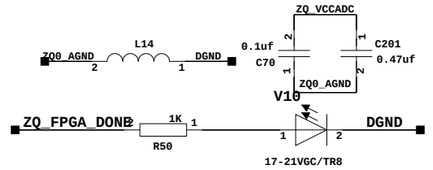

do not exchange signals in this bank

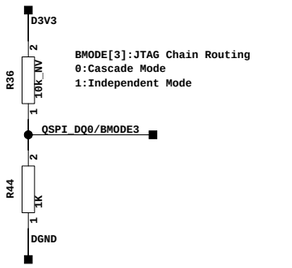

RESET

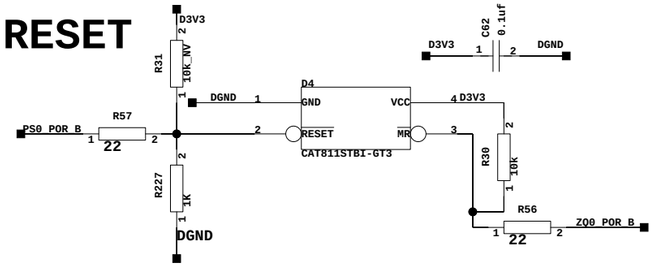

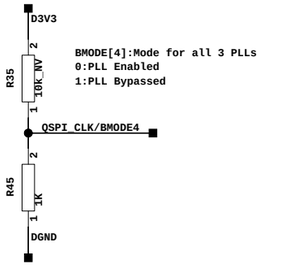

CLOCK

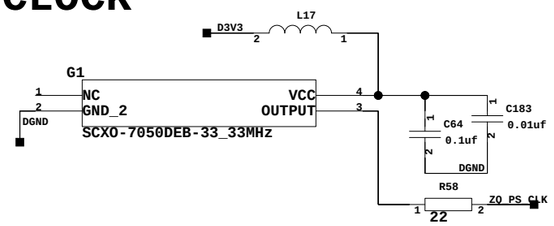

RS232

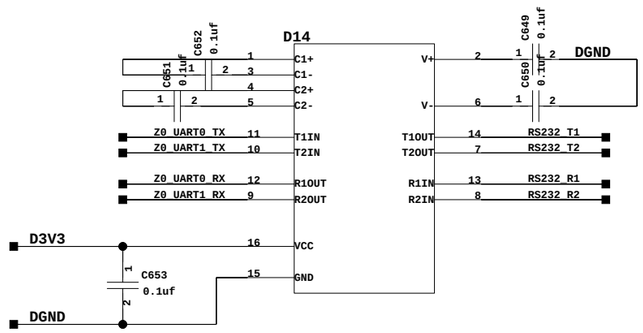

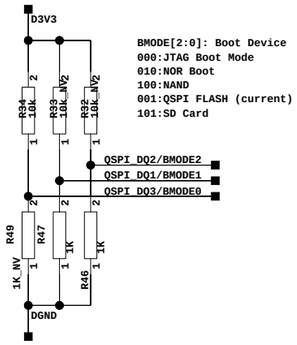

QSPI FLASH

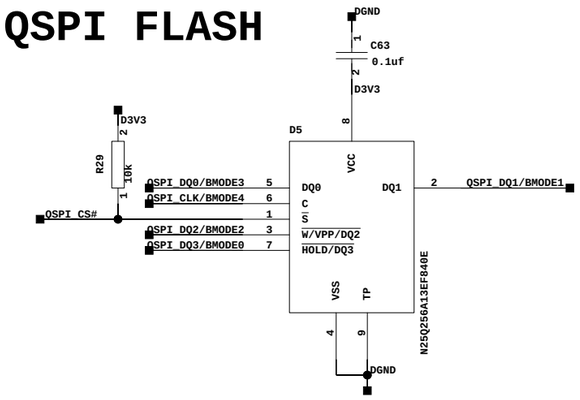

±ê¼Ç	ÊýÁ¿	¸ü¸Ä¼°Å	Ç©ÃûÊ	ÈÕÆÚ
Éè ¼Æ				
Éó °Ë				
±ê ×¼ »¯				
Åú ×¼				

½×¶Î±ê¼Ç	ÖÊ Á¿	±È Àý
µú ÕÅ	1 2	ÕÅ

¹¤³Ì´úºÅ	
°æ ´Î	
Ã½Ìå±à°Å	
¾Éµ×Í¼×Ü°Å	
µ×Í¼×Ü°Å	
ÈÕÆÚ	Ç©ÃûÊ

¸ñÊ½£¨3£©

A3

Z1_PS_MIO

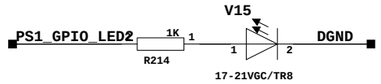

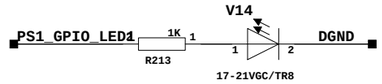

JTAG

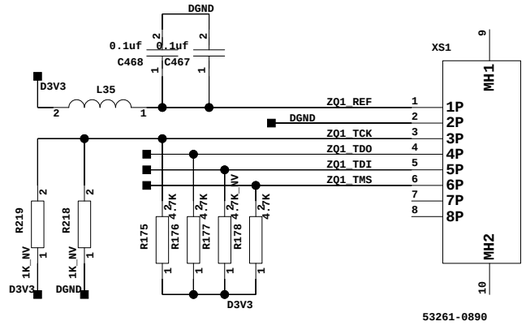

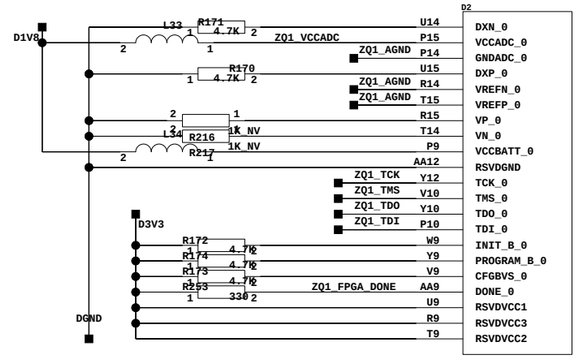

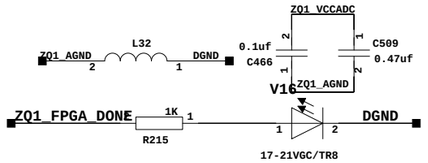

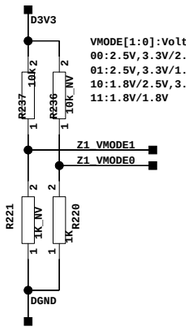

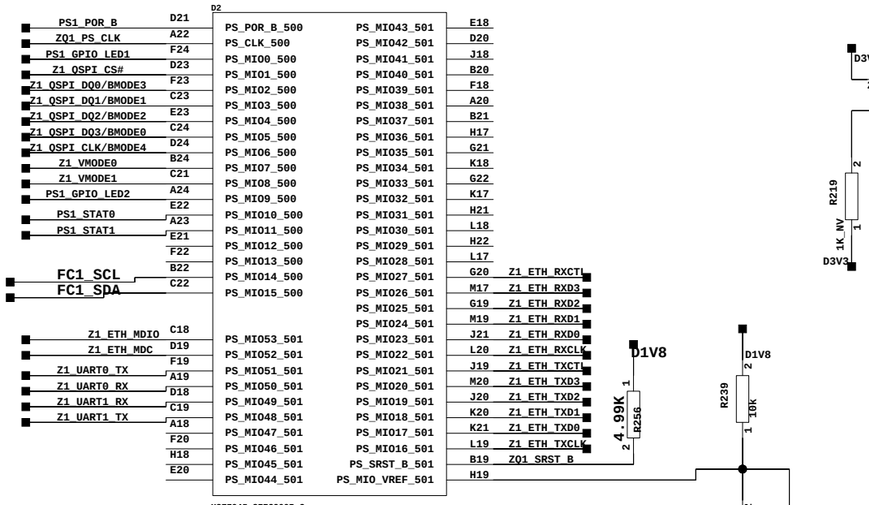

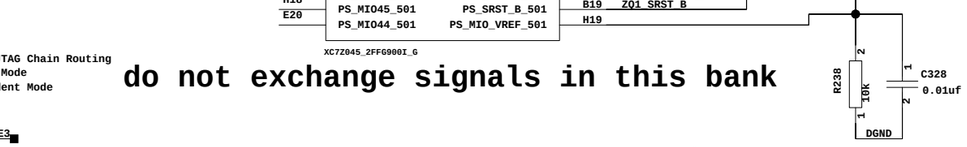

do not exchange signals in this bank

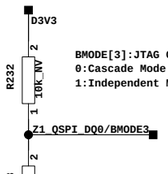

RESET

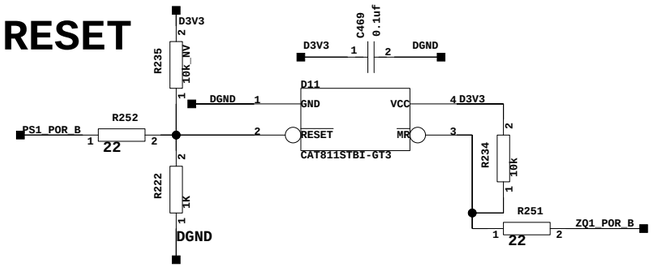

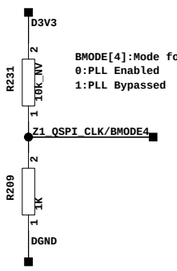

CLOCK

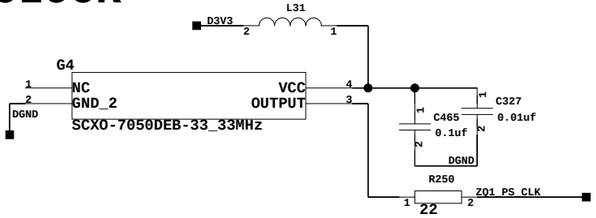

RS232

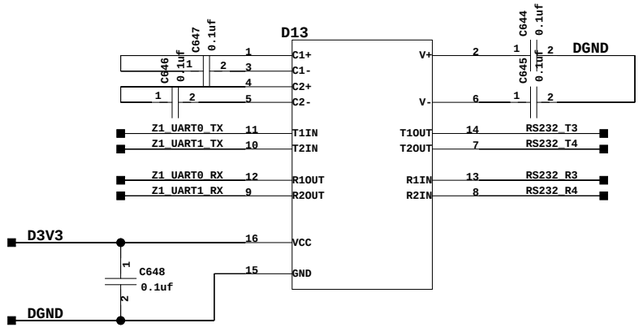

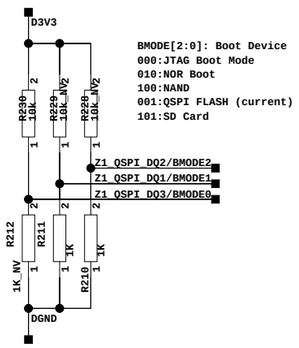

QSPI FLASH

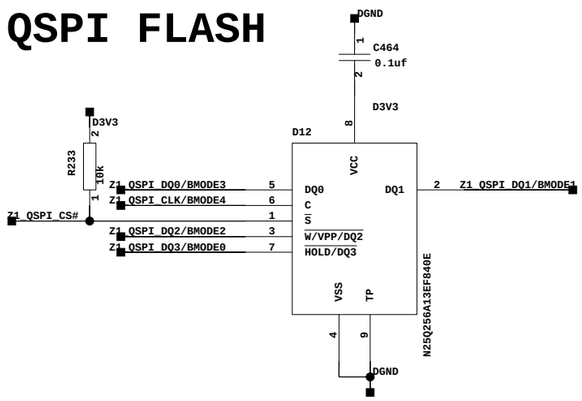

±ê¼Ç	ÊýÁ¿	¸ü¸Ä¼°Å	Ç©Ãû	ÈÕÆÚ
Éè ¼Æ				
Éó °Ë				
±ê ×¼ »¯				
Åú ×¼				

½×¶Î±ê¼Ç		ÖÊ Á¿	±È Àý
µú ÕÅ	1 2		ÕÅ

1¤³Ì´úºÅ	
°æ ´Î	
Ã½Ìå±àºÅ	
¾Éµ×Í¼×ÜºÅ	
µ×Í¼×ÜºÅ	
ÈÕÆÚ	Ç©Ãû

¸ñÊ½£¨3£©

A3

Z0_PWR_GND

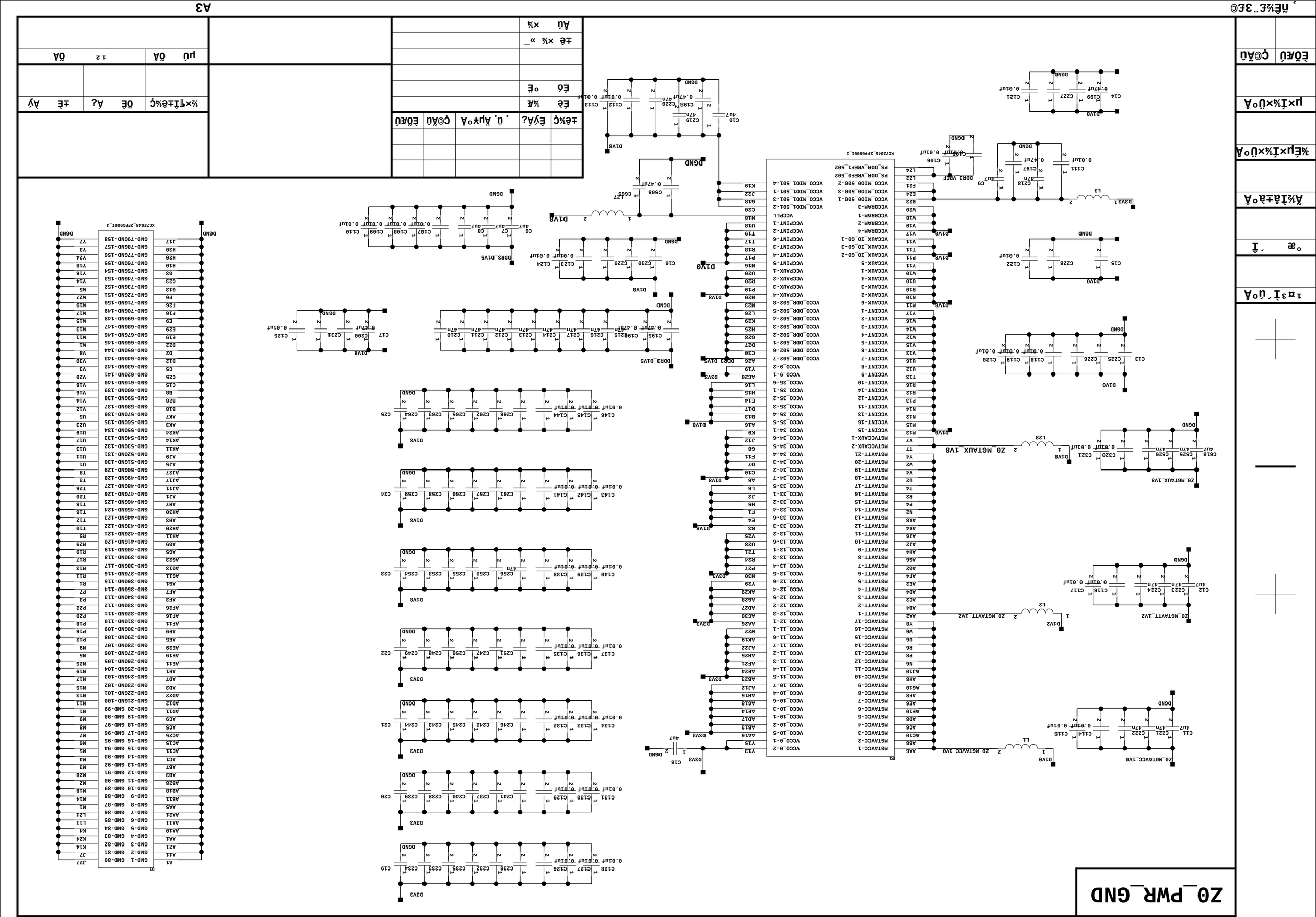
Z0_MGTAUX_1V8
Z0_MGTAVTT_1V2
Z0_MGTAVCC_1V0
DGND
DDR3_D1V5
D1V8
D1V2
D1V0
D3V3
XC7Z045_2FFG900I
XC7Z045_2FFG900I_J
XC7Z045_2FFG900I_I

Z1_PWR_GND

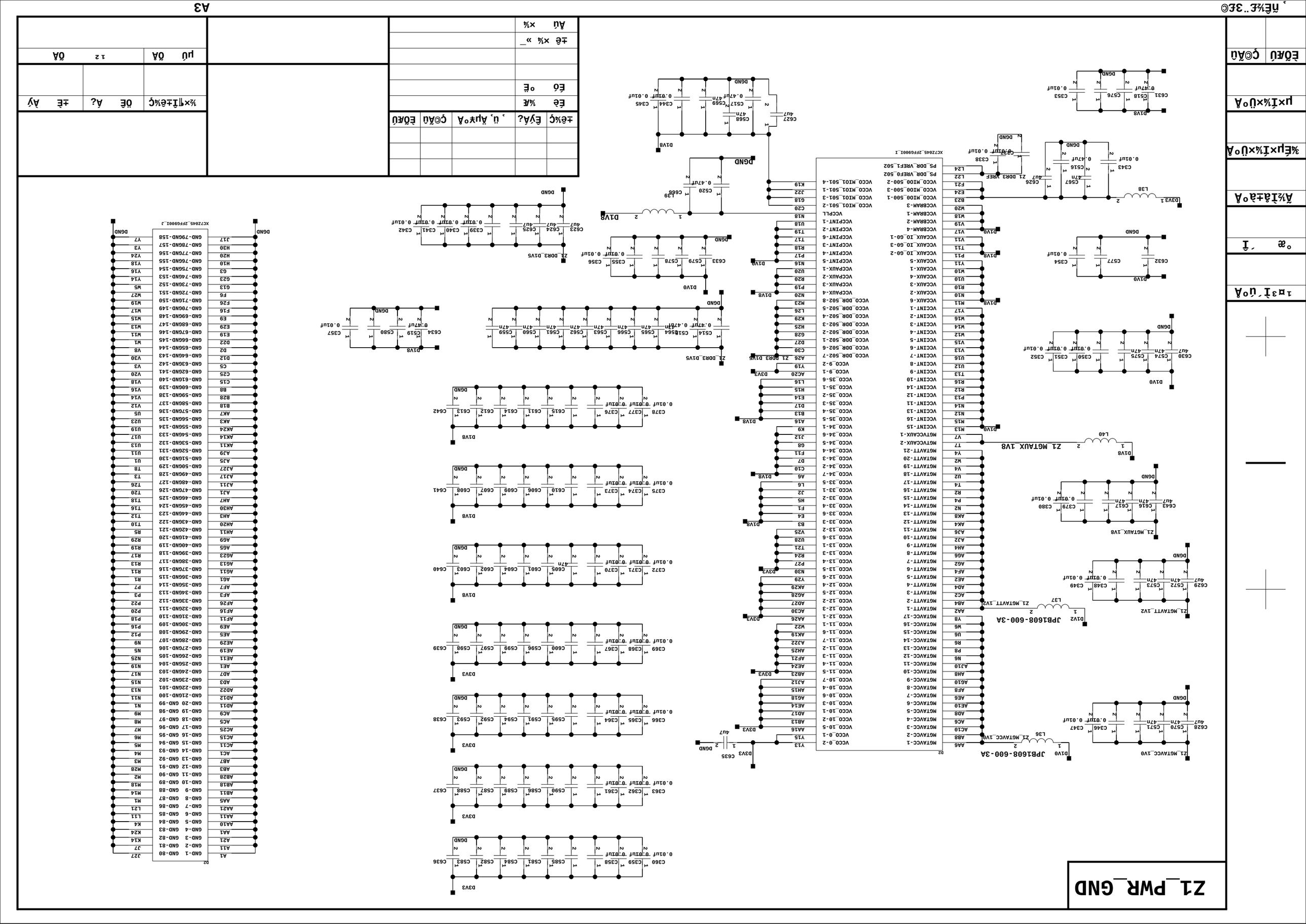

±ê¾Ç	ÉýÀ¿	¸ù¸ÄµÝºÅ	ÇëÃû	ÉÕÆÚ

ÉÕÆÚ	ÇëÃû

ÉÌ¼Æ»®Ç	ÖÐ Á¿	±È Ãý

µú ÕÅ	12 ÕÅ

ÉÏ¼ÇºÅ	±ê ×¼ »¯

ÉÌ¼Æ»®Ç	ÖÐ Á¿	±È Ãý

µú ÕÅ	12 ÕÅ

ÉÏ¼ÇºÅ	±ê ×¼ »¯

ÉÕÆÚ	ÇëÃû

¹¤ºÌ´úºÅ	
ºæ ´Î	
Ã¾Ìåå¤ºÅ	
¾ÉÎ¼×ÌºÅ	
µ×Ì¼×ÙºÅ	
ÉÕÆÚ	ÇëÃû

, ñÉ¾£¨3£©

A3

Z0_DDR3

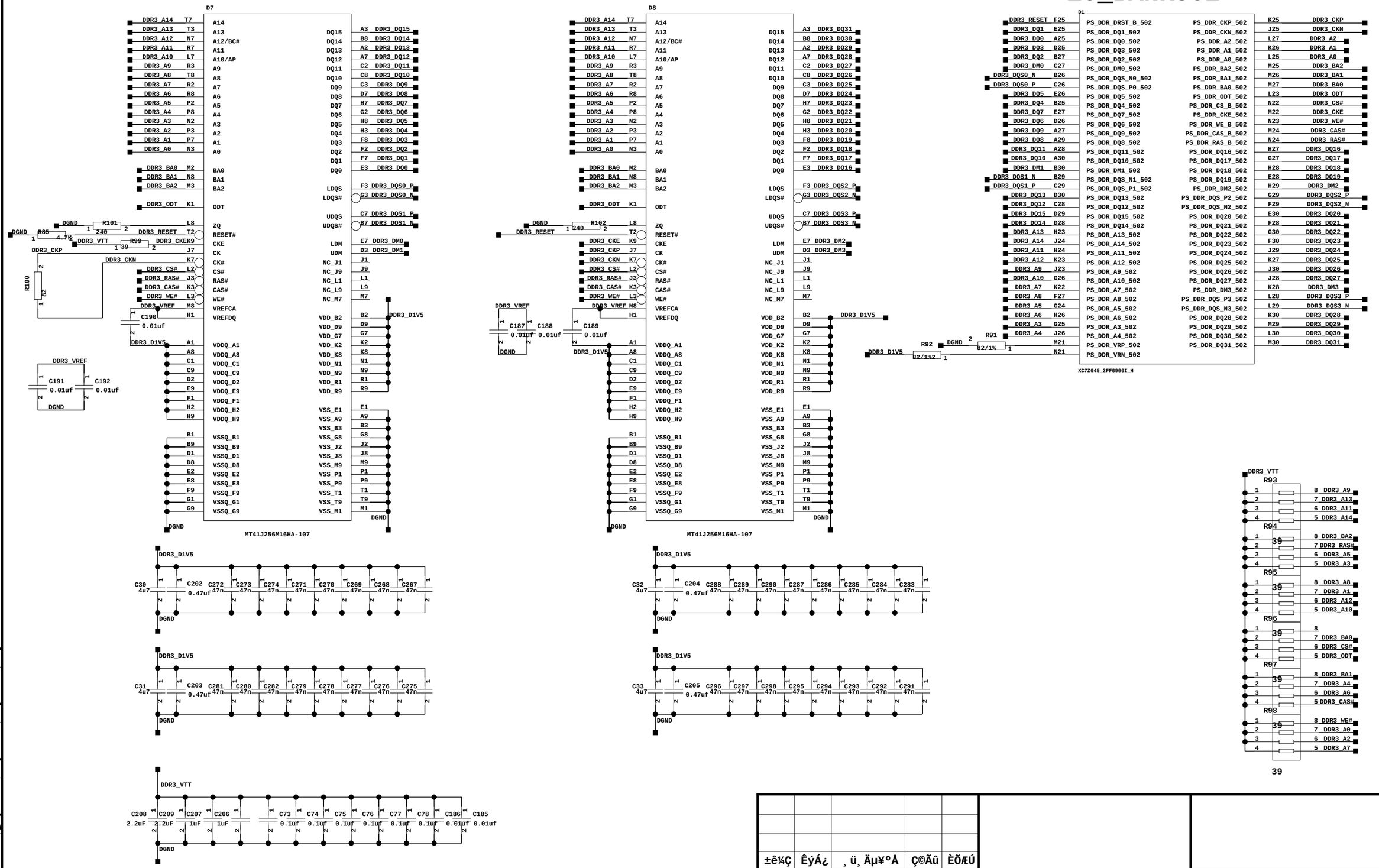

Z0_BANK502

±ê¼Ç	ÊýÁ¿	¸ü¸Ä¼°Å	Ç©Ãû	ÈÕÆú
Éè ¼Æ				
Éó ºË				
±ê ×¼ »¯				
Åú ×¼				

½×¶Î±ê¼Ç	ÖÊ Á¿	±È Àý
µú ÕÅ	1 2	ÕÅ

1¤¤³Ì´ú°Å

°æ ´Î

Ã½Ìå±à°Å

¾Éµ×Í¼×Ü°Å

µ×Í¼×Ü°Å

ÈÕÆú Ç©Ãû

¸ñÊ½£¨3£©

A3

Z1_DDR3

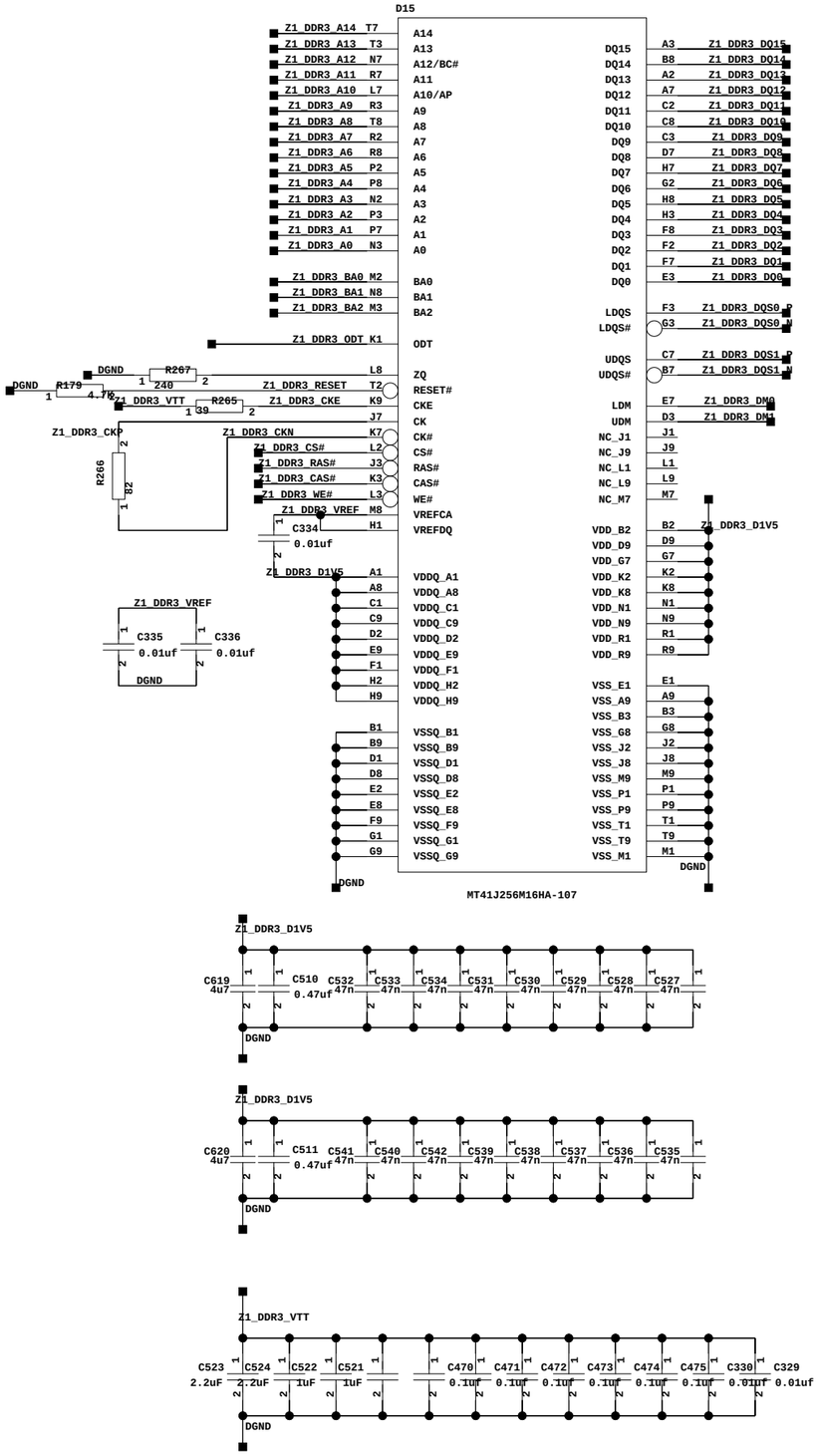

Z1_BANK502

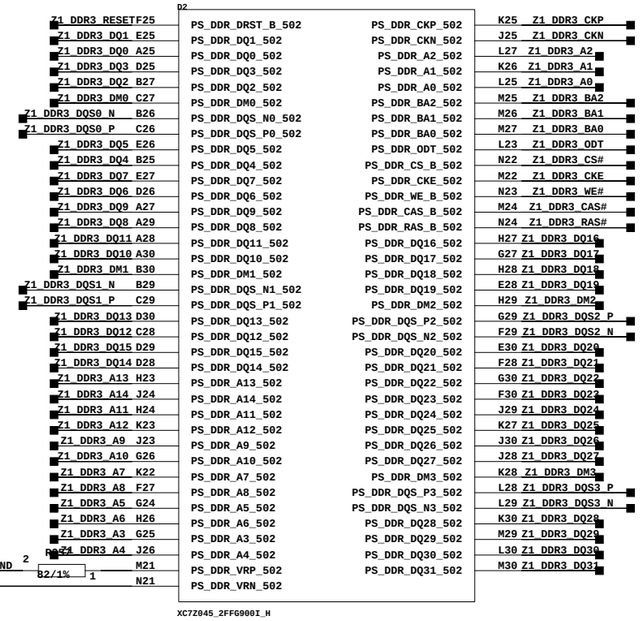

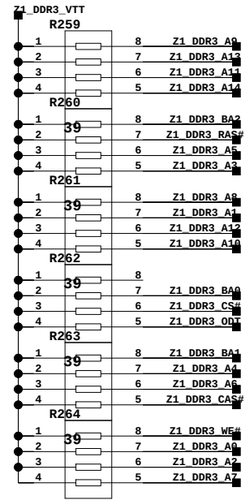

±ê¼Ç	ÊýÁ¿	¸ü¸Ä¼°Å		Ç©Ãû	ÈÕÆú
Éè ¼Æ					
Éó °Ë					
±ê ×¼ »¯					
Åú ×¼					

½×¶Î±ê¼Ç		ÖÊ Á¿	±È Àý
µú ÕÅ		1 2	ÕÅ

1¤¤3Ì´úºÅ	
°æ ´Î	
Ã½Ìå±à°Å	
¾Éµ×Í¼×Ü°Å	
µ×Í¼×Ü°Å	
ÈÕÆú	Ç©Ãû

¸ñÊ½£¨3£©

A3

±ê¾Ç	ÉýÁ¿	¸ ü¸ Ãµ¥ºÁ	ÇÖÃü	ÉÕÆÚ

ÉÈ	¾Æ
ÉÓ	ºÉ
±ê	×¾ »¯
Âú	×¾

¾×¶Î±ê¾Ç	ÕÊ	Á¿	±Ê	Ày

µú	ÕÂ	12	ÕÂ

A3

ÊÕÆÚ ÇÖÃü

µ×Ï¾×ÙºÂ

¾Éµ×Ï¾×ÙºÂ

Ã¾Ï¼±ºÂ

ºæ ¯Î

1¤³Ï¯ÙºÂ

¸ ñÉ¾£¨3£©

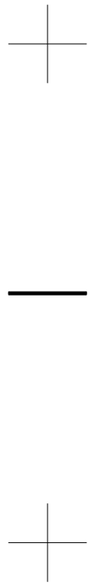

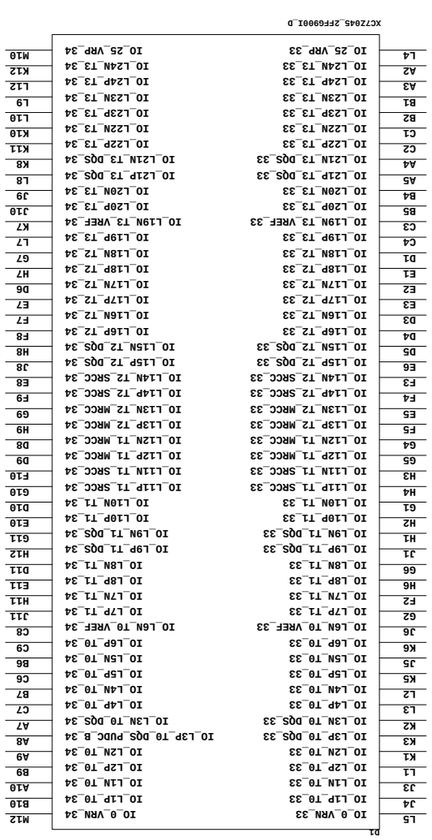

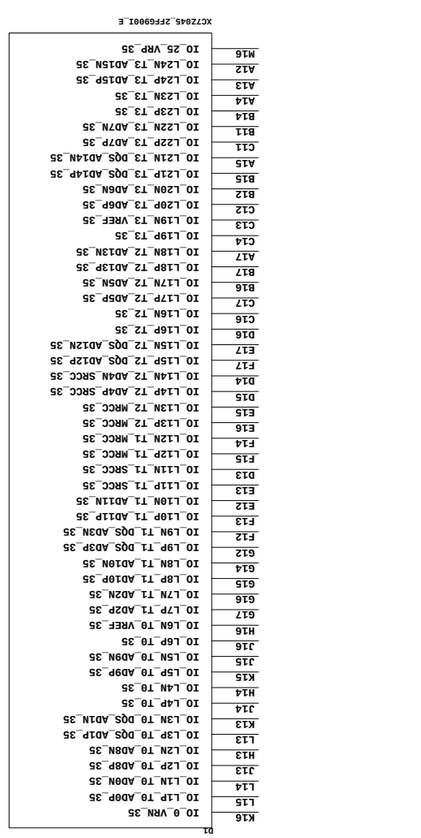

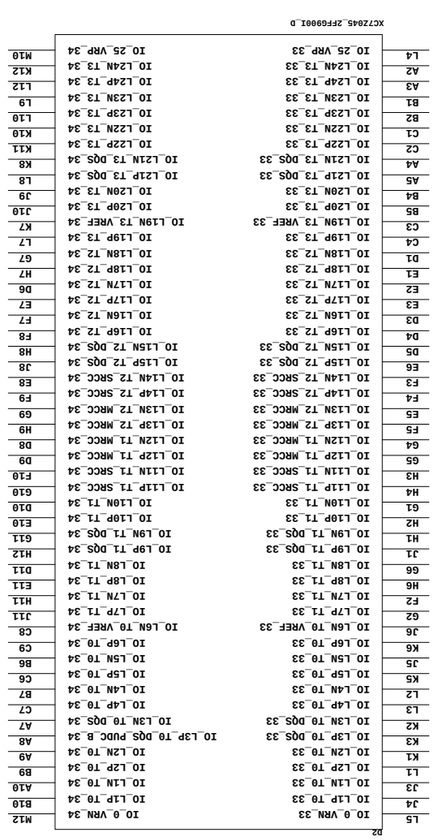

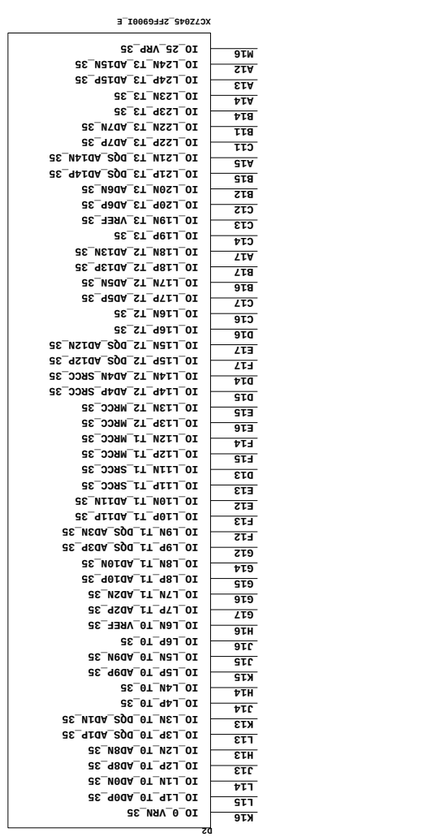

ZO_Z1_HP