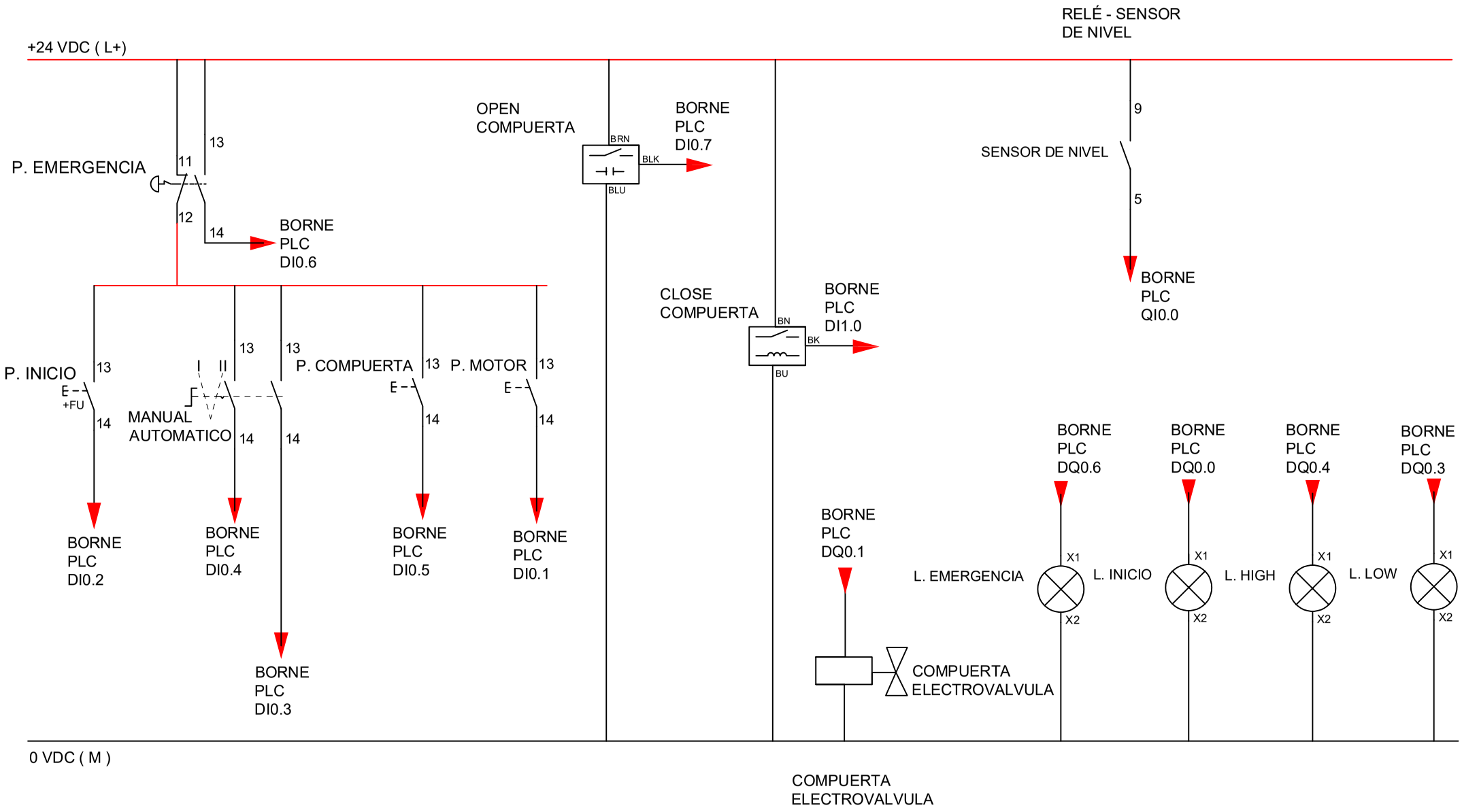

1

			Fecha:	----------	Proyecto: TFG	Tablero de mando	Tablero de mando	
			Elaboro:	Gómez	Sistema de engorde intensivo para cerdo	--------	--------	
			Verifico:	Capdeviala	Cliente: ----------	--------	--------	Hoja: 1
Revision	Fecha	Nombre	Aprobo:	Galeano				De: