KORUCU MAK■NA

Bat■ Sitesi Mahallesi Gersan Sanayi Sitesi 2307 Sokak No 59 Yenimahalle
Vergi Dairesi: Ostim
Vergi No: 3940767500

SATI■ TEKL■F■

Tarih: 23.02.2026
Teklif No: KRC-2026-0013
Revizyon: 0

Say■n Yetkili,

Firma/Mü■teri: Gensis

dempa

Vergi No: 11111111111

#	Ürün / Hizmet	Birim Fiyat	Toplam
1	**170 KV TERS V ASKI T■P B 1365**	20.00 TL	200.0000 TL
2	**MENTE■E 170H105** 100.00 ()	15.00 TL	1500.0000 TL
		GENEL TOPLAM	**1700.0000 TL**

Teslim Yeri: Fabrikam■z
Teslim Tarihi: April 30, 2026
Geçerlilik Tarihi: Feb. 28, 2026

Anla■ma ■artlar■:

%50 pe■in %50 senet

Banka Bilgileri

Banka: banker mahmut / çengel köy
Al■c■: KORUCU MAK■NA
IBAN: tr00 1111 1111 1111 1111 11
SWIFT: swft

KORUCU MAK■NA	Gensis
Ka■e / ■mza	Ka■e / ■mza

EK-1

170 kV TERS V ASKI TAKIMI
TİP-B "1865"

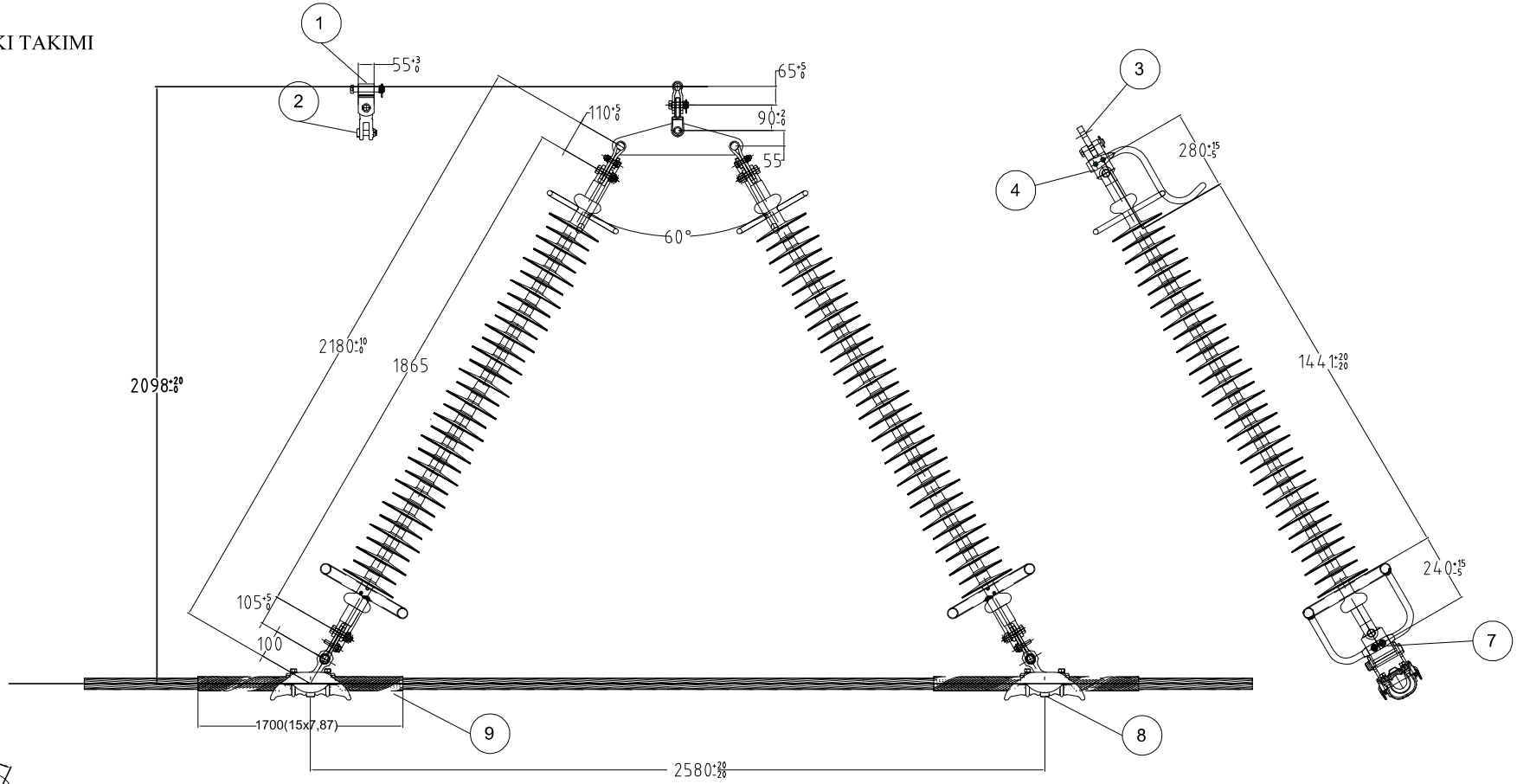

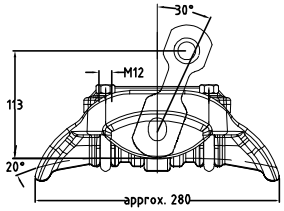

		R.NO/DWG.NO	MALZ./MAT.	STANDART/D	NOT/REMARK
9	ZIRH TELI ILE CEVRELENMIS ILETKEN TEL/PREFORMED ROD	170AR1272			
8	ASKI KLEMPI /SUSP. CLAMP	SC100			
7	MENTEŞE/HINGE	170H105			
6	Ø350 ARK HALKASI / Ø350 ARCING RING	170AH350			
5	Ø250 ARK HALKASI / Ø250 ARCING RING	170AH250			
4	UNIVERSAL MAFSAL/ UNIVERSAL JOINT	170UJ110			
3	BOYUNDURUK/YOKE PLATE	170YP400			
2	CATAL GOZ DONUK BAG. /CLEVIS EYE TWISTED	170CET90			
1	ASKI MENTEŞESI /SUSP.HINGE	170SH65			

NOT/NOTE :
-Aksi belirtilmediği sürece, ölçüler mm'dir ve ölçü toleransları;
35mm ve aşagısı ölçüler için ±0.7mm ve 35mm'nin yukarısındaki ölçüler için ±2%
-Unless stated otherwise, all dimensions are in mm and dimensional tolerances;
upto and including 35mm is ±0.7mm and over 35mm is ±2%.
-Galvanizleme işlemi TS EN ISO 1461:2009 Standardına uygundur.
-Galvanizing process is in accordance with TS EN ISO 1461:2009 standard.

Kopma Dayanımı/Breaking Load: 120kN

Kısa Devre Akımı Dayanımı/Short Circuit Current: 50 kA 0,5 s

TEİAŞ
TÜRKİYE ELEKTRİK İLETİM AŞ.
MALZEME YÖNETİMİ DAİRESİ BAŞKANLIĞI

170 KV ACILI TERS V ASKI TAKIMI
(170 KV INV. V-SUSP. SET)
"1865"

Ağırlık/Mass: ~

EK-31

MENTEŞE "170H105"

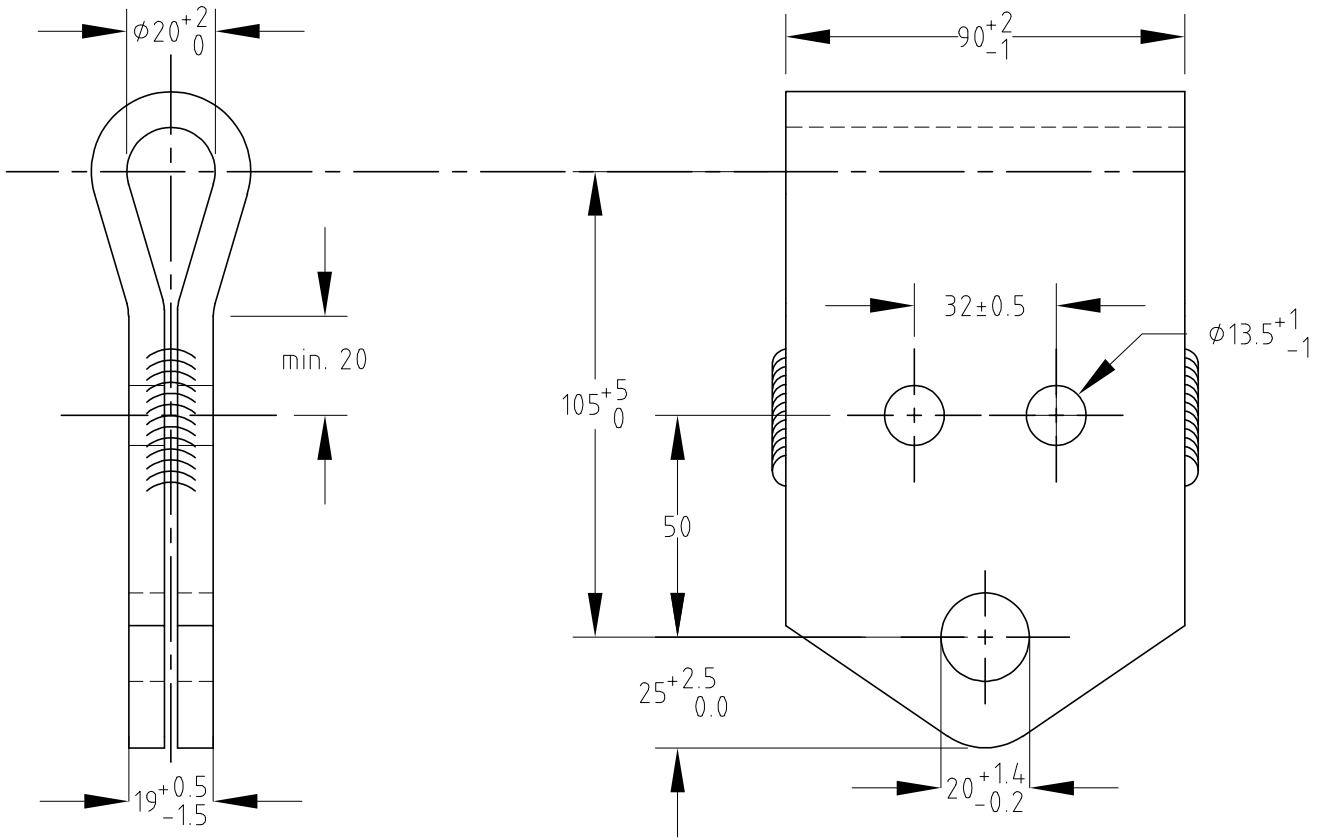

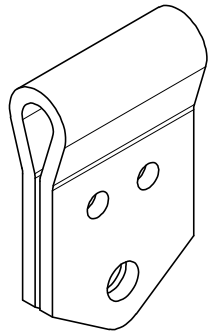

NOT/NOTE :
-Aksi belirtilmediği sürece, ölçüler mm'dir ve ölçü toleransları;
35mm ve aşagısı ölçüler için ±0.7mm ve 35mm'nin yukarısındaki ölçüler için ±2%
-Unless stated otherwise, all dimensions are in mm and dimensional tolerances;
upto and including 35mm is ±0.7mm and over 35mm is ±2%.
-Galvanizleme işlemi TS EN ISO 1461:2009 Standardına uygundur.
-Galvanizing process is in accordance with TS EN ISO 1461:2009 standard.

NOT: Menteşe bileşim noktasında yazılan ölçülerin sağlanması durumunda kaynak işlemi yapılmayabilir.

		R.NO/DWG.NO	MALZ./MAT.	STANDART/D	NOT/REMARK
1	MENTEŞE 8 MM /HINGE 8 MM		ÇELIK/STEEL S355J2		SIC.DAL.GAL./ HOT DIP GALV.

Kopma Dayanımı/Breaking Load: 200kN

Kısa Devre Akımı Dayanımı/Short Circuit Current: 50 kA 0,5 s

TEİAŞ
TÜRKİYE ELEKTRİK İLETİM AŞ.
MALZEME YÖNETİMİ DAİRESİ BAŞKANLIĞI

MENTEŞE
(HINGE)
"170H105"

Ağırlık/Mass: ~