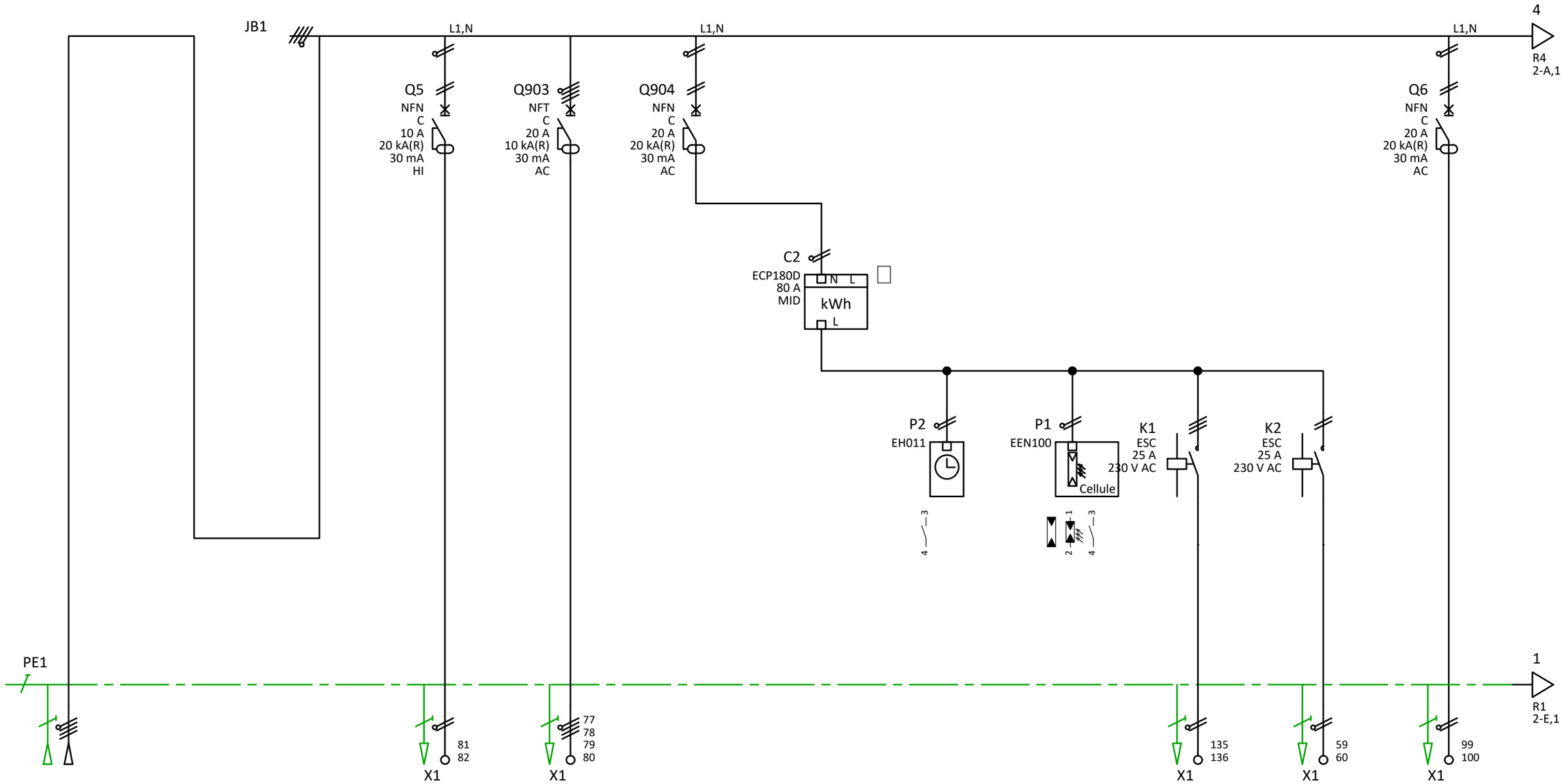

Repère câble	W1			W30	W3					W39	W28	W36	
Type de câble													
Section (mm²)													
Libellé circuit				Eclairage esc sous sol	Piscine					Eclairage ext crépusc.	Eclairage ext place	Reserve	
Courant Ib	120 A												
Inc				8,00	16,00					16,00	16,00	16,00	
RDF				0,6						0,6	0,6	0,6	
Application Localisation des départs	Alim. autre			Eclairage esc. sous-sol A3	Départ vers sous-tableau	Eclairage extérieur	défalcateur	Inter. Horaire	Inter. crépusculaire	Eclairage ext crépusc.	Eclairage ext place	Réserve	

3			N° plan		Nom du projet : BIOTIFULL
2			Date	29/11/2021	
1			Créé par		N° d'affaire :
Modification	Date modification	Modifié par	Validé par		Schéma de puissance
Echelle :	Ik3:	Ik1:	Régime de neutre :	TT	

:hager

Indice : b

= A3

+ TGBT_SS_A3

Folio : 1 / 3

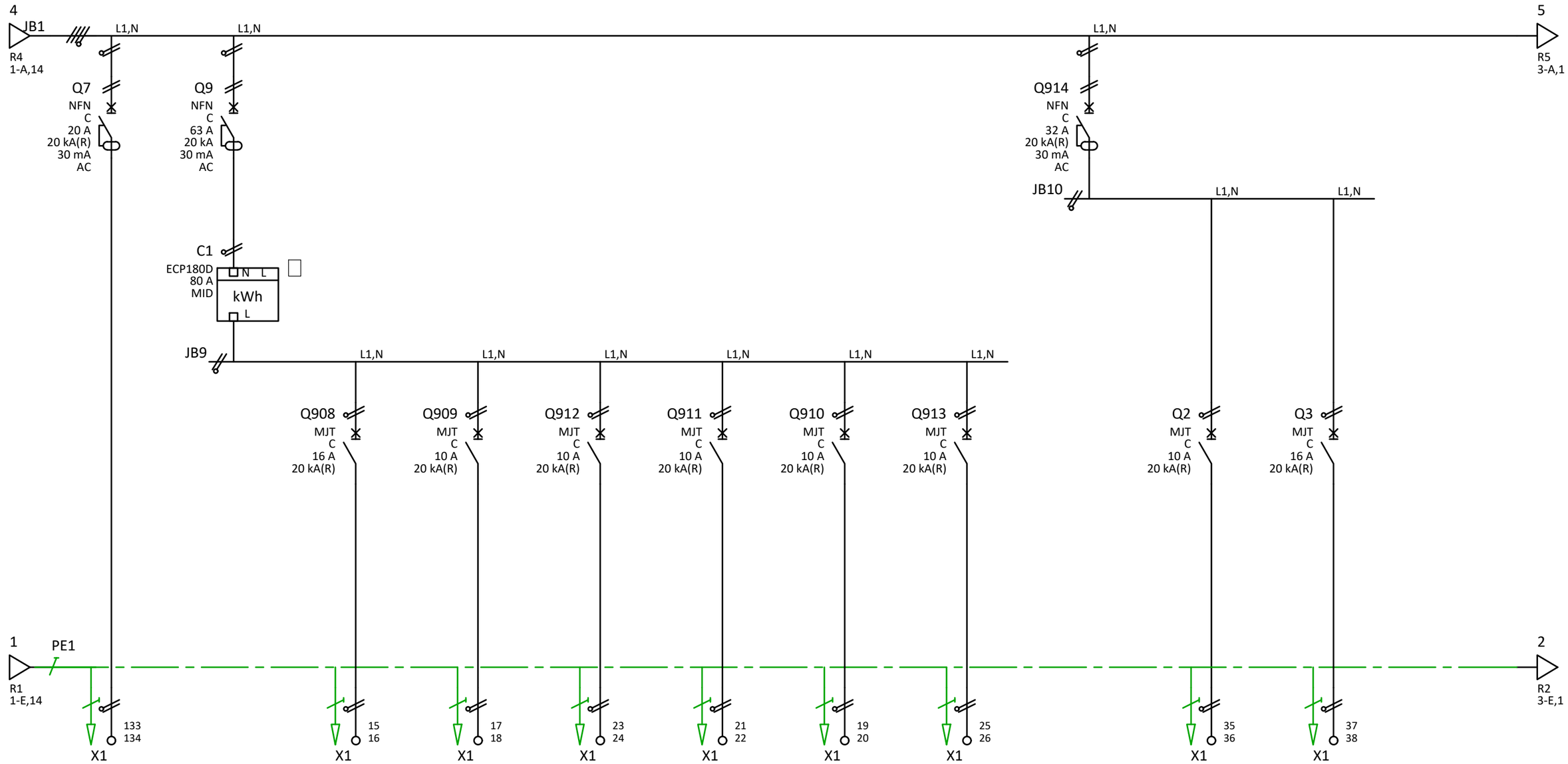

Repère câble	W38		W8	W9	W12	W11	W10	W13		W18	W19
Type de câble											
Section (mm²)											
Libellé circuit	Pool House		PC	PK -1 PERM	PK -1	Vide ordure	Alarme technique	Escalier		Eclairage TGBT	PC TGBT
Courant Ib											
Inc	16,00		12,80	8,00	8,00	8,00	8,00	8,00		8,00	12,80
RDF			0,6	0,6	0,6	0,6	0,6	0,6		0,6	0,6
Application Localisation des départs	Départ vers sous-tableau	Général Parking	défalcateur	Eclairage permanent PK-1	Eclairage PK-1	Eclairage V.O.	Alarme technique	Eclairage escalier	Local TGBT	Eclairage TGBT	Prises de courant TGBT

3			N° plan		Nom du projet : BIOTIFULL
2			Date	29/11/2021	
1			Créé par		N° d'affaire :
Modification	Date modification	Modifié par	Validé par		
Echelle :	Ik3:	Ik1:	Régime de neutre :	TT	Schéma de puissance

:hager

Indice : b

= A3

+ TGBT_SS_A3

Folio : 2 / 3

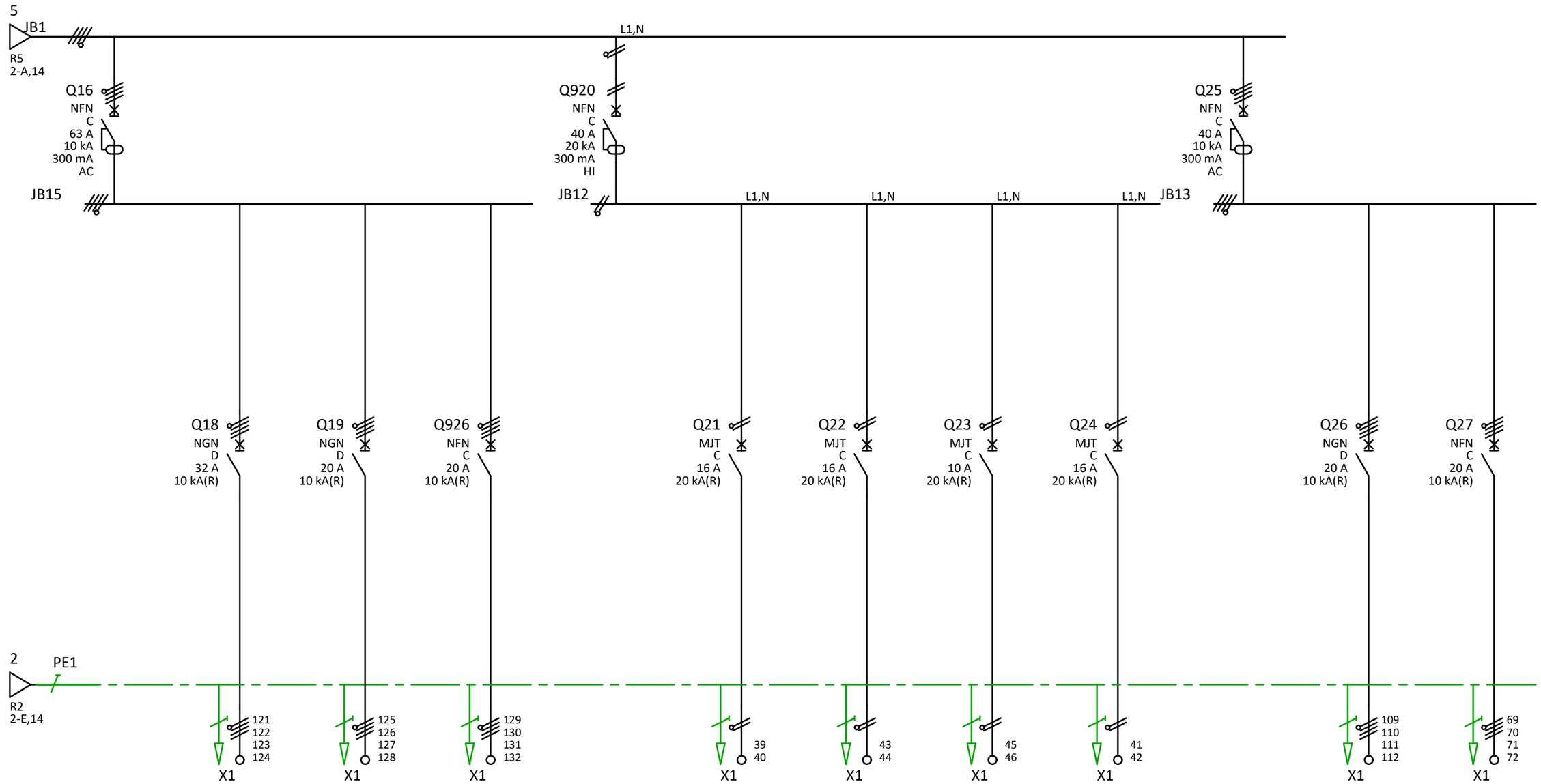

Repère câble			W24	W35	W27		W20	W22	W23	W21		W25	W26
Type de câble													
Section (mm²)													
Libellé circuit			Force ECS	Unit ext 1	Unit ext 2		Pompe ramp	Pompe vide ordure	Lumiere chaufferie	PC chaufferie		Exrtacteur 1	Exrtacteur 2
Courant Ib													
Inc			25,60	16,00	16,00		12,80	12,80	8,00	12,80		16,00	16,00
RDF			0,6	0,6	0,6		0,6	0,6	0,6	0,6		0,6	0,6
Application Localisation des départs	Général PAC		Force ECS	Pompe à chaleur ext. 1	Pompe à chaleur ext. 2	Général Divers	Pompe rampe	Pompe V.O.	Eclairage chaufferie	P.C. chaufferie	Général Extracteur	Extracteur 1	Extracteur 2

3			N° plan		Nom du projet : BIOTIFULL	Indice : b
2			Date	29/11/2021		= A3
1			Créé par		N° d'affaire :	+ TGBT_SS_A3
Modification	Date modification	Modifié par	Validé par		Schéma de puissance	
Echelle :	Ik3:	Ik1:	Régime de neutre :	TT		Folio : 3 / 3

:hager

X1	mm²				
15	2,5	2-C,4	Q908	N	défalcateur
16	2,5	2-C,4	Q908	L1	
17	2,5	2-C,5	Q909	N	Eclairage
18	2,5	2-C,5	Q909	L1	
19	2,5	2-C,8	Q910	N	Alarme
20	2,5	2-C,8	Q910	L1	
21	2,5	2-C,7	Q911	N	Eclairage
22	2,5	2-C,7	Q911	L1	
23	2,5	2-C,6	Q912	N	Eclairage
24	2,5	2-C,6	Q912	L1	
25	2,5	2-C,9	Q913	N	Eclairage
26	2,5	2-C,9	Q913	L1	
35	2,5	2-C,11	Q2	N	Prises de courant
36	2,5	2-C,11	Q2	L1	
37	2,5	2-C,12	Q3	N	Prises de courant
38	2,5	2-C,12	Q3	L1	
39	2,5	3-C,6	Q21	N	Prises de courant
40	2,5	3-C,6	Q21	L1	
41	2,5	3-C,9	Q24	N	Prises de courant
42	2,5	3-C,9	Q24	L1	
43	2,5	3-C,7	Q22	N	Eclairage
44	2,5	3-C,7	Q22	L1	
45	2,5	3-C,8	Q23	N	Eclairage
46	2,5	3-C,8	Q23	L1	
59	4	1-C,12	K2	N	Désenfumage
60	4	1-C,12	K2	L1	
69	4	3-C,12	Q27	N	Départ vers sous-tableau
70	4	3-C,12	Q27	L1	
71	4	3-C,12	Q27	L2	
72	4	3-C,12	Q27	L3	
77	4	1-A,6	Q903	N	Eclairage
78	4	1-A,6	Q903	L1	
79	4	1-A,6	Q903	L2	
80	4	1-A,6	Q903	L3	
81	2,5	1-A,5	Q5	N	Prises de courant
82	2,5	1-A,5	Q5	L1	
99	4	1-A,13	Q6	N	Désenfumage
100	4	1-A,13	Q6	L1	
109	4	3-C,11	Q26	N	Chauffe-eau
110	4	3-C,11	Q26	L1	
111	4	3-C,11	Q26	L2	
112	4	3-C,11	Q26	L3	
121	10	3-C,2	Q18	N	Pompe à chaleur
122	10	3-C,2	Q18	L1	
123	10	3-C,2	Q18	L2	
124	10	3-C,2	Q18	L3	
125	4	3-C,3	Q19	N	Pompe à chaleur
126	4	3-C,3	Q19	L1	
127	4	3-C,3	Q19	L2	
128	4	3-C,3	Q19	L3	
129	4	3-C,4	Q926	N	Départ vers sous-tableau
130	4	3-C,4	Q926	L1	
131	4	3-C,4	Q926	L2	
132	4	3-C,4	Q926	L3	
133	4	2-A,2	Q7	N	
134	4	2-A,2	Q7	L1	
135	4	1-B,8	C2	N	Eclairage
136	4	1-C,11	K1	L1	

3			N° plan	
2			Date	29/11/2021
1			Créé par	
Modification	Date modification	Modifié par	Validé par	
Echelle : 1	Ik3:	Ik1:	Régime de neutre :	TT

Nom du projet : BIOTIFULL

N° d'affaire :

Plan de bornier

:hager

Indice : b

= A3

+ TGBT_SS_A3

Folio : 1 / 1

Enveloppe 1

Unité livraison n°1

FM205

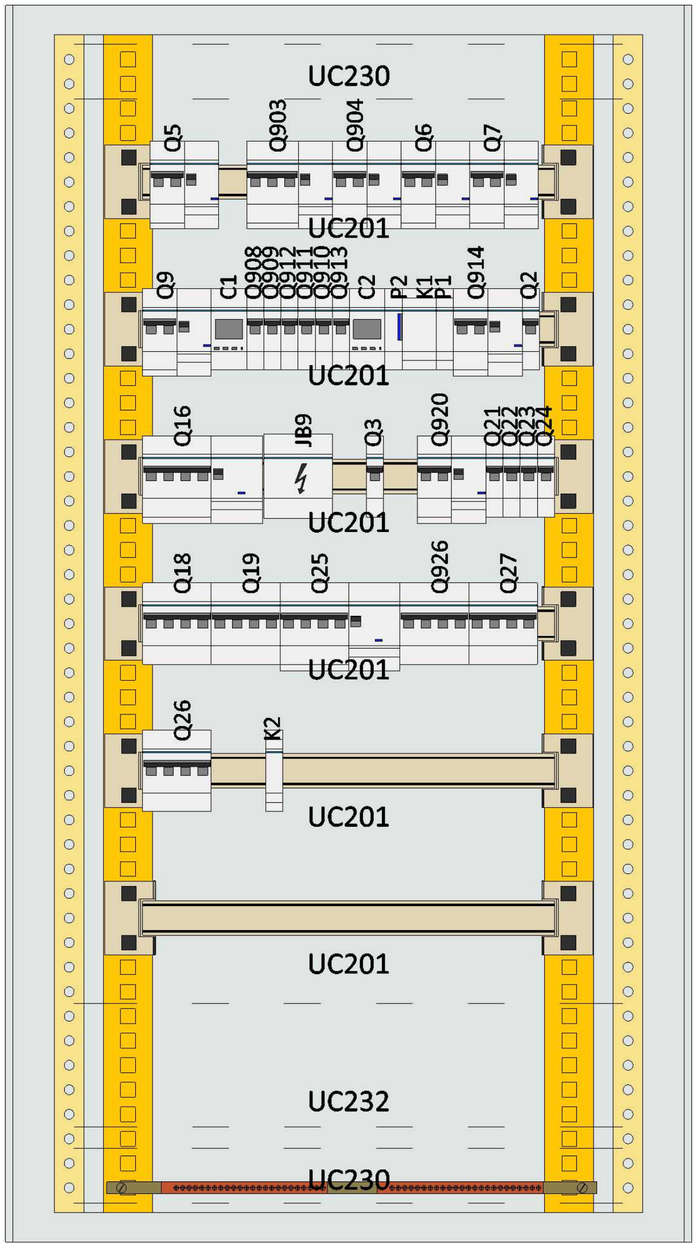

Sans plastron

3			N° plan		Nom du projet : BIOTIFULL	:hager	Indice : b
2			Date	29/11/2021			= A3
1			Créé par		N° d'affaire :		+ TGBT_SS_A3
Modification	Date modification	Modifié par	Validé par		Dessin		Folio : 1 / 4
Echelle : 1/6,25	Ik3:	Ik1:	Régime de neutre :	TT			

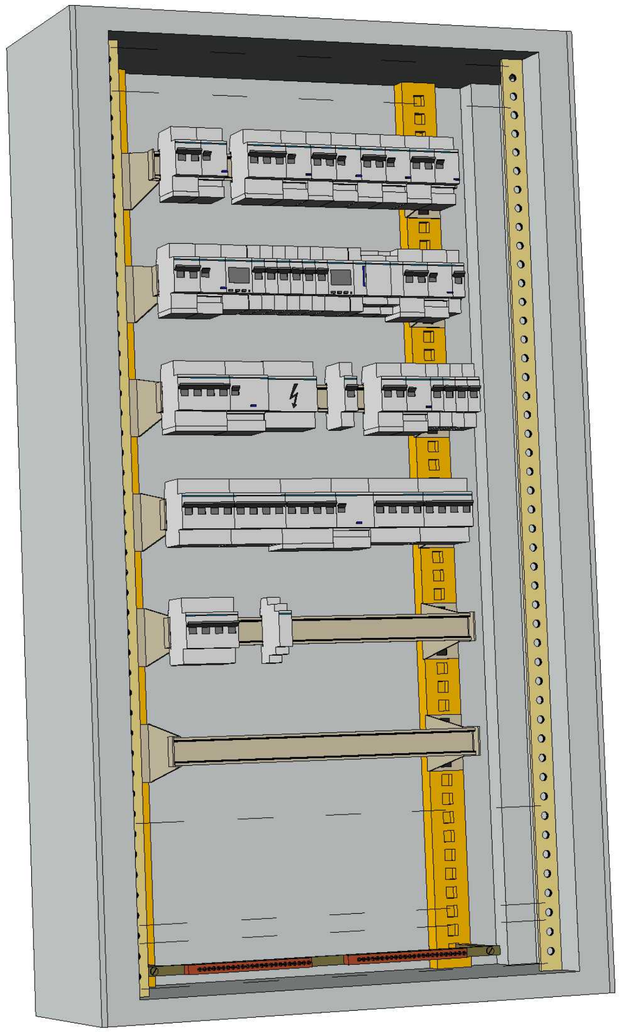

Vue 3D
Sans plastron

3			N° plan		Nom du projet : BIOTIFULL	:hager	Indice : b
2			Date	29/11/2021			= A3
1			Créé par		N° d'affaire :		+ TGBT_SS_A3
Modification	Date modification	Modifié par	Validé par		Dessin		
Echelle : 1/8	Ik3:	Ik1:	Régime de neutre :	TT			Folio : 2 / 4

Enveloppe 1

Unité livraison n°1

FM205

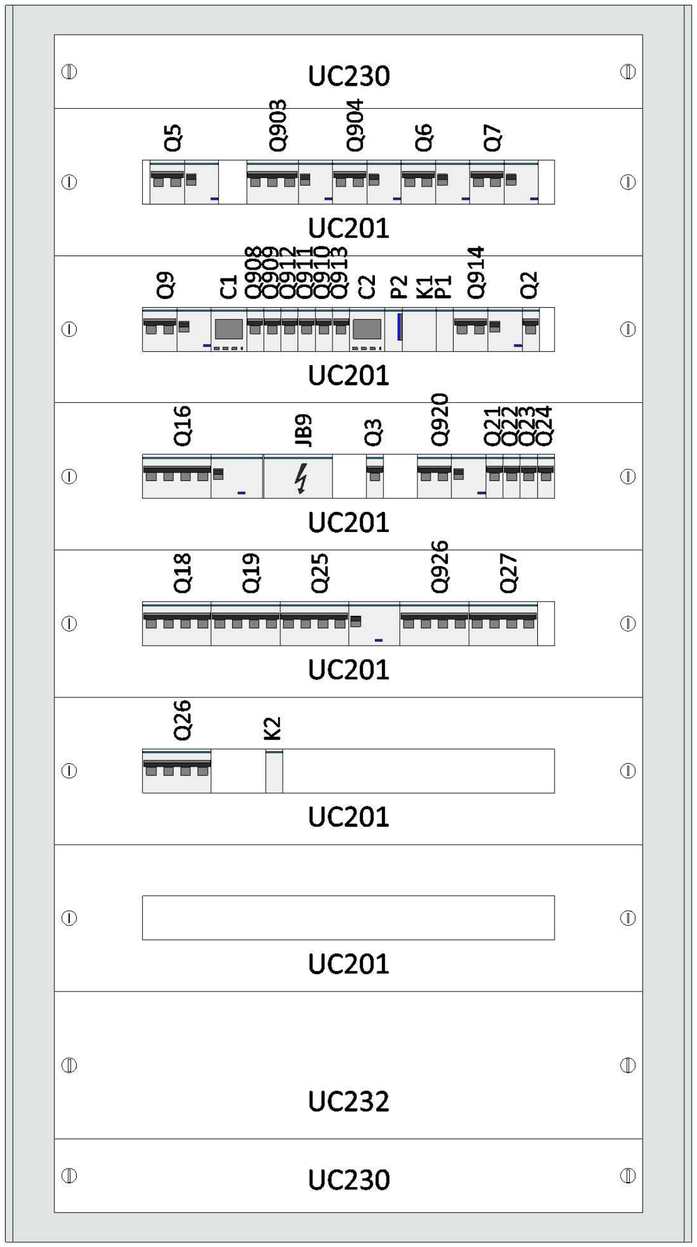

Avec plastron

3			N° plan		Nom du projet : BIOTIFULL	:hager	Indice : b
2			Date	29/11/2021			= A3
1			Créé par		N° d'affaire :		+ TGBT_SS_A3
Modification	Date modification	Modifié par	Validé par		Dessin		
Echelle : 1/6,25	Ik3:	Ik1:	Régime de neutre : TT				Folio : 3 / 4

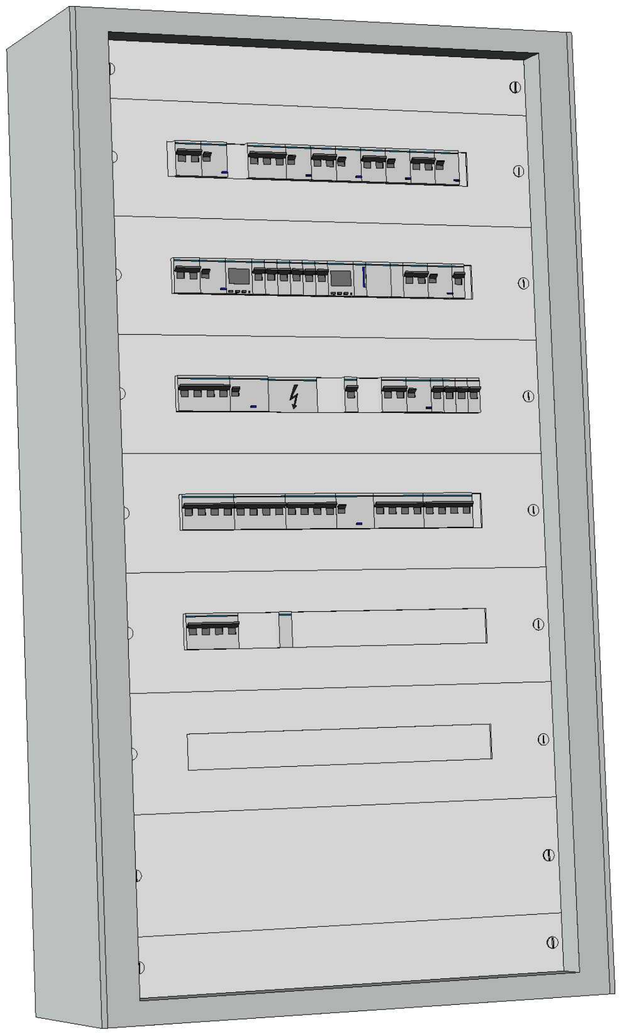

Vue 3D

Avec plastron

3			N° plan	
2			Date	29/11/2021
1			Créé par	
Modification	Date modification	Modifié par	Validé par	
Echelle : 1/8	Ik3:	Ik1:	Régime de neutre :	TT

Nom du projet : BIOTIFULL

N° d'affaire :

Dessin

Indice : b

= A3

+ TGBT_SS_A3

Folio : 4 / 4

Ma société
Mon adresse

CP VILLE

TGBT_SS_A3

Repère	Application	Localisation
C1	Général Parking	
C2	défalcateur	
K1	Eclairage ext crépusc.	
K2	Eclairage ext place	
P1	Inter. crépusculaire	
P2	Inter. Horaire	
Q2	Eclairage TGBT	
Q3	Prises de courant TGBT	
Q5	Eclairage esc. sous-sol A3	Escalier
Q6	Réserve	
Q7	Départ vers sous-tableau	
Q9		
Q16	Général PAC	
Q18	Force ECS	
Q19	Pompe à chaleur ext. 1	
Q21	Pompe rampe	
Q22	Pompe V.O.	
Q23	Eclairage chaufferie	
Q24	P.C. chaufferie	
Q25	Général Extracteur	
Q26	Extracteur 1	
Q27	Extracteur 2	
Q903	Départ vers sous-tableau	
Q904	Eclairage extérieur	
Q908	défalcateur	
Q909	Eclairage permanent PK-1	
Q910	Alarme technique	
Q911	Eclairage V.O.	
Q912	Eclairage PK-1	
Q913	Eclairage escalier	
Q914	Local TGBT	
Q920	Général Divers	

Q926	Pompe à chaleur ext. 2	

Ma société
Mon adresse

CP VILLE

TGBT_SS_A3

Repère	Application	Localisation	In en A	Puissance	Référence	Désignation
C1	Général Parking		0		ECP180D	Compteur monophasé direct 80A 2M S0 MID
C2	défalcateur		0		ECP180D	Compteur monophasé direct 80A 2M S0 MID
K1	Eclairage ext crépusc.		0		ESC325	Contacteur 25A, 3F, 230V
K2	Eclairage ext place		0		ESC225	Contacteur 25A, 2F, 230V
P1	Inter. crépusculaire		0		EEN100	Interrupteur crépusculaire 1 voie avec cellule saillie
P2	Inter. Horaire		0		EH011	Interrupteur horaire électromécanique compact 1 voie sur 24 heures avec réserve
Q2	Eclairage TGBT		10		MJT710	Disjoncteur 1P+N 4.5-6kA courbe C - 10A 1 module
Q3	Prises de courant TGBT		16		MJT716	Disjoncteur 1P+N 4.5-6kA courbe C - 16A 1 module
Q5	Eclairage esc. sous-sol A3	Escalier	10		NFN210	Disjoncteur 2P 6/10kA C-10A 2M
Q6	Réserve		20		NFN220	Disjoncteur 2P 6/10kA C-20A 2M
Q7	Départ vers sous-tableau		20		NFN220	Disjoncteur 2P 6/10kA C-20A 2M
Q9			63		NFN263	Disjoncteur 2P 6/10kA C-63A 2M
Q16	Général PAC		63		NFN463	Disjoncteur 4P 6/10kA C-63A 4M
Q18	Force ECS		32		NGN432	Disjoncteur 4P 6/10kA D-32A 4M
Q19	Pompe à chaleur ext. 1		20		NGN420	Disjoncteur 4P 6/10kA D-20A 4M
Q21	Pompe rampe		16		MJT716	Disjoncteur 1P+N 4.5-6kA courbe C - 16A 1 module
Q22	Pompe V.O.		16		MJT716	Disjoncteur 1P+N 4.5-6kA courbe C - 16A 1 module
Q23	Eclairage chaufferie		10		MJT710	Disjoncteur 1P+N 4.5-6kA courbe C - 10A 1 module
Q24	P.C. chaufferie		16		MJT716	Disjoncteur 1P+N 4.5-6kA courbe C - 16A 1 module
Q25	Général Extracteur		40		NFN440	Disjoncteur 4P 6/10kA C-40A 4M
Q26	Extracteur 1		20		NGN420	Disjoncteur 4P 6/10kA D-20A 4M
Q27	Extracteur 2		20		NFN420	Disjoncteur 4P 6/10kA C-20A 4M
Q903	Départ vers sous-tableau		20		NFT820	Disjoncteur 3P+N 6-10kA courbe C - 20A 3 modules
Q904	Eclairage extérieur		20		NFN220	Disjoncteur 2P 6/10kA C-20A 2M
Q908	défalcateur		16		MJT716	Disjoncteur 1P+N 4.5-6kA courbe C - 16A 1 module
Q909	Eclairage permanent PK-1		10		MJT710	Disjoncteur 1P+N 4.5-6kA courbe C - 10A 1 module
Q910	Alarme technique		10		MJT710	Disjoncteur 1P+N 4.5-6kA courbe C - 10A 1 module
Q911	Eclairage V.O.		10		MJT710	Disjoncteur 1P+N 4.5-6kA courbe C - 10A 1 module
Q912	Eclairage PK-1		10		MJT710	Disjoncteur 1P+N 4.5-6kA courbe C - 10A 1 module
Q913	Eclairage escalier		10		MJT710	Disjoncteur 1P+N 4.5-6kA courbe C - 10A 1 module
Q914	Local TGBT		32		NFN232	Disjoncteur 2P 6/10kA C-32A 2M
Q920	Général Divers		40		NFN240	Disjoncteur 2P 6/10kA C-40A 2M

Q926	Pompe à chaleur ext. 2		20		NFN420	Disjoncteur 4P 6/10kA C-20A 4M

Ma société
Mon adresse

CP VILLE

TGBT_SS_A3

Repère	Application	Localisation	In en A	Puissance	N° PE	N° N	N° L1
C1	Général Parking		0				
C2	défalcateur		0				
K1	Eclairage ext crépusc.		0				
K2	Eclairage ext place		0				
P1	Inter. crépusculaire		0				
P2	Inter. Horaire		0				
Q2	Eclairage TGBT		10				
Q3	Prises de courant TGBT		16				
Q5	Eclairage esc. sous-sol A3	Escalier	10				
Q6	Réserve		20				
Q7	Départ vers sous-tableau		20				
Q9			63				
Q16	Général PAC		63				
Q18	Force ECS		32				
Q19	Pompe à chaleur ext. 1		20				
Q21	Pompe rampe		16				
Q22	Pompe V.O.		16				
Q23	Eclairage chaufferie		10				
Q24	P.C. chaufferie		16				
Q25	Général Extracteur		40				
Q26	Extracteur 1		20				
Q27	Extracteur 2		20				
Q903	Départ vers sous-tableau		20				
Q904	Eclairage extérieur		20				
Q908	défalcateur		16				
Q909	Eclairage permanent PK-1		10				
Q910	Alarme technique		10				
Q911	Eclairage V.O.		10				
Q912	Eclairage PK-1		10				
Q913	Eclairage escalier		10				
Q914	Local TGBT		32				
Q920	Général Divers		40				

Q926	Pompe à chaleur ext. 2		20				

Ma société
Mon adresse

CP VILLE

TGBT_SS_A3

Repère	Application	Localisation	In en A	Puissance	N° PE	N° N	N° L1	N° L2	N° L3
C1	Général Parking		0						
C2	défalcateur		0						
K1	Eclairage ext crépusc.		0						
K2	Eclairage ext place		0						
P1	Inter. crépusculaire		0						
P2	Inter. Horaire		0						
Q2	Eclairage TGBT		10						
Q3	Prises de courant TGBT		16						
Q5	Eclairage esc. sous-sol A3	Escalier	10						
Q6	Réserve		20						
Q7	Départ vers sous-tableau		20						
Q9			63						
Q16	Général PAC		63						
Q18	Force ECS		32						
Q19	Pompe à chaleur ext. 1		20						
Q21	Pompe rampe		16						
Q22	Pompe V.O.		16						
Q23	Eclairage chaufferie		10						
Q24	P.C. chaufferie		16						
Q25	Général Extracteur		40						
Q26	Extracteur 1		20						
Q27	Extracteur 2		20						
Q903	Départ vers sous-tableau		20						
Q904	Eclairage extérieur		20						
Q908	défalcateur		16						
Q909	Eclairage permanent PK-1		10						
Q910	Alarme technique		10						
Q911	Eclairage V.O.		10						
Q912	Eclairage PK-1		10						
Q913	Eclairage escalier		10						
Q914	Local TGBT		32						
Q920	Général Divers		40						

Q926	Pompe à chaleur ext. 2		20						