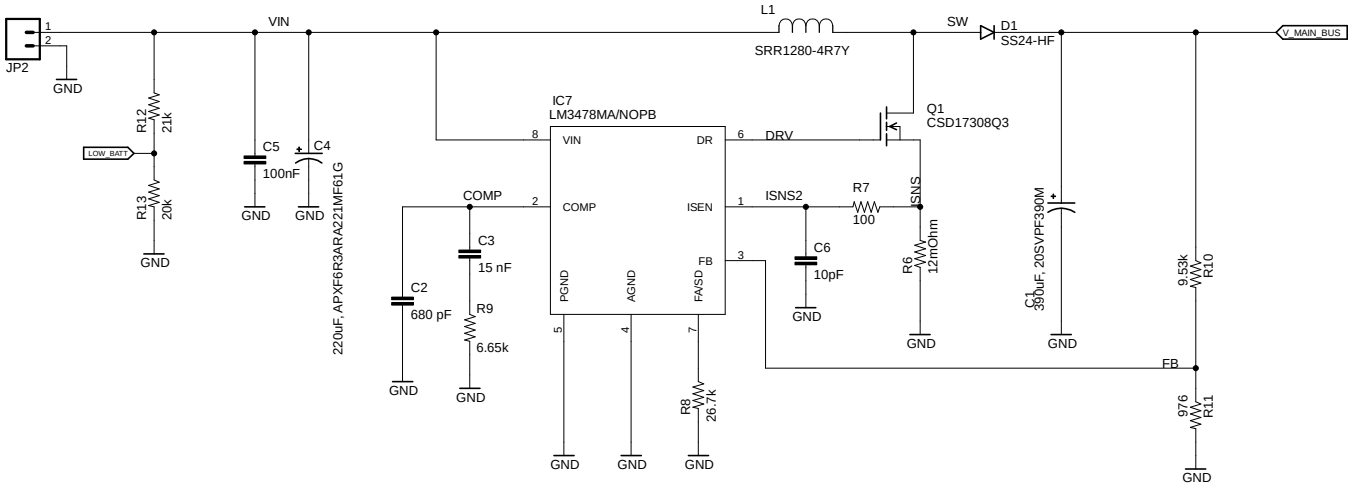
JP2
GND
VIN
L1
SRR1280-4R7Y
SW
D1
SS24-HF
V_MAIN_BUS
R12
21k
LOW_BATT
R13
20k
C5
100nF
C4
220uF, APXF6R3ARA221MF61G
IC7
LM3478MA/NOPB
VIN
DR
COMP
ISEN
FB
PGND
AGND
FAVSD
DRV
Q1
CSD17308Q3
ISNS2
R7
100
ISNS
R6
12mOhm
C6
10pF
C3
15 nF
R9
6.65k
C2
680 pF
R8
26.7k
C1
390uF, 20SVPF390M
9.53k
R10
FB
976
R11

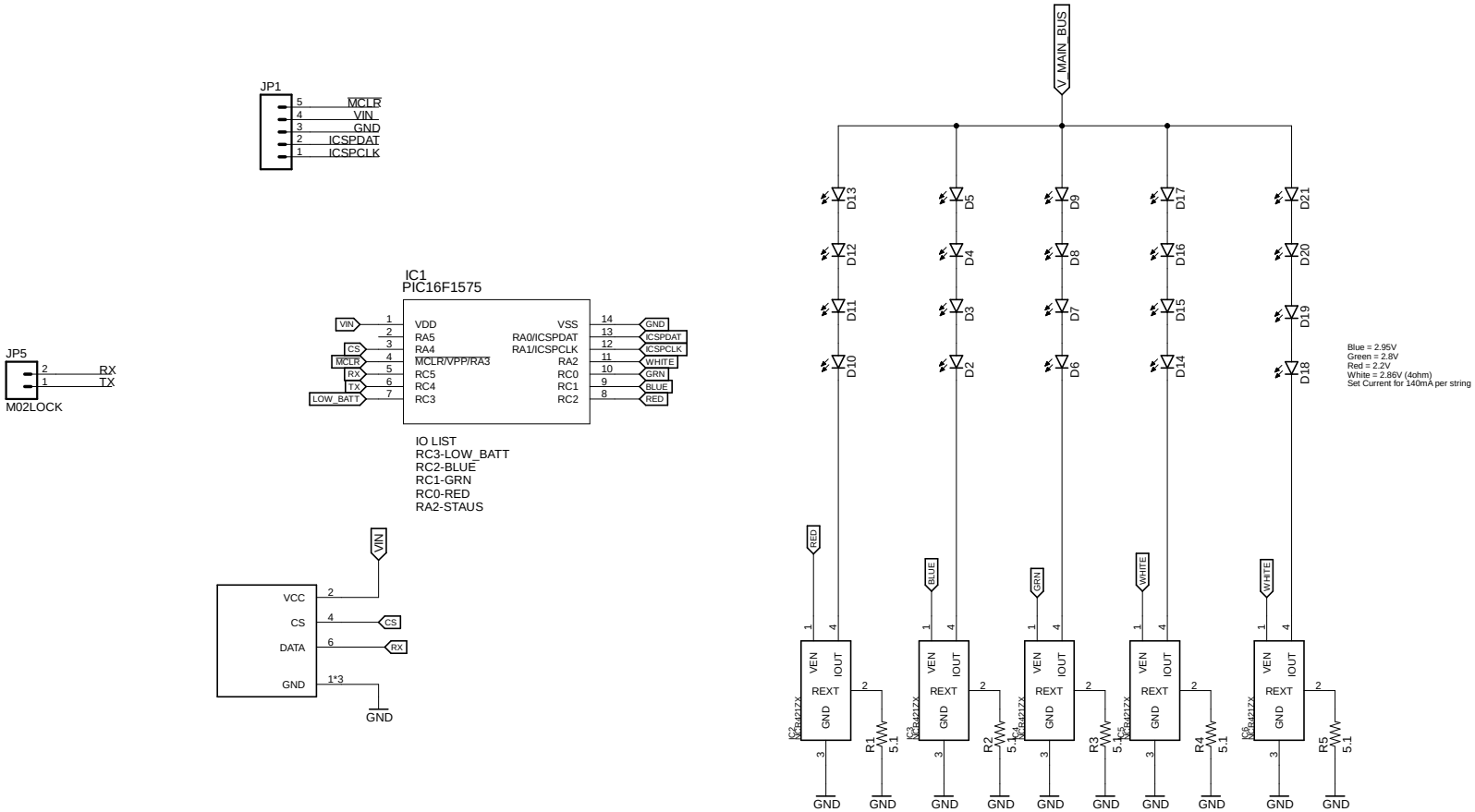
JP1
MCLR
VIN
GND
ICSPDAT
ICSPCLK
JP5
RX
TX
M02LOCK
IC1
PIC16F1575
VDD
RA5
RA4
MCLR/VPP/RA3
RC5
RC4
RC3
VSS
RA0/ICSPDAT
RA1/ICSPCLK
RA2
RC0
RC1
RC2
IO LIST
RC3-LOW_BATT
RC2-BLUE
RC1-GRN
RC0-RED
RA2-STAUS
VCC
CS
DATA
GND
V_MAIN_BUS
D13
D12
D11
D10
D5
D4
D3
D2
D9
D8
D7
D6
D17
D16
D15
D14
D21
D20
D19
D18
Blue = 2.95V
Green = 2.8V
Red = 2.2V
White = 2.86V (4ohm)
Set Current for 140mA per string
VEN
IOUT
REXT
R1
R2
R3
R4
R5
5.1