2指长行程平行抓手

LWR50L-02-00002-A

▶ 产品规格

MATCH

▶ 夹持力图表

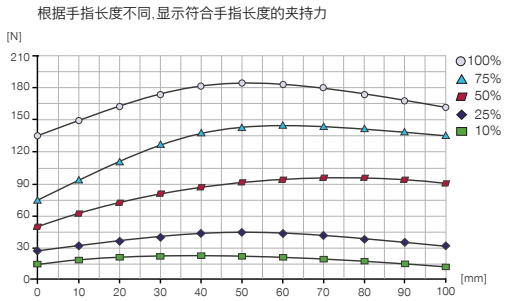

▶ 力和力矩

显示静态力和力矩

Mr_L [Nm]	20	Mr [Nm]	35
My_L [Nm]	40	Mx [Nm]	35
Fa_L [N]	500	My [Nm]	35
		Fa [N]	500

▶ 技术数据

定购编号	LWR50L-02-00002-A
常规数据	
MRK 设计符合 ISO/TS 15066 标准	是
通讯方式	IO-Link
操作温度 [°C]	5 ... +50
认证	CE / UKCA / LABS / REACH / RoHS
根据IEC 60529标准安全保护	IP40
重量 [kg]	1.6
刀具更换器的具体数据	
电传输	集成
锁定行程 [mm]	1
X,Y轴重复定位 [mm]	0.05
Z轴重复定位 [mm]	0.05
拧紧力 [N]	50
释放力 [N]	0
X,Y上对接偏差最大值 [mm]	1.0
叼口具体数据	
适用于系列	LWR50F-xx-03/04/05
HRC形式	协作
电缆管理	内部
驱动类型	电动
集成式位置识别	是
单边行程 [mm]	60
单边行程, 可调节 [mm]	60
夹持力 最小 [N]	20
标定夹持力 [N]	180
符合 ISO/TS 15066 要求的夹持力 [N]	<140
操作时间 [s]	0.125
已安装的抓手手指的自最大重 [kg]	0.3
最大抓手手指长度 [mm]	80
每个钳口的最大抓取速度 [mm/s]	30
每个钳口的最大定位速度 [mm/s]	60
重复定位精度 +/- [mm]	0.05
电压 [V]	24
最大电流消耗 [A]	0.8
每个指口的最低起动行程 [mm]	2

▶ 配件建议

接口 / 其他

ALWR1-50-A
MATCH - Odkladacia stanica

▶ 推荐配件:放置架
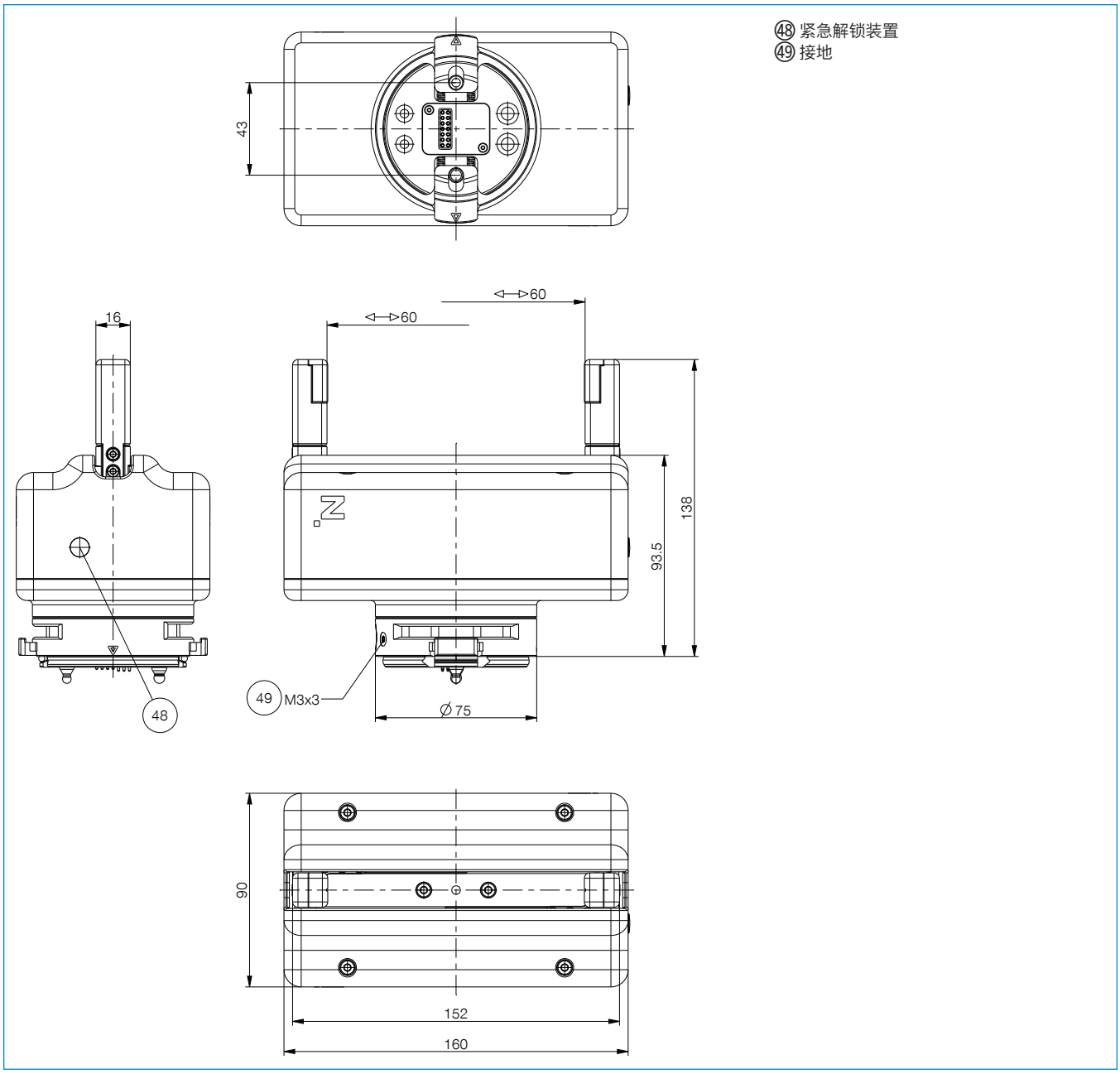
NJ5-E2SK-01
接近开关电缆 0.3m - M8连接头