	TP3 Multi - Feyrit Lothmann	Pt		A	B	C	D	Note	
	INSTRUMENTATION								
	Cablage électrique	2	A					2	
	REGULATION								
	Mise en place de la régulation cascade	3	C					1,05	
	Réglage de la boucle de régulation	6	C					2,1	
	Validation du fonctionnement du démarrage	3	D					0,15	
	AUTOMATISMES								
	GRAFCET	6	D					0,3	
			Note : 5,6/20						

Feyrit Antoine TP3 Multi
Lothman Theo

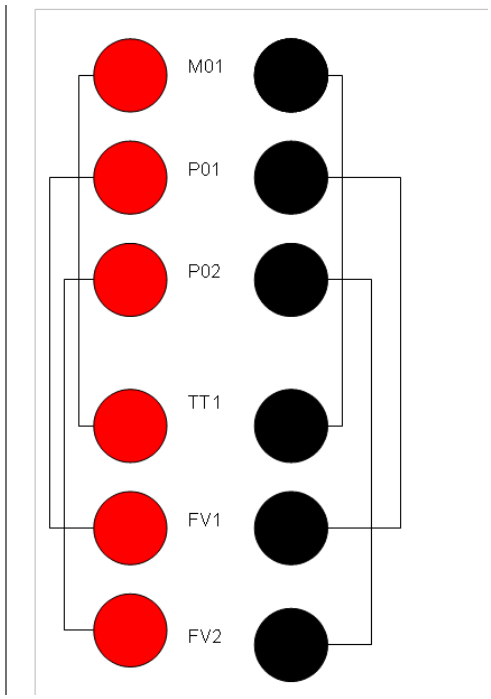

Tout d'abord nous avons place les régulateurs PID

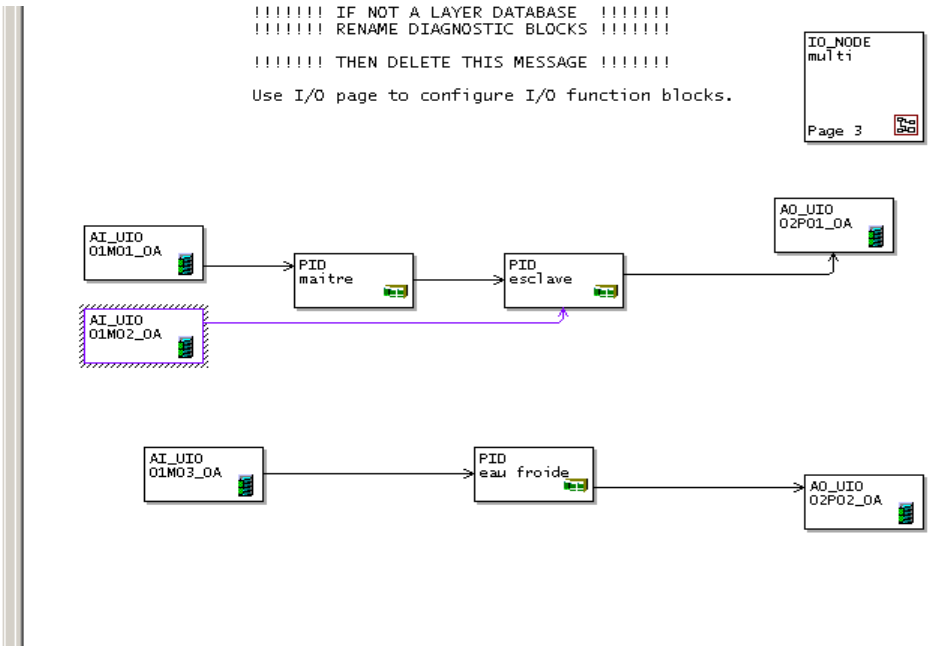

PID Maître

Block: maitre | Comment | Connections

	TagName	maitre		LIN Name	maitre
	Type	PID		DBase	<local>
	Task	3 (110ms)		Rate	0
	Mode	MANUAL		Alarms	
	FallBack	MANUAL			
				HAA	100.0
→	PV	0.0	%	LAA	0.0
	SP	0.0	%	HDA	100.0
	OP	0.0	%	LDA	100.0
	SL	0.0	%		
	TrimSP	0.0	%	TimeBase	Secs
	RemoteSP	0.0	%	XP	100.0
	Track	0.0	%	TI	0.00
				TD	0.00
	HR_SP	100.0	%		
	LR_SP	0.0	%	Options	00101100
	HL_SP	100.0	%	SelMode	00000000
	LL_SP	0.0	%		
				ModeSel	00100000
	HR_OP	100.0	%	ModeAct	00100001
	LR_OP	0.0	%		
	HL_OP	100.0	%	FF_PID	50.0
	LL_OP	0.0	%	FB_OP	55.0

Properties

For Help, press F1

Démarrer | TP3 Multi - CIRA2 - M... | Build Window | Multi(Active Project) ...

PID esclave

Block: esclave | Comment | Connections

	TagName	esclave		LIN Name	esclave
	Type	PID		DBase	<local>
	Task	3 (110ms)		Rate	0
	Mode	MANUAL		Alarms	
	FallBack	MANUAL			
				HAA	100.0
→	PV	0.0	%	LAA	0.0
	SP	0.0	%	HDA	100.0
	OP	0.0	%	LDA	100.0
	SL	0.0	%		
	TrimSP	0.0	%	TimeBase	Secs
	RemoteSP	0.0	%	XP	100.0
	Track	0.0	%	TI	0.00
				TD	0.00
	HR_SP	100.0	%		
	LR_SP	0.0	%	Options	00101100
	HL_SP	100.0	%	SelMode	00000000
	LL_SP	0.0	%		
				ModeSel	00100000
→	HR_OP	100.0	%	ModeAct	00100001
	LR_OP	0.0	%		
	HL_OP	100.0	%	FF_PID	50.0
	LL_OP	0.0	%	FB_OP	55.0

Properties

Au début , notre PID maître ne fonctionnait pas car lorsque on mettait une valeur de commande celle-ci n'avait mais notre PID esclave fonctionnait et proposer des valeurs ,Par la suite , nous avons remarque que notre boucle esclave contenait 3 entrées et 2 sorties donc nous avons décidé de rajoute deux entrés pour pouvoir respecter notre boucle esclave ,

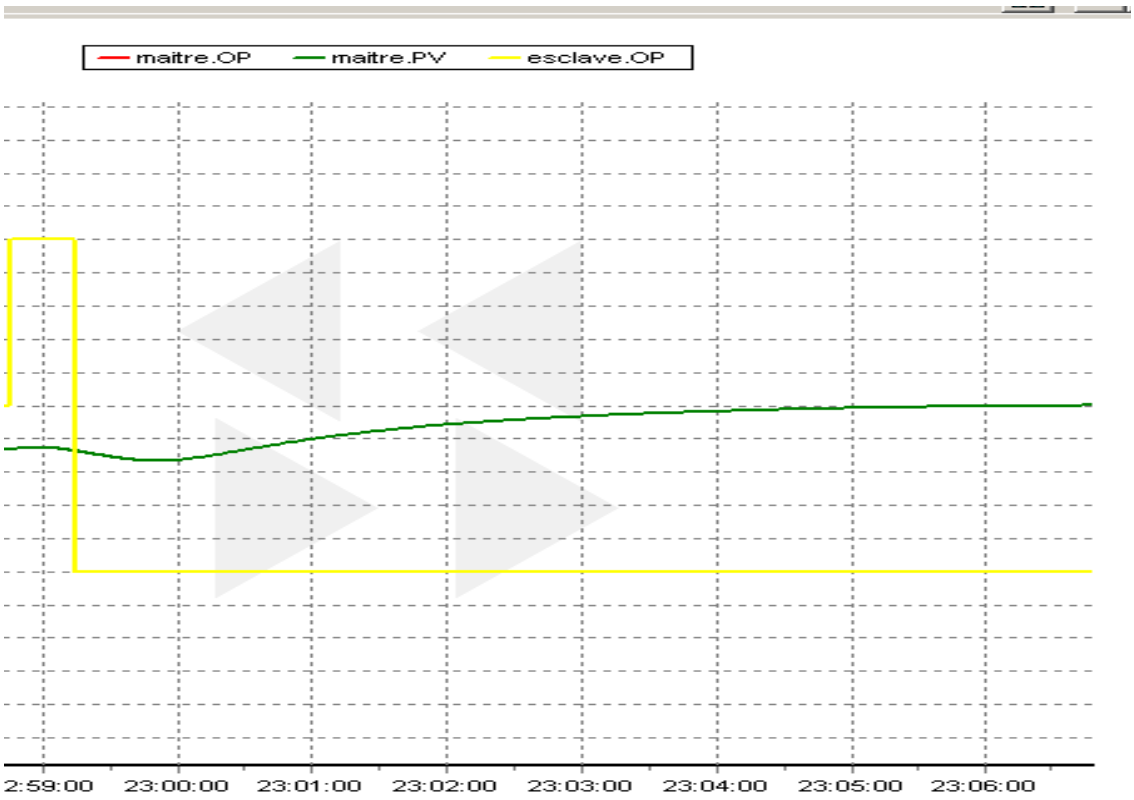

Block: maitre | Comment | Connections

TagName	maitre		LIN Name	maitre
Type	PID		DBase	<local>
Task	3 (110ms)		Rate	0
Mode	MANUAL		Alarms	
FallBack	MANUAL			
			HAA	100.0
→ PV	50.0	%	LAA	0.0
SP	0.0	%	HDA	100.0
OP	100.0	%	LDA	100.0
SL	0.0	%		
TrimSP	0.0	%	TimeBase	Secs
RemoteSP	0.0	%	XP	100.0
Track	0.0	%	TI	0.00
			TD	0.00
HR_SP	100.0	%		
LR_SP	0.0	%	Options	00101100
HL_SP	100.0	%	SelMode	00000000
LL_SP	0.0	%		
			ModeSel	00100000
HR_OP	100.0	%	ModeAct	00100001
LR_OP	0.0	%		
HL_OP	100.0	%	FF_PID	50.0
LL_OP	0.0	%	FB_OP	100.0

Properties

Par la suite , nous avons réglée le PID esclave pour avoir mode remote, De plus , nous avons réglée FF_PID et FB_OP pour qu'il soit égale a l'entrée et la sortie,

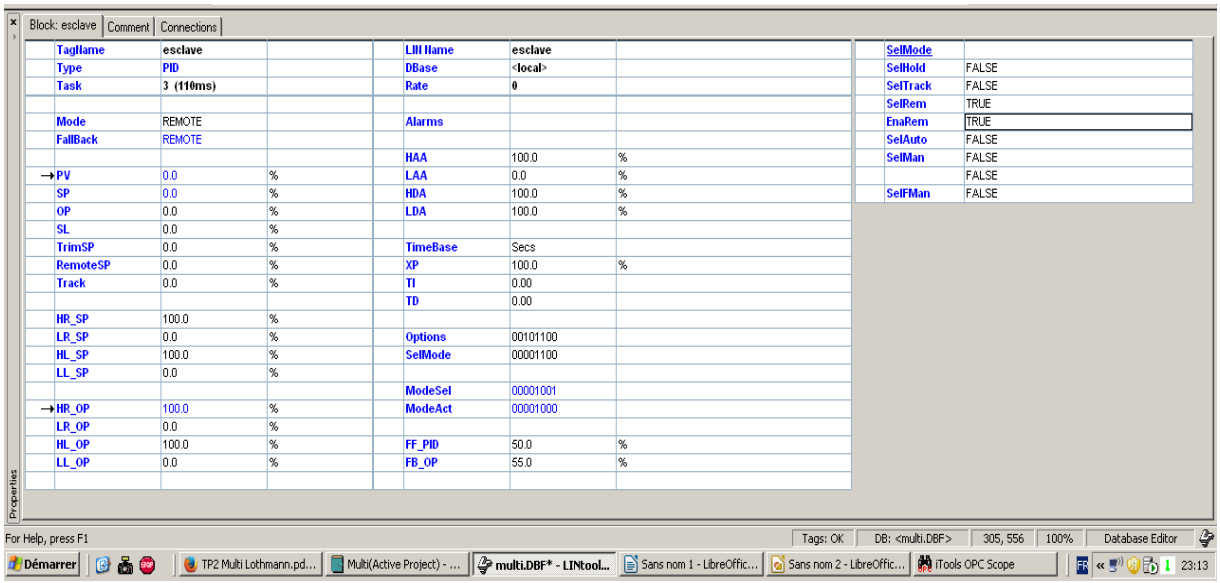

Puis , nous avons réglée le PID maître pour qu'il soit en automatique.

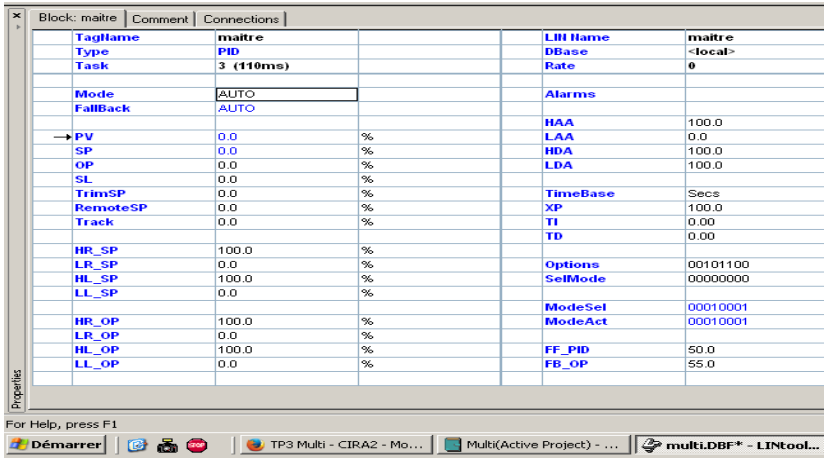

Après simulation nous pouvons remarque que nous respectons le cahier des charges puisque PV est égale a 50 degrés

Block: maitre | Comment | Connections

TagName	maitre		LIN Name	maitre
Type	PID		DBase	<local>
Task	3 (110ms)		Rate	0
Mode	AUTO		Alarms	
FallBack	AUTO			
			HAA	100.0
→ PV	50.0	%	LAA	0.0
SP	100.0	%	HDA	100.0
OP	100.0	%	LDA	100.0
SL	100.0	%		
TrimSP	0.0	%	TimeBase	Secs
RemoteSP	0.0	%	XP	100.0
Track	0.0	%	TI	0.00
			TD	0.00
HR_SP	100.0	%		
LR_SP	0.0	%	Options	00101100
HL_SP	100.0	%	SelMode	00000000
LL_SP	0.0	%		
			ModeSel	00010001
HR_OP	100.0	%	ModeAct	00010001
LR_OP	0.0	%		
HL_OP	100.0	%	FF_PID	50.0
LL_OP	0.0	%	FB_OP	100.0

Properties

For Help, press F1

Démarrer | TP3 Multi - CIRA2 - Mo... | Multi(Active Project) - ... | multi.DBF - LINtools ...

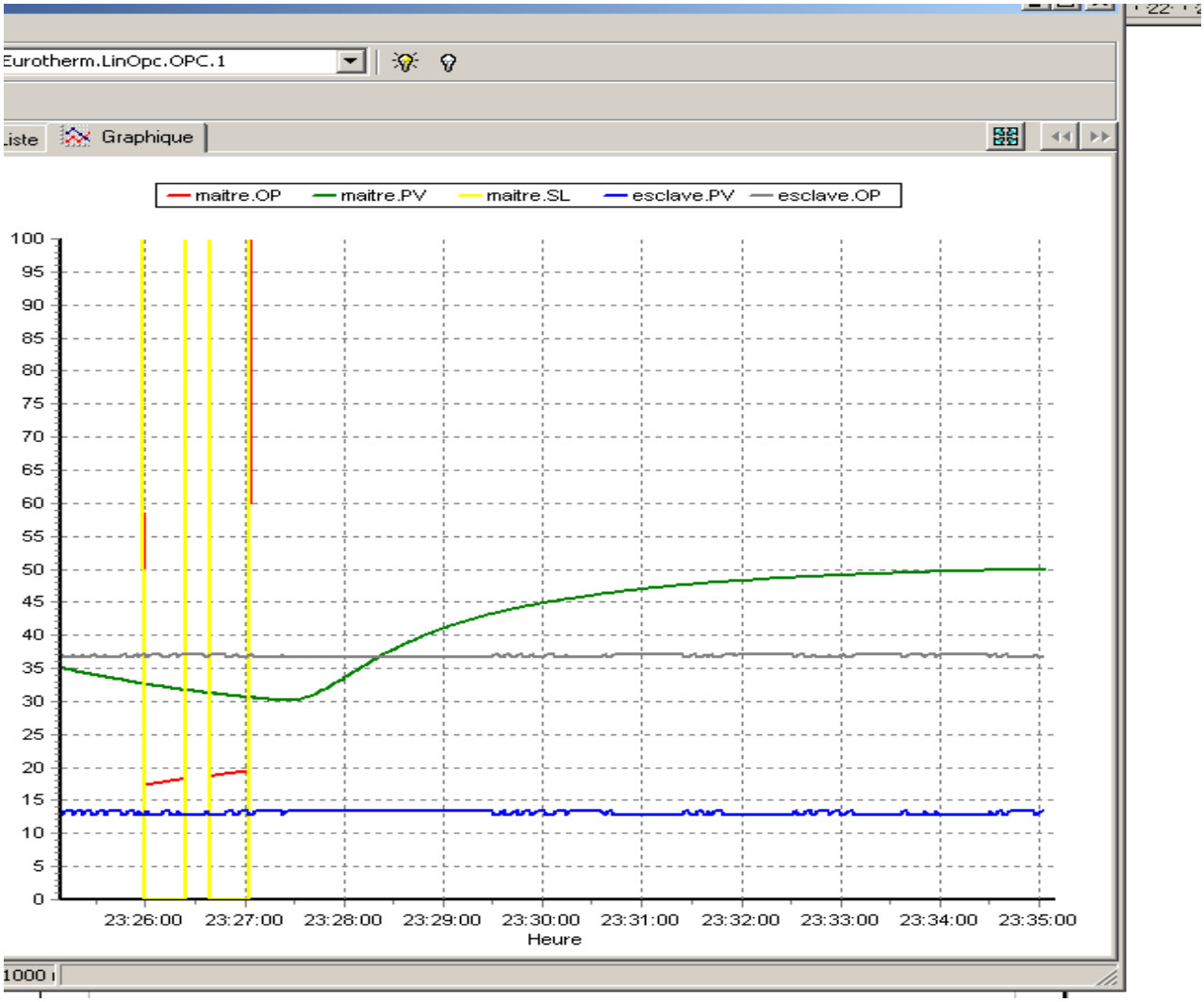

GRAFCET :

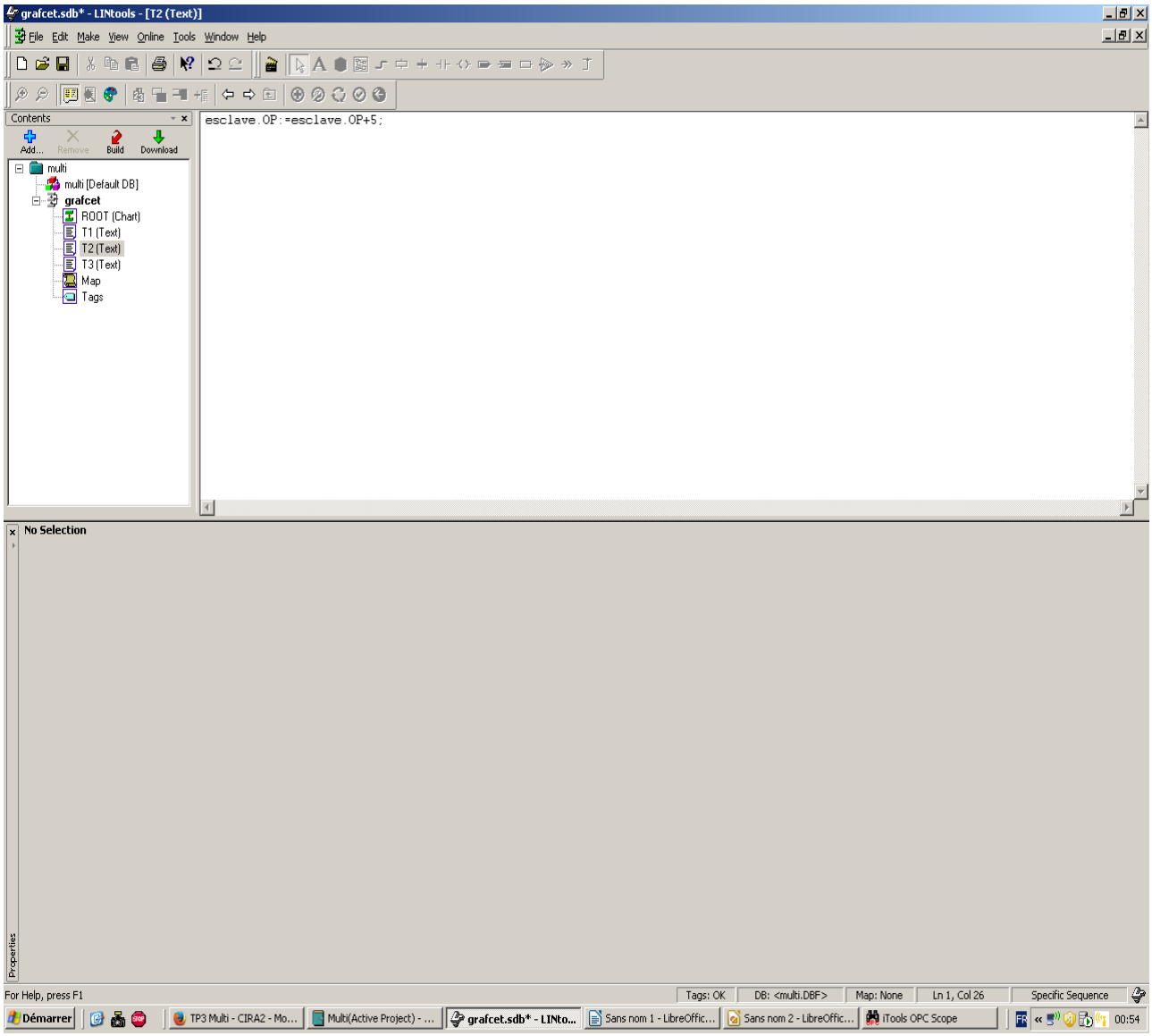
grafcet.sdb* - LINtools - [T2 (Text)]
File Edit Make View Online Tools Window Help
Contents
Add... Remove Build Download
multi
multi [Default DB]
grafcet
ROOT (Chart)
T1 (Text)
T2 (Text)
T3 (Text)
Map
Tags
esclave.OP:=esclave.OP+5;
No Selection
Properties
For Help, press F1
Tags: OK
DB: <multi.DBF>
Map: None
Ln 1, Col 26
Specific Sequence
Démarrer
TP3 Multi - CIRA2 - Mo...
Multi(Active Project) - ...
grafcet.sdb* - LINto...
Sans nom 1 - LibreOffic...
Sans nom 2 - LibreOffic...
iTools OPC Scope
00:54