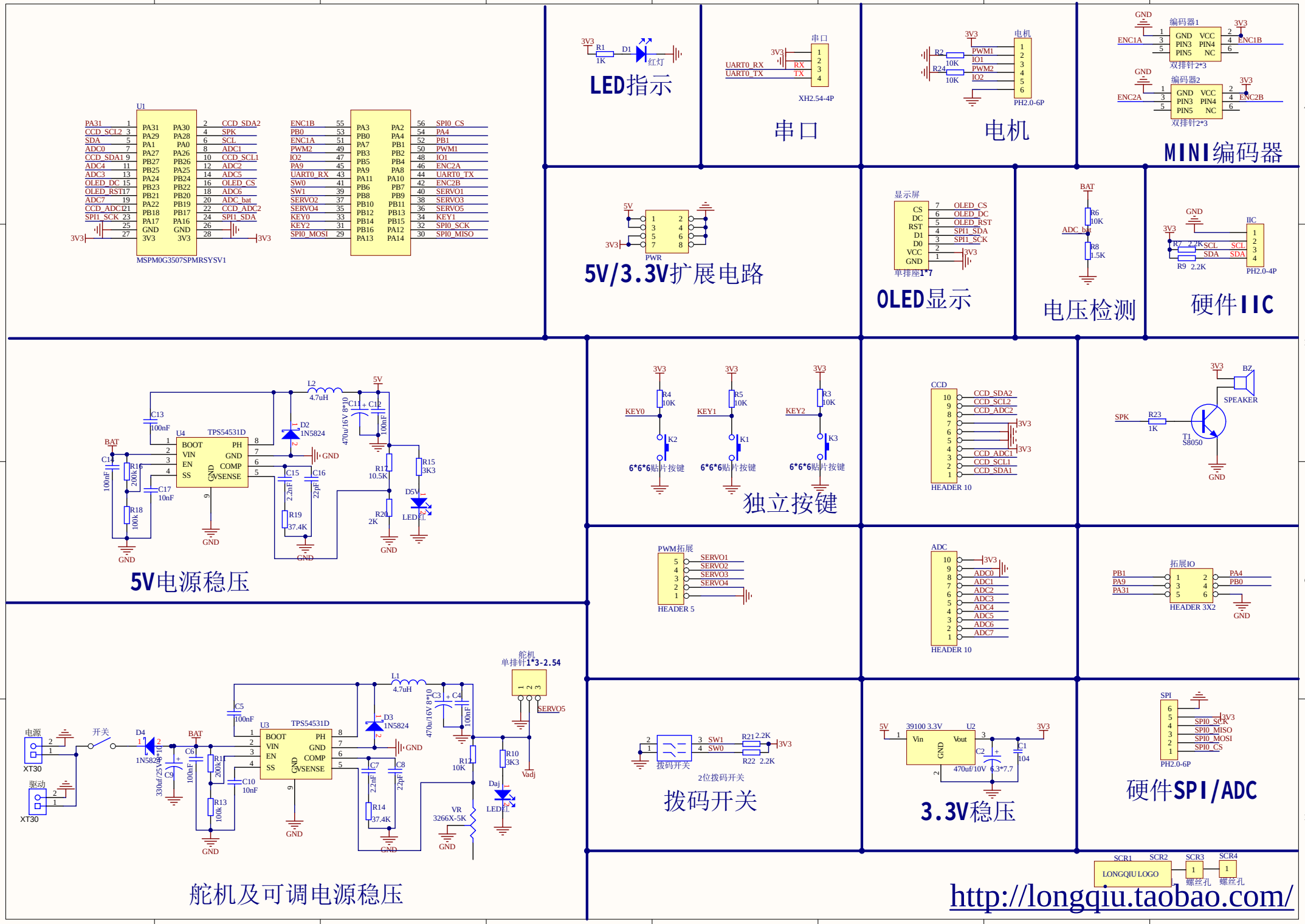
U1
MSPM0G3507SPMRSYSV1
LED指示
串口
XH2.54-4P
电机
PH2.0-6P
编码器1
双排针2*3
编码器2
MINI编码器
5V/3.3V扩展电路
PWR
显示屏
单排座1*7
OLED显示
电压检测
硬件IIC
PH2.0-4P
5V电源稳压
TPS54531D
独立按键
6*6*6贴片按键
HEADER 10
SPEAKER
PWM拓展
HEADER 5
ADC
拓展IO
HEADER 3X2
舵机及可调电源稳压
舵机
单排针1*3-2.54
拨码开关
2位拨码开关
3.3V稳压
硬件SPI/ADC
PH2.0-6P
LONGQIU LOGO
螺丝孔
http://longqiu.taobao.com/

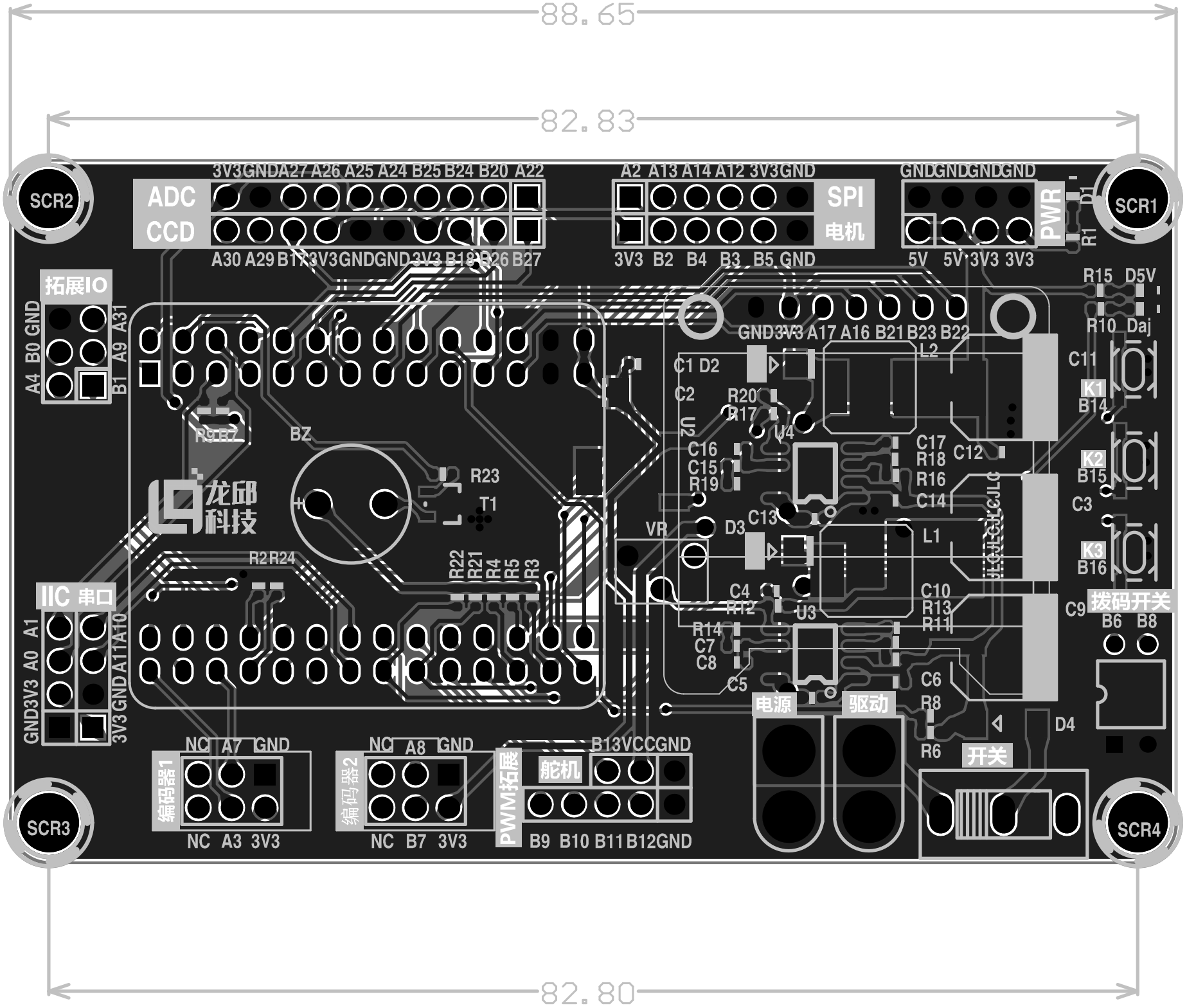
88.65
82.83
82.80
SCR1
SCR2
SCR3
SCR4
ADC
CCD
3V3 GND A27 A26 A25 A24 B25 B24 B20 A22
A30 A29 B17 3V3 GND GND 3V3 B18 B26 B27
SPI
电机
A2 A13 A14 A12 3V3 GND
3V3 B2 B4 B3 B5 GND
GND GND GND GND
5V 5V 3V3 3V3
PWR
D1
R1
拓展IO
A4 B0 GND
B1 A9 A31
IIC 串口
GND3V3 A0 A1
3V3 GND A11 A10
BZ
R23
T1
R22 R21 R4 R5 R3
R2 R24
VR
GND 3V3 A17 A16 B21 B23 B22
C1 D2
C2
R20
R17
U5
U4
C16
C15
R19
C17
R18
R16
C14
C12
L2
L1
D3
C13
C4
R12
U3
R14
C7
C8
C5
C10
R13
R11
C6
R8
R6
D4
电源
驱动
开关
拨码开关
B6 B8
C9
C11
K1
B14
K2
B15
C3
K3
B16
R15 D5V
R10 Daj
编码器1
NC A7 GND
NC A3 3V3
编码器2
NC A8 GND
NC B7 3V3
PWM拓展
舵机
B13 VCC GND
B9 B10 B11 B12 GND
龙邱
科技