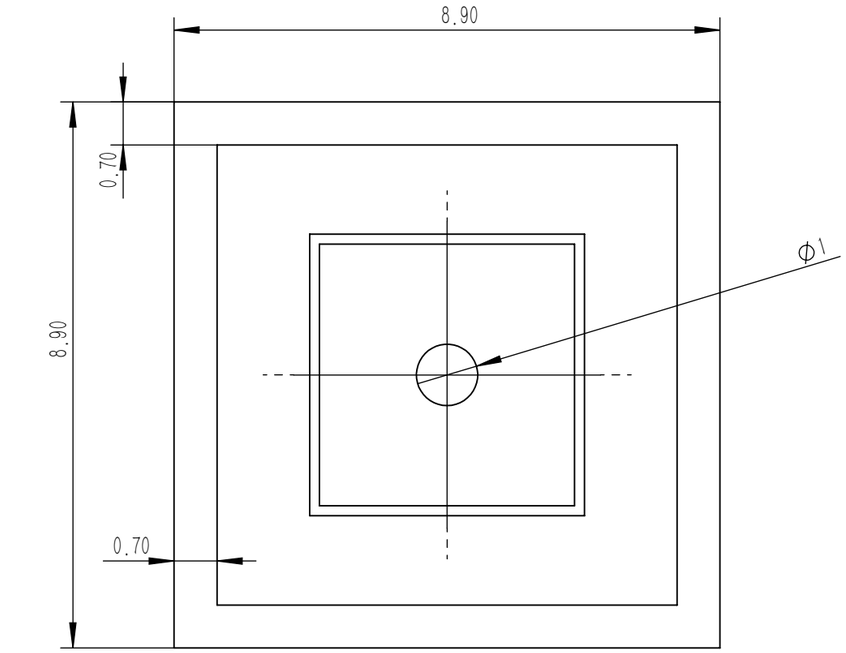

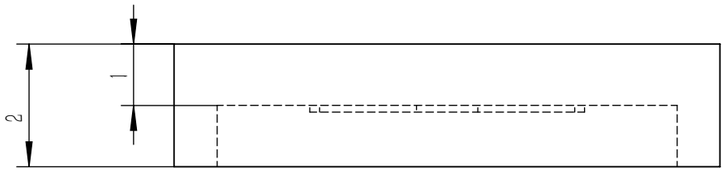

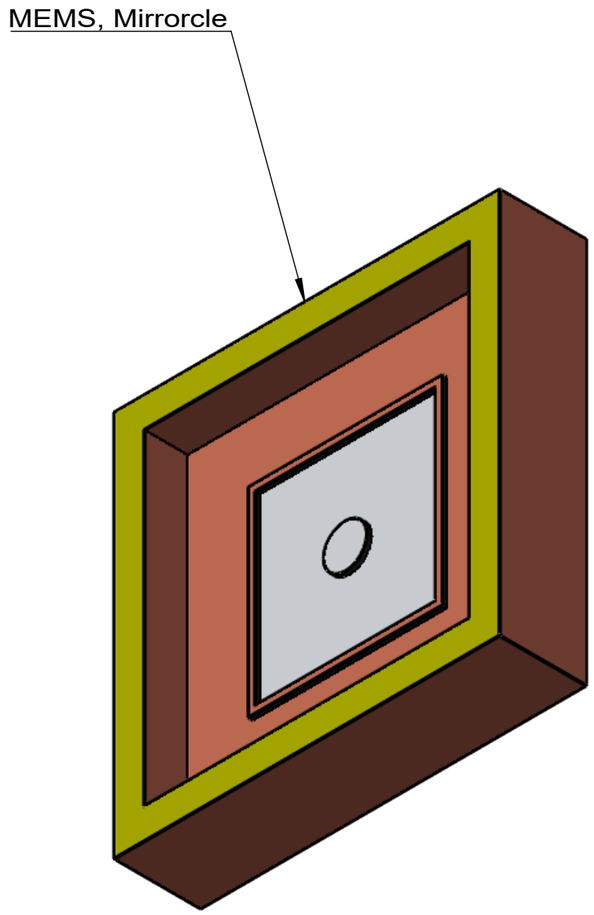

标记	处数	分区	更改文件号	签名	年 月 日	阶 段 标 记	重量	比例
设计			标准化					10:1
校核			工艺					
主管设计			审核					
			批准			共 张 第 张	版本	替代

零 件 代 号

借(通)用件登记

描图

描校

旧底图总号

底图总号

签字

日期