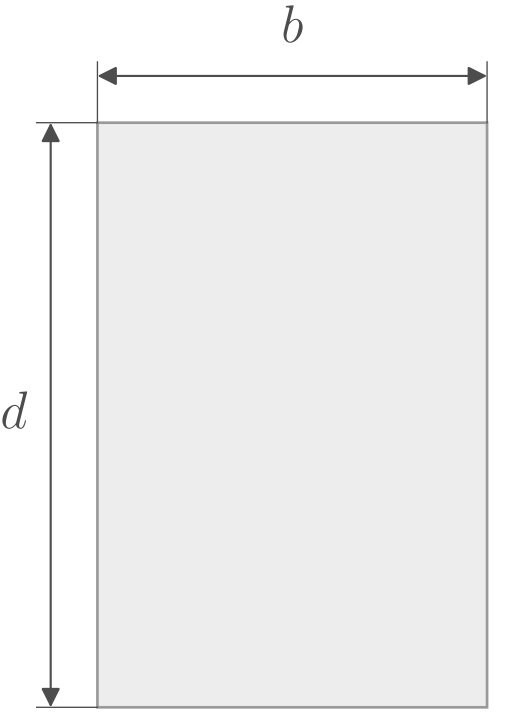
b
d

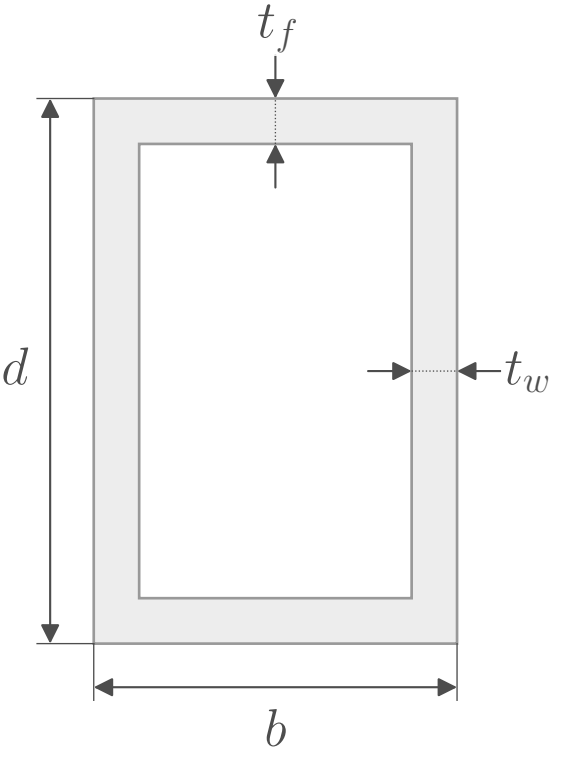
t_f
d
t_w
b

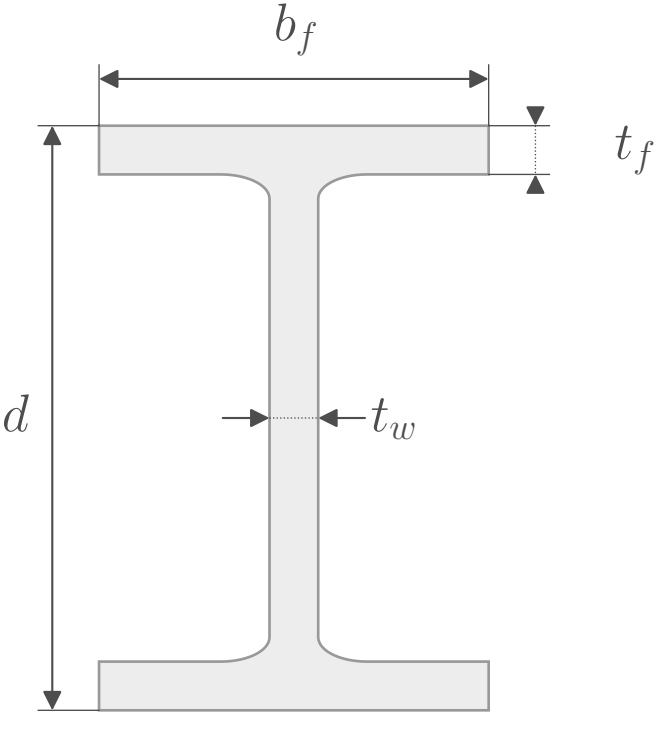
b_f
t_f
d
t_w

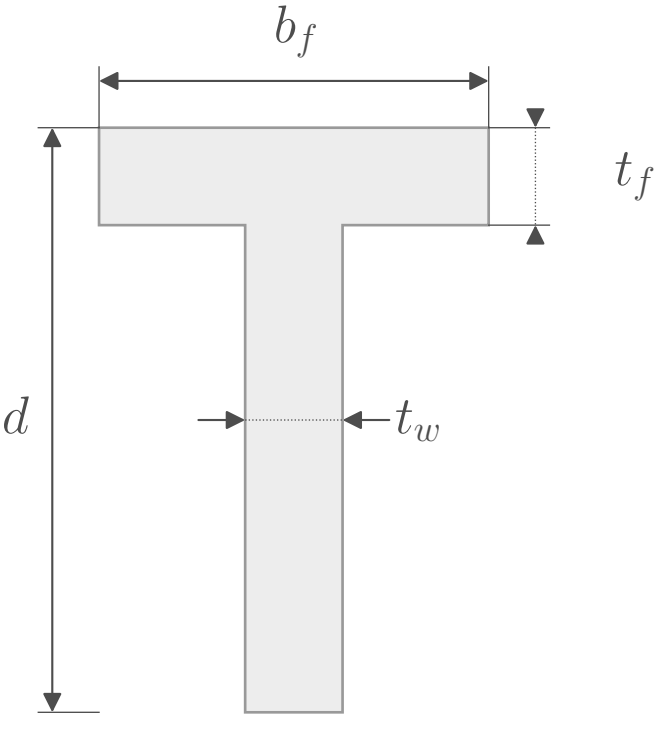
b_f
t_f
d
t_w

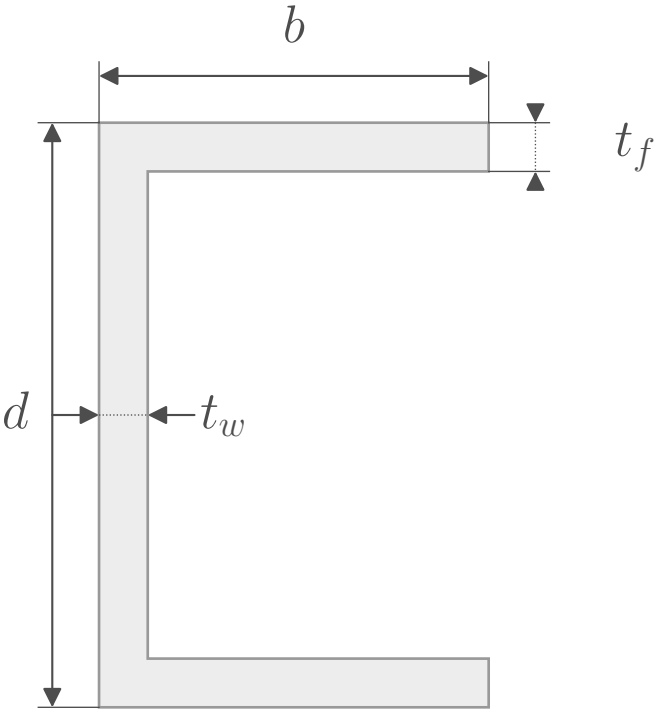
b
t_f
d
t_w

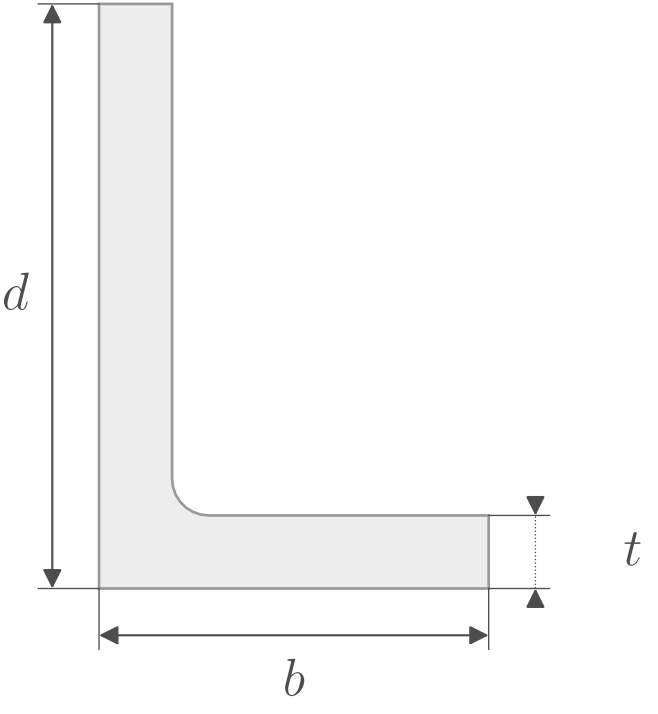
d
t
b

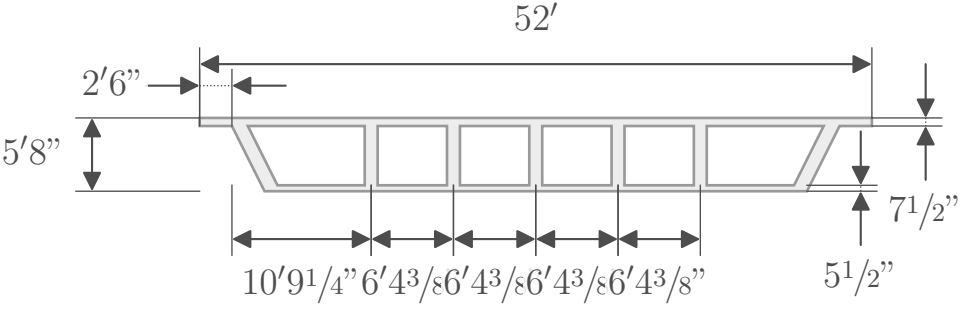
52′
2′6”
5′8”
7 1/2”
5 1/2”
10′9 1/4”
6′4 3/8
6′4 3/8
6′4 3/8
6′4 3/8”

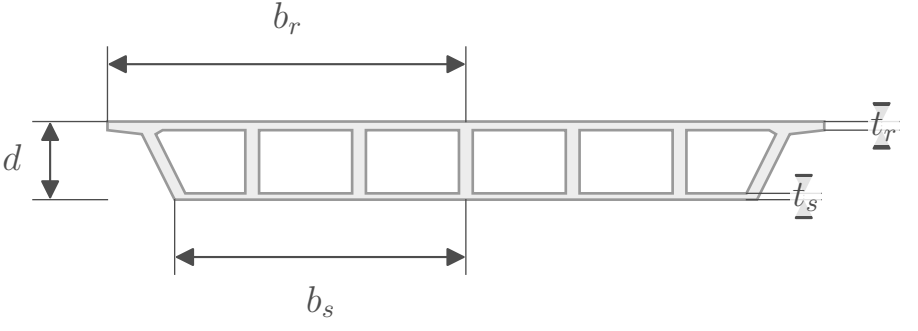
b_r
d
t_r
t_s
b_s

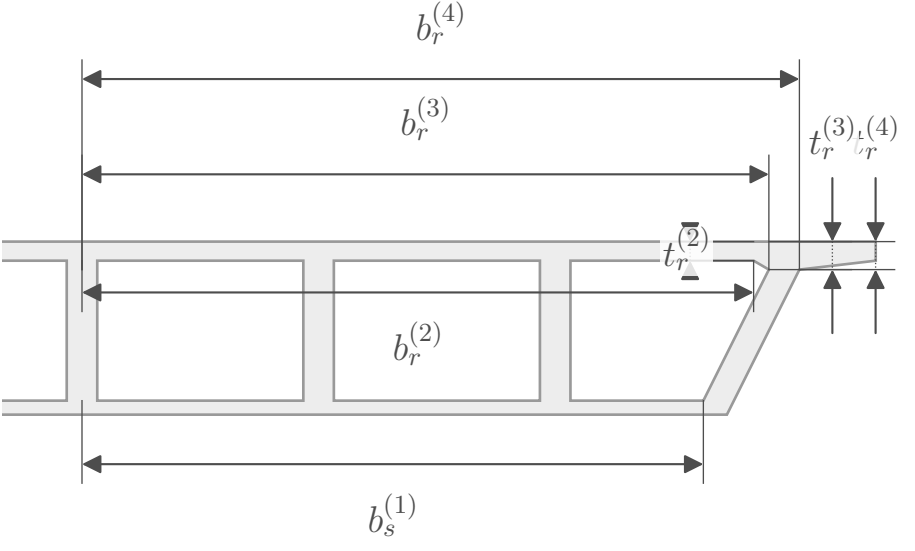
$b_r^{(4)}$
$b_r^{(3)}$
$t_r^{(3)}$
$b_r^{(4)}$
$t_r^{(2)}$
$b_r^{(2)}$
$b_s^{(1)}$

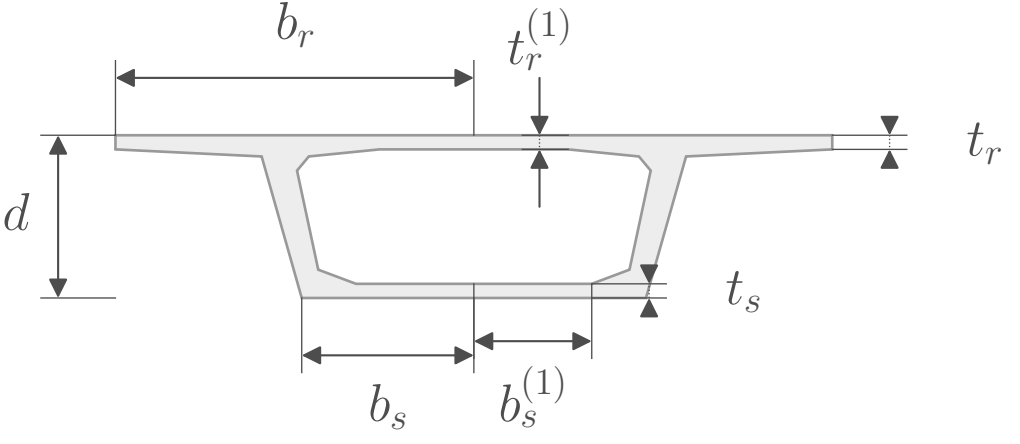
b_r
$t_r^{(1)}$
t_r
d
t_s
b_s
$b_s^{(1)}$

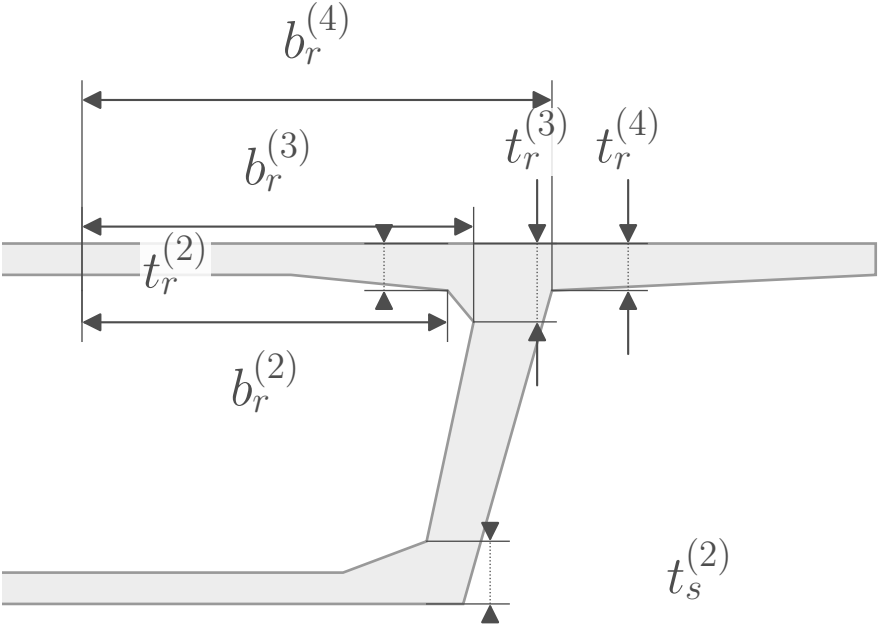
$b_r^{(4)}$
$b_r^{(3)}$
$t_r^{(3)}$
$t_r^{(4)}$
$t_r^{(2)}$
$b_r^{(2)}$
$t_s^{(2)}$

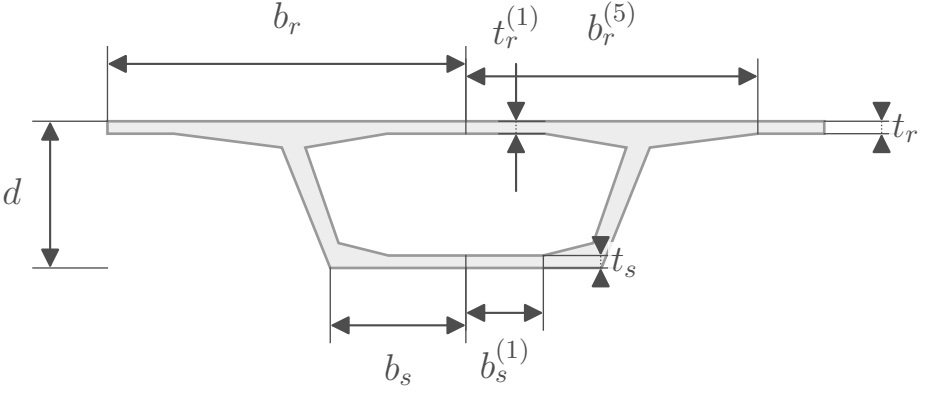
b_r
$t_r^{(1)}$
$b_r^{(5)}$
t_r
d
t_s
b_s
$b_s^{(1)}$

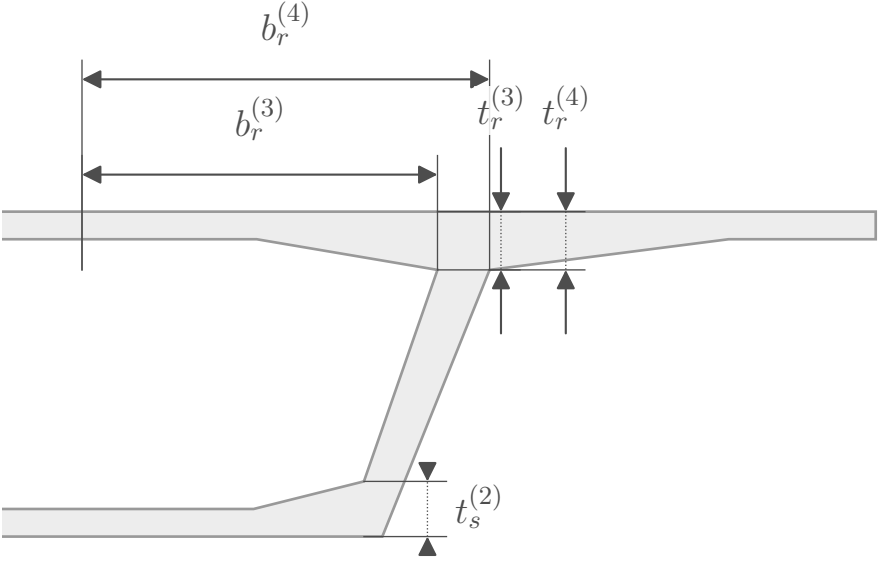
$b_r^{(4)}$
$b_r^{(3)}$
$t_r^{(3)}$
$t_r^{(4)}$
$t_s^{(2)}$

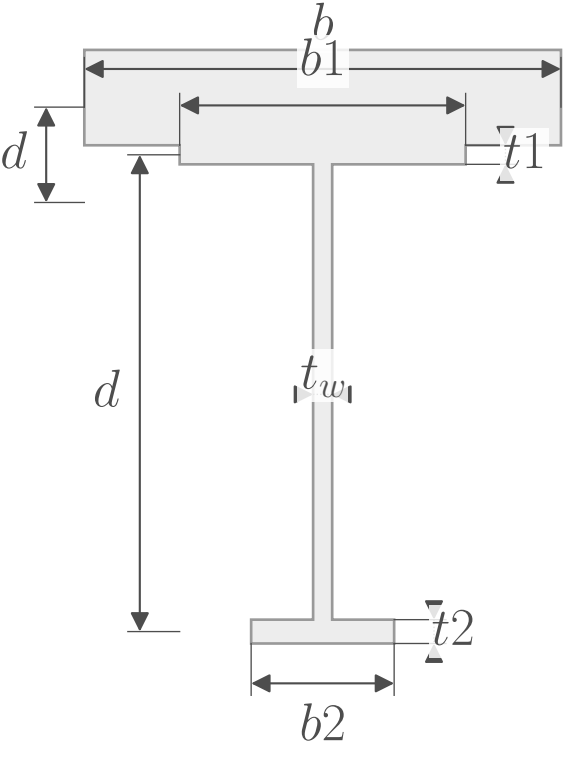
b
b1
d
t1
d
t_w
t2
b2