Engenharia de Computação

DISCIPLINA: Sistemas Digitais

Prof. Clayton J A Silva, MSc
clayton.silva@professores.ibmec.edu.br

Ibmec
PROTAGONISTAS PARA O MUNDO

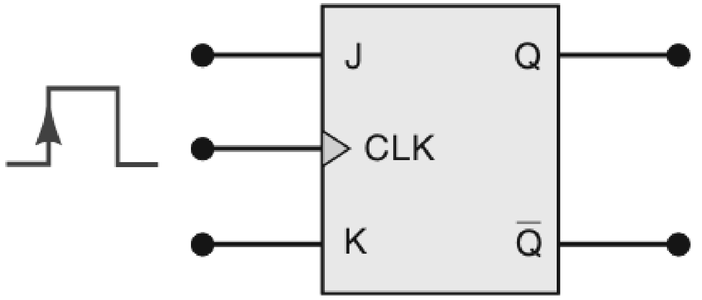

J	K	CLK	Q
0	0	↑	Q_0 (não muda)
1	0	↑	1
0	1	↑	0
1	1	↑	$\overline{Q}_0$ (comuta)

(a)

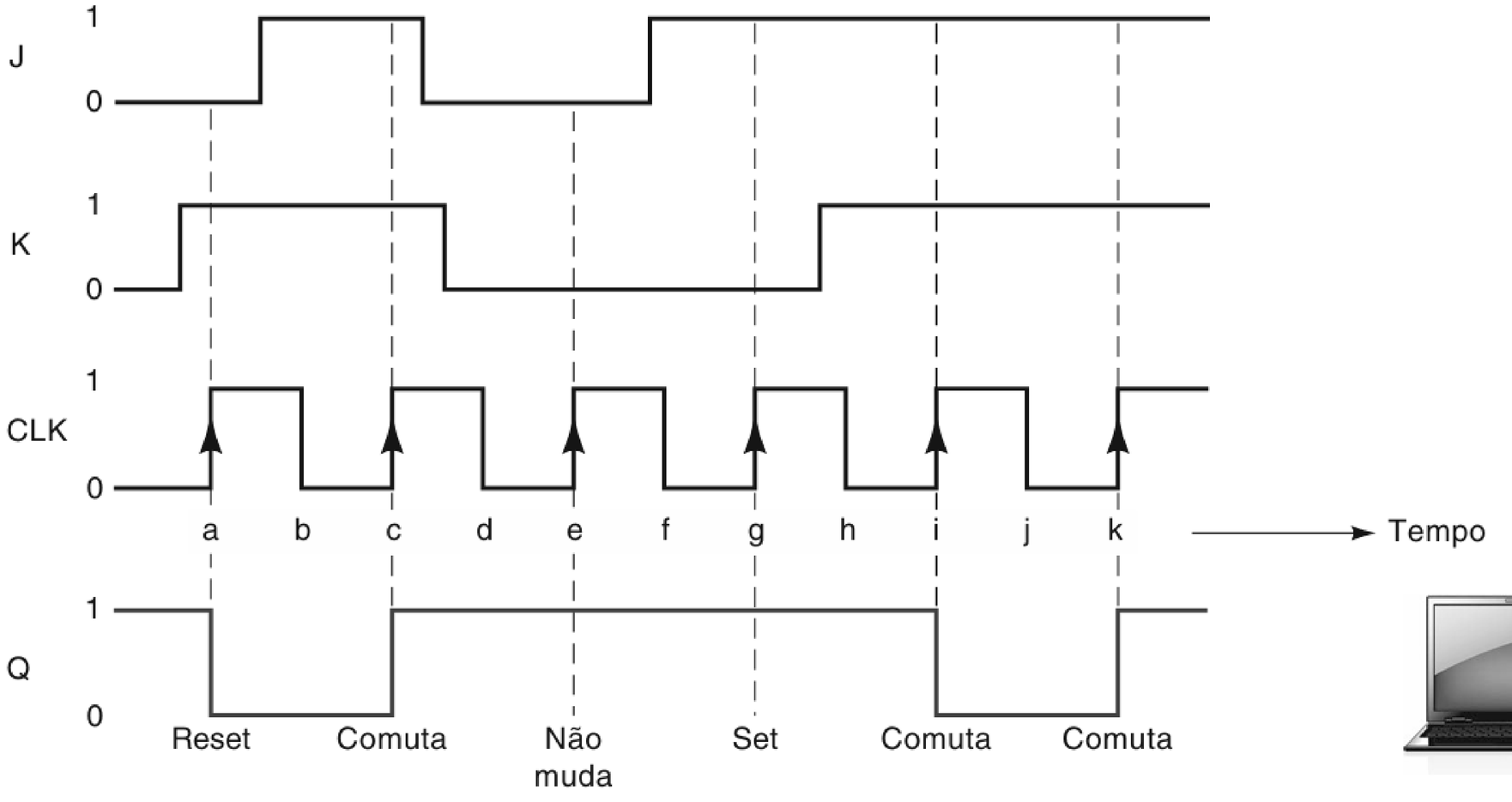

(b)

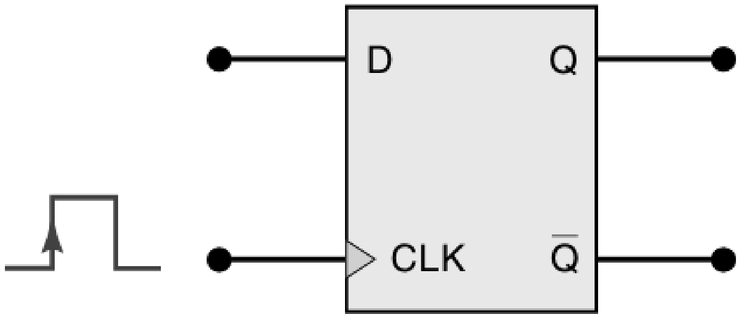

D	CLK	Q
0	↑	0
1	↑	1

(a)

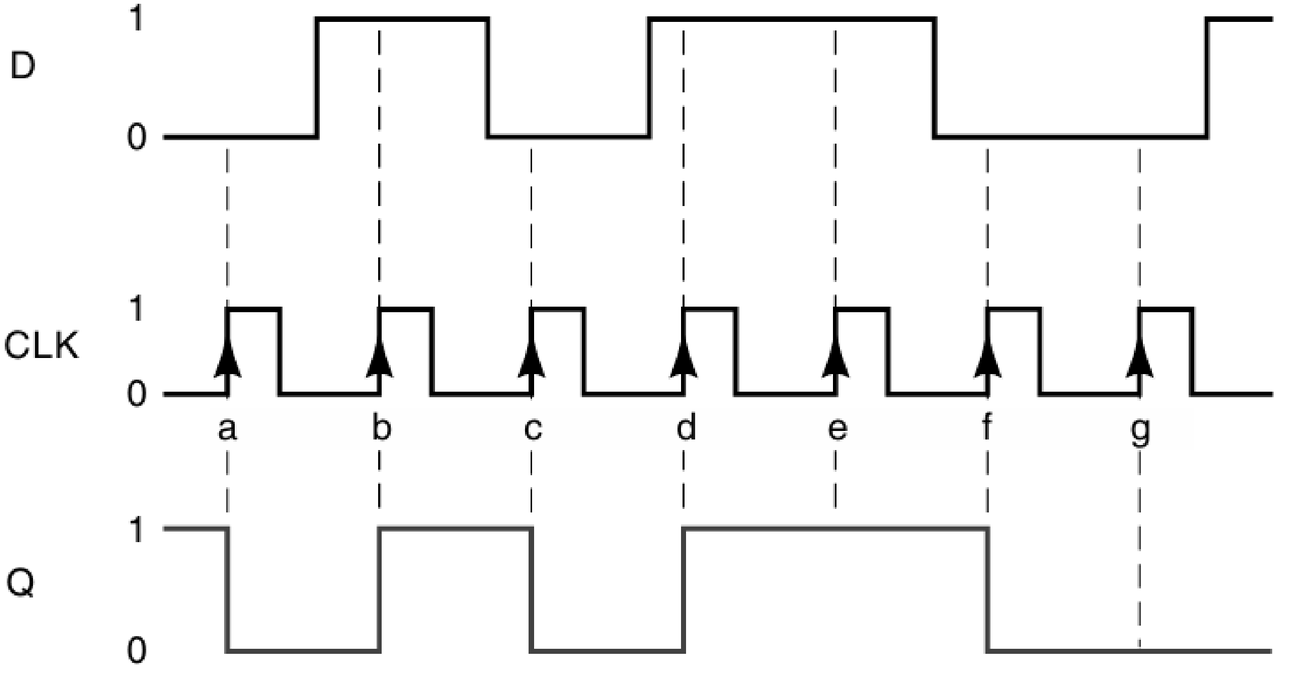

(b)

Implementação de FF D usando FF JK

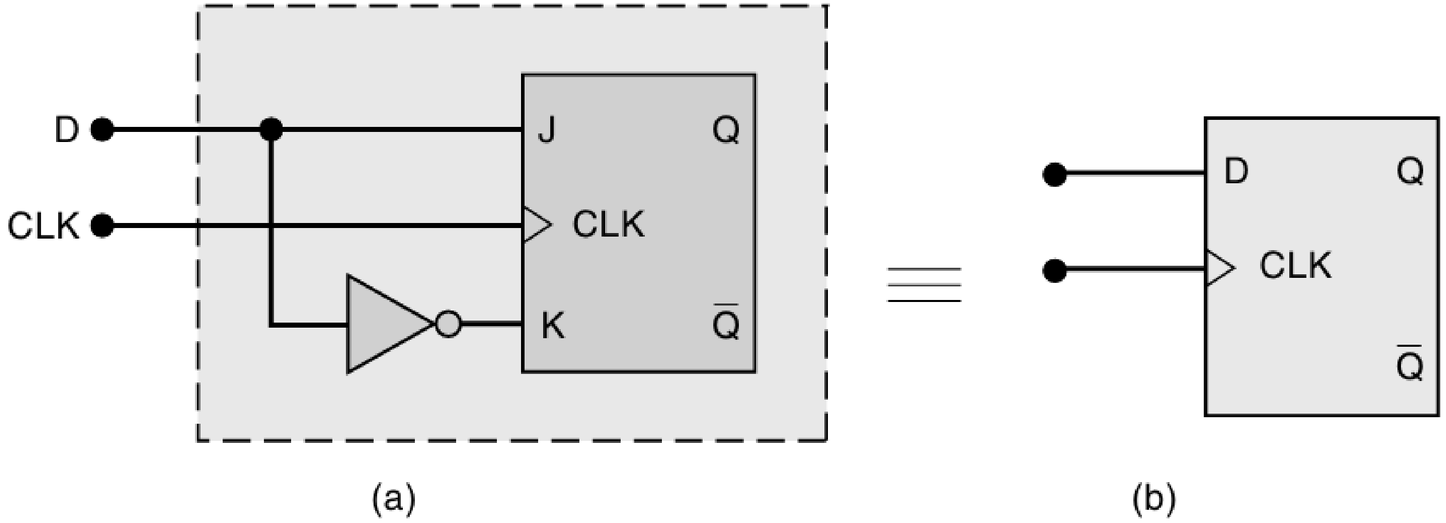

Implementação de FF T usando FF JK

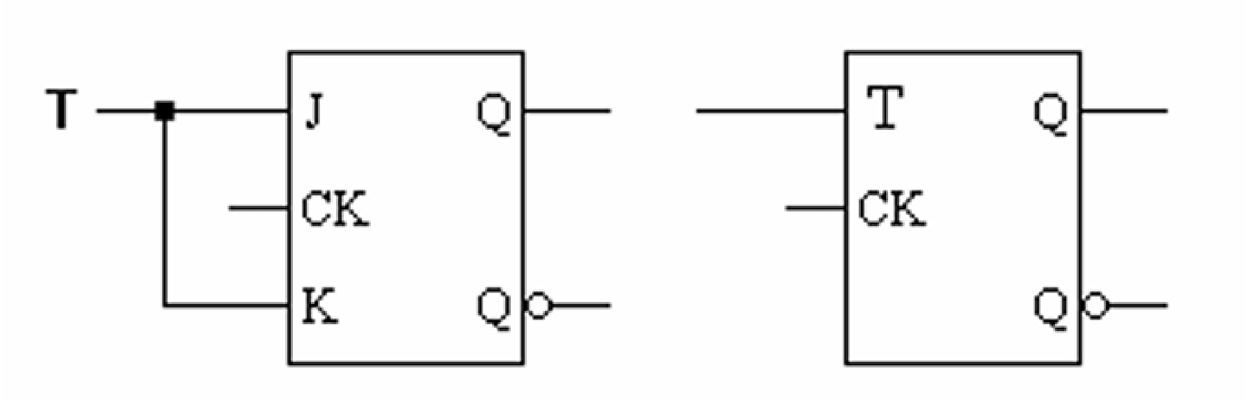

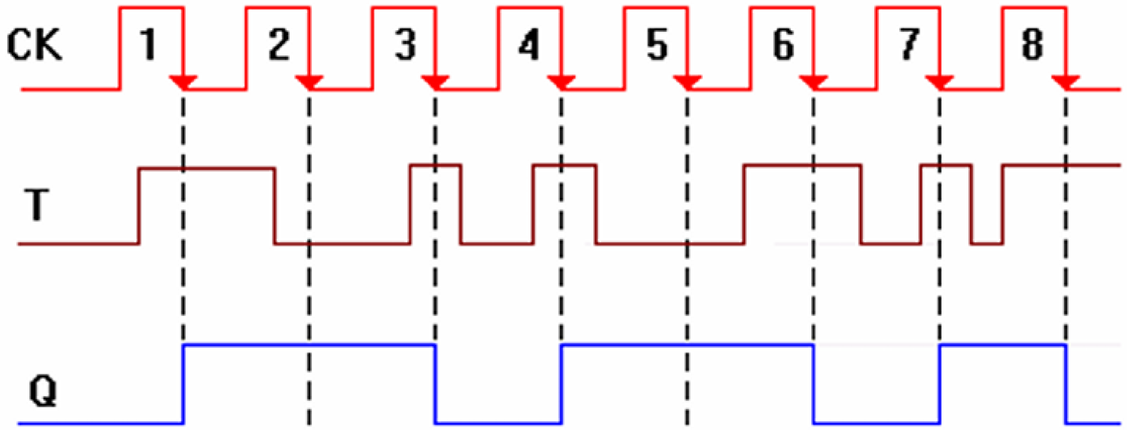

Transferência de dados em paralelo

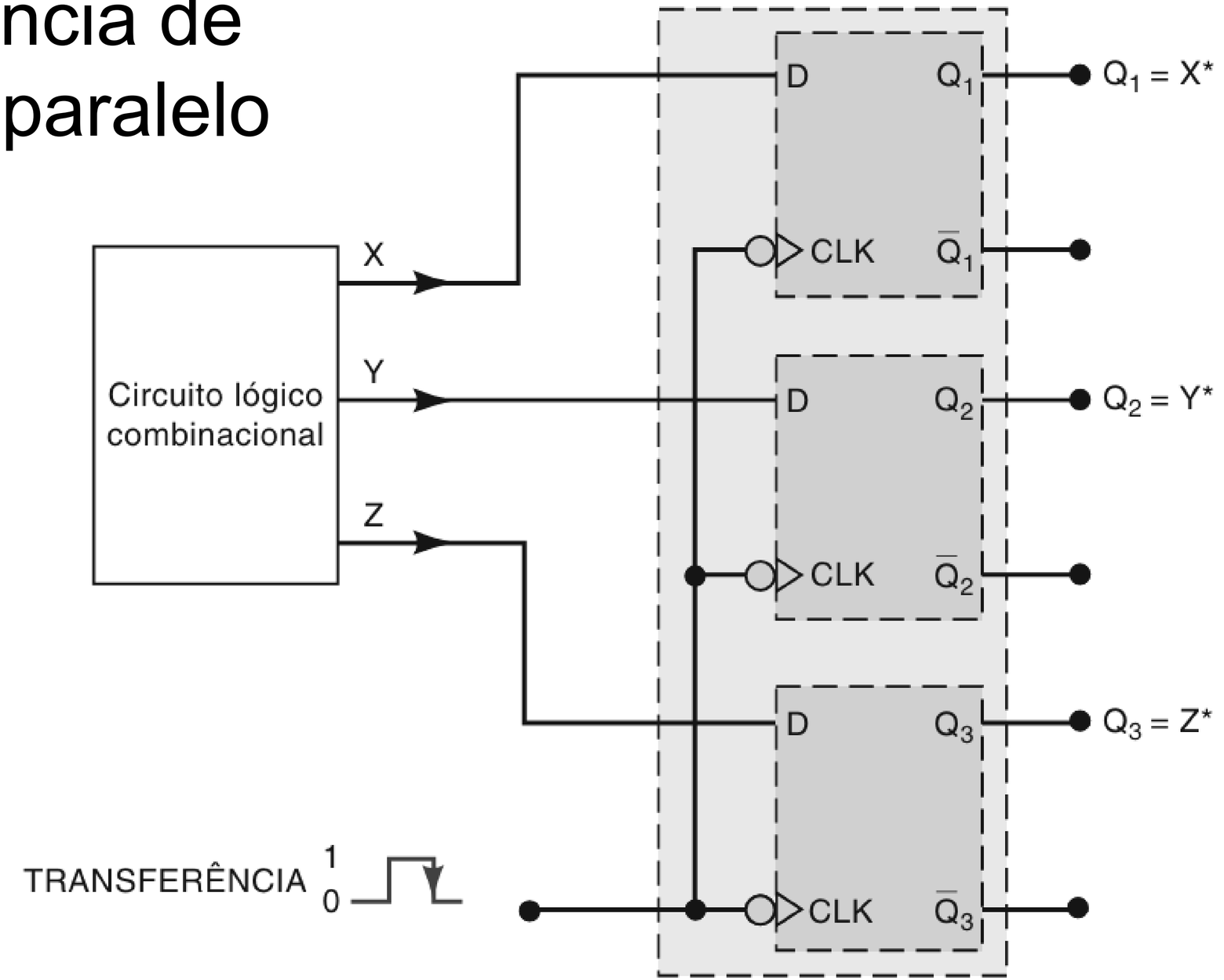

Transferência de dados em paralelo

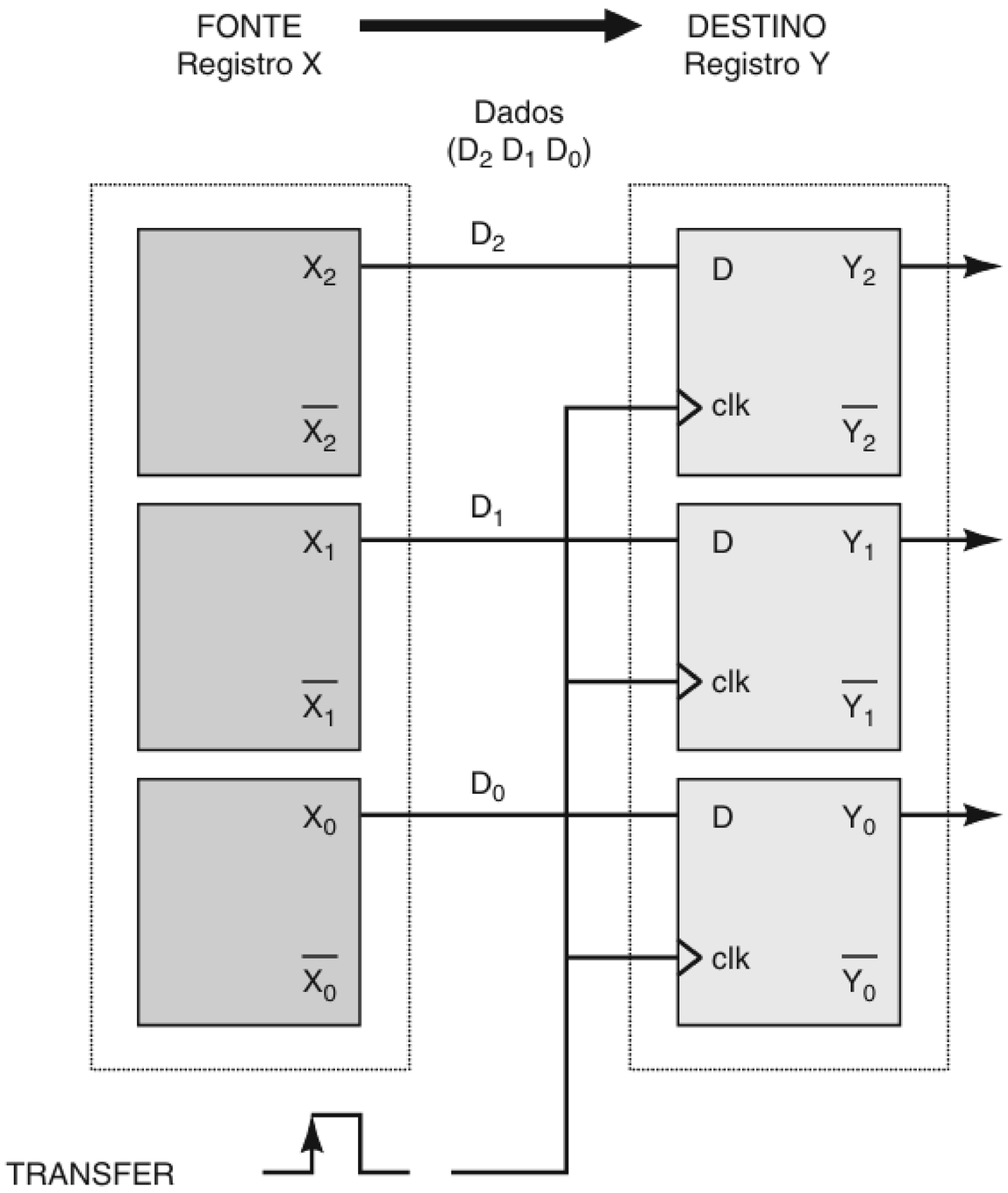

Registrador de deslocamento

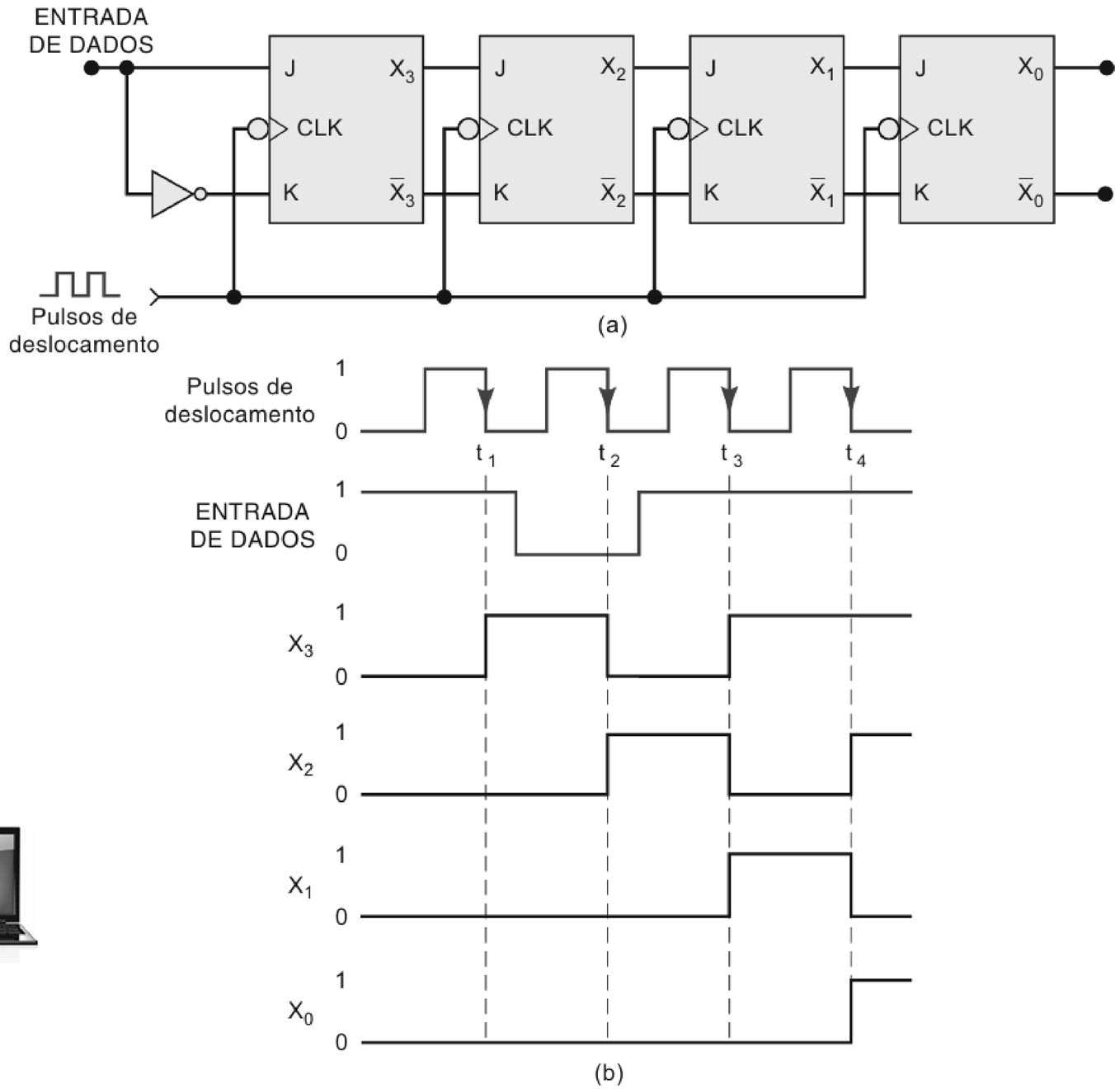

Divisor de frequência e contador

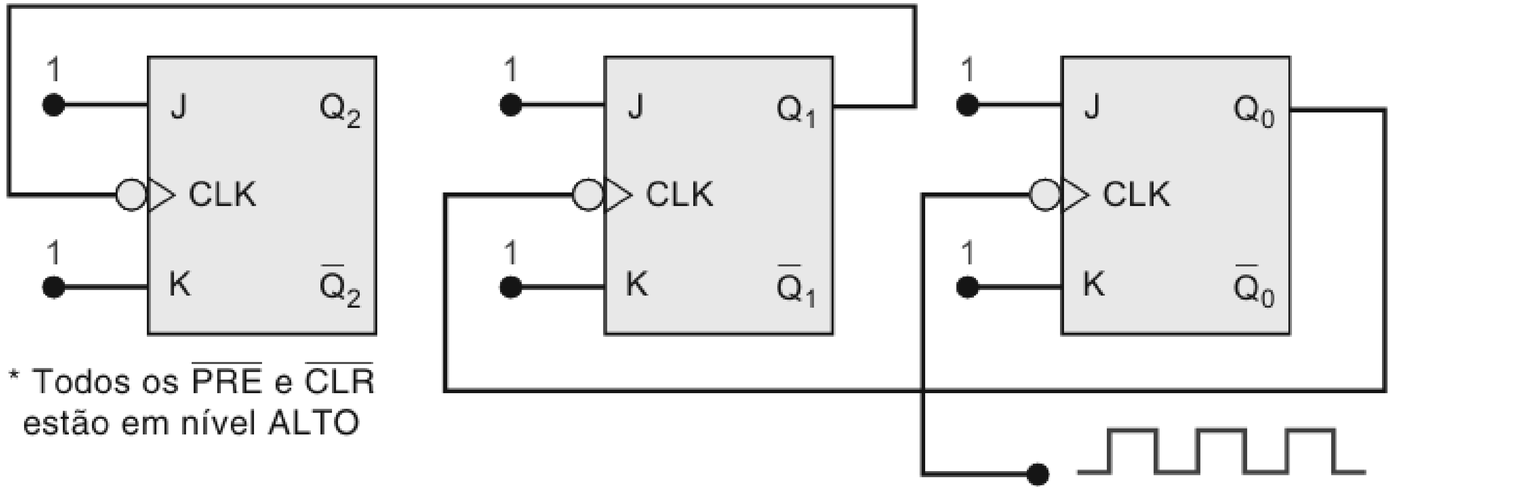

(a)

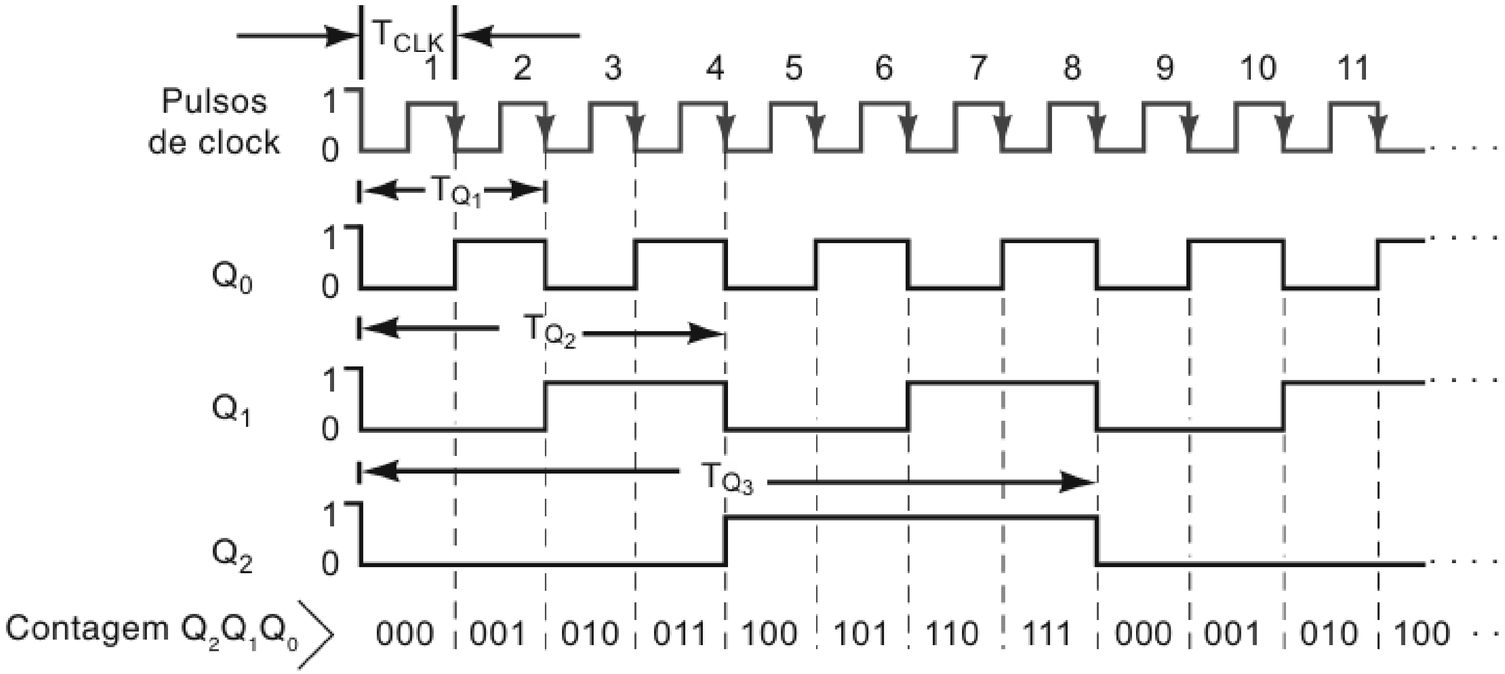

(b)

Conversão paralela serial com Mux

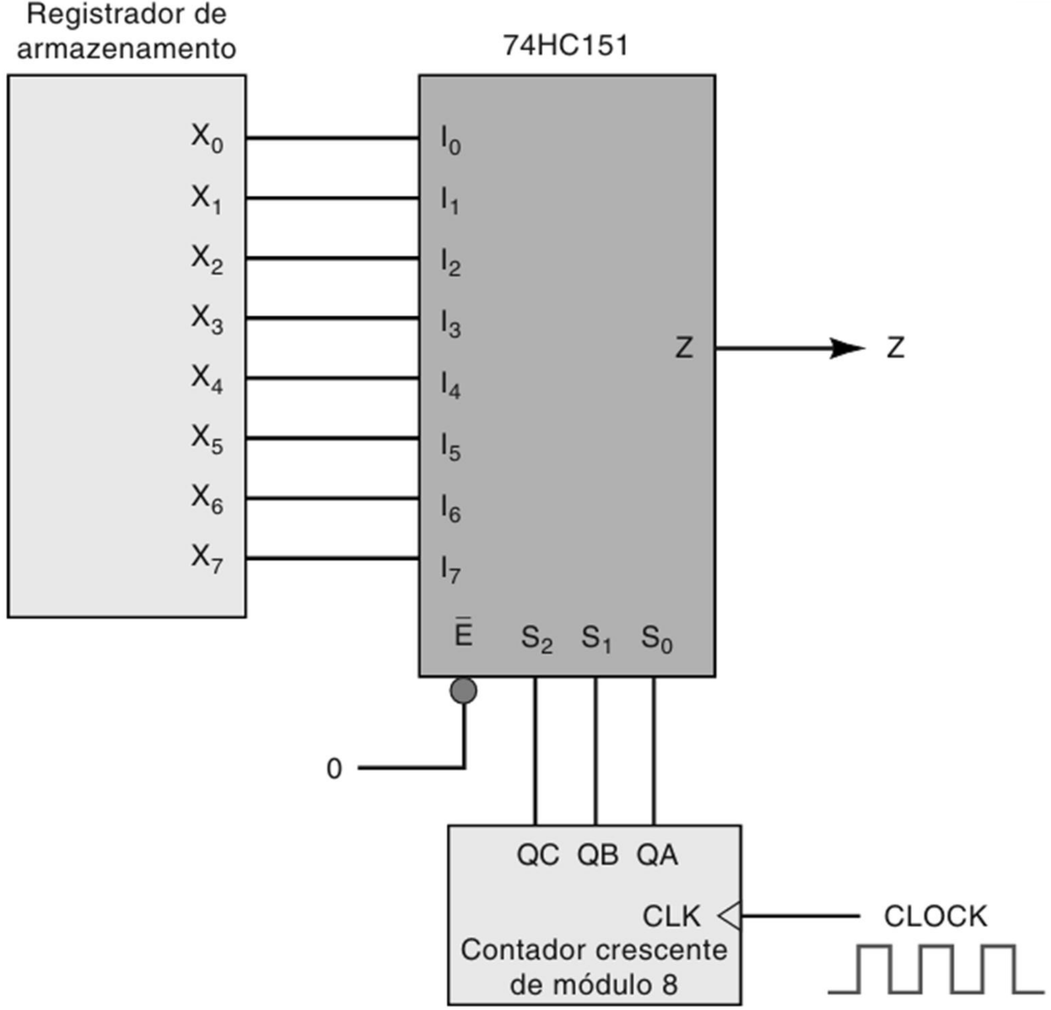

(a)

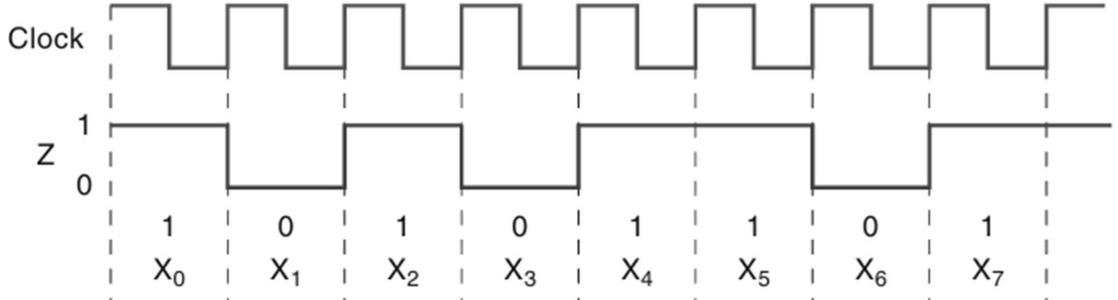

Contador de 4 bits

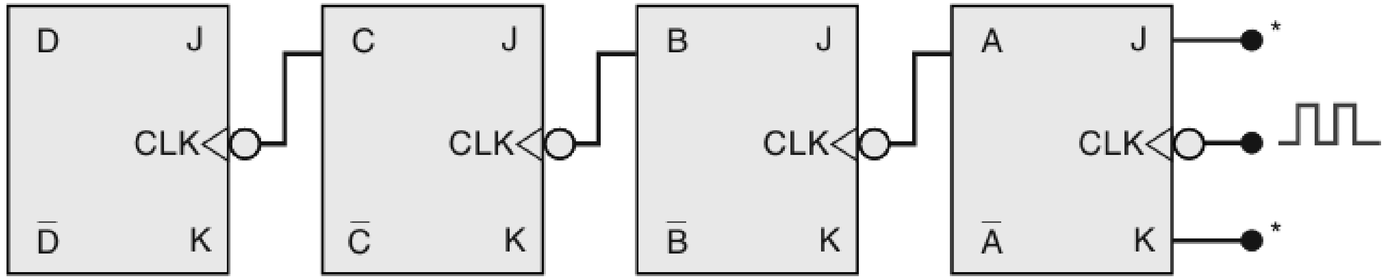

*Supõe-se que todas as entradas J e K sejam 1.

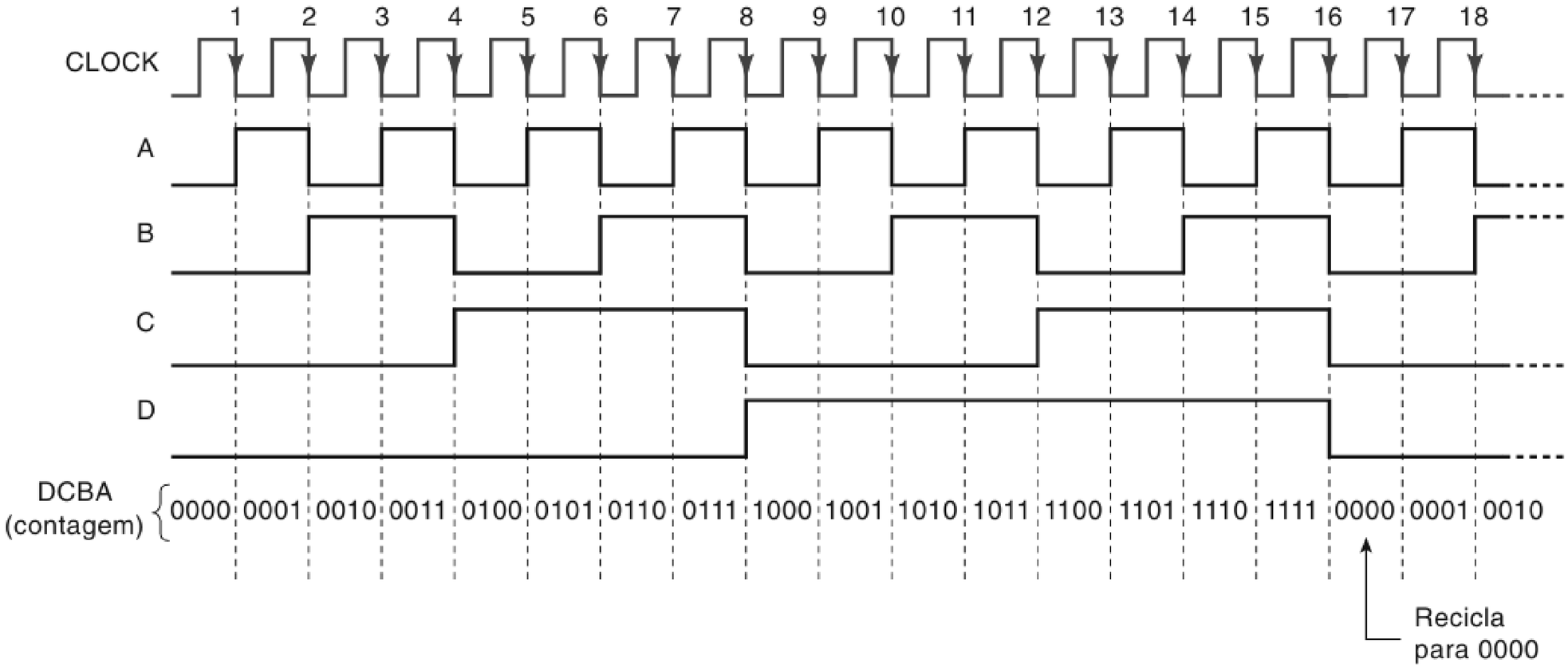

Divisor de frequência e contador

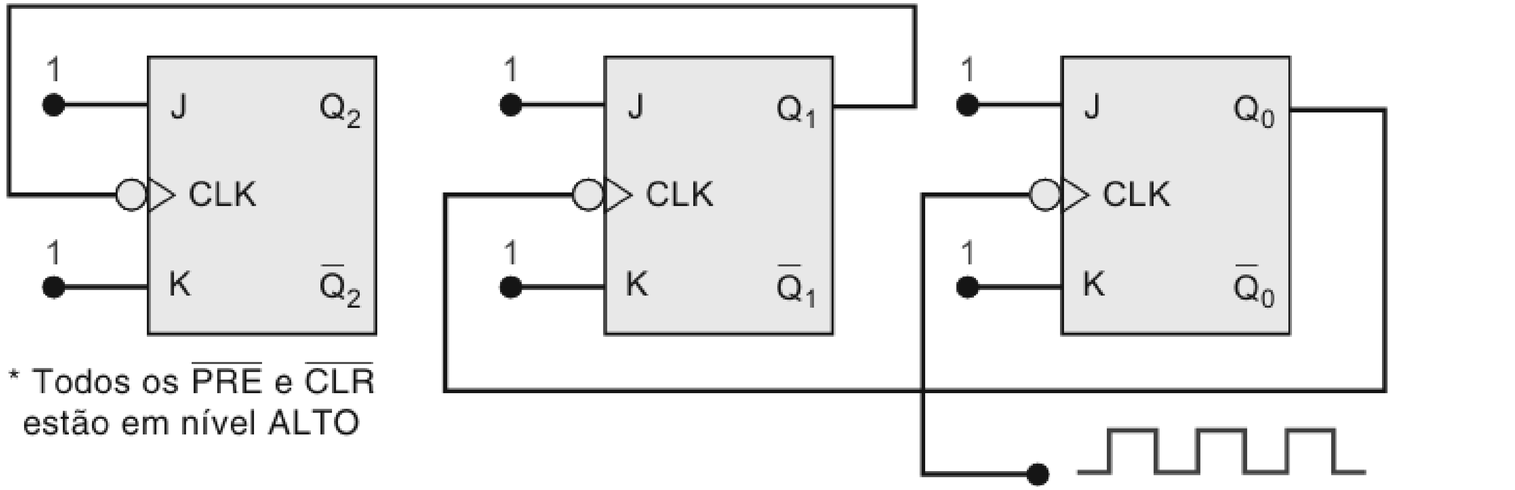

(a)

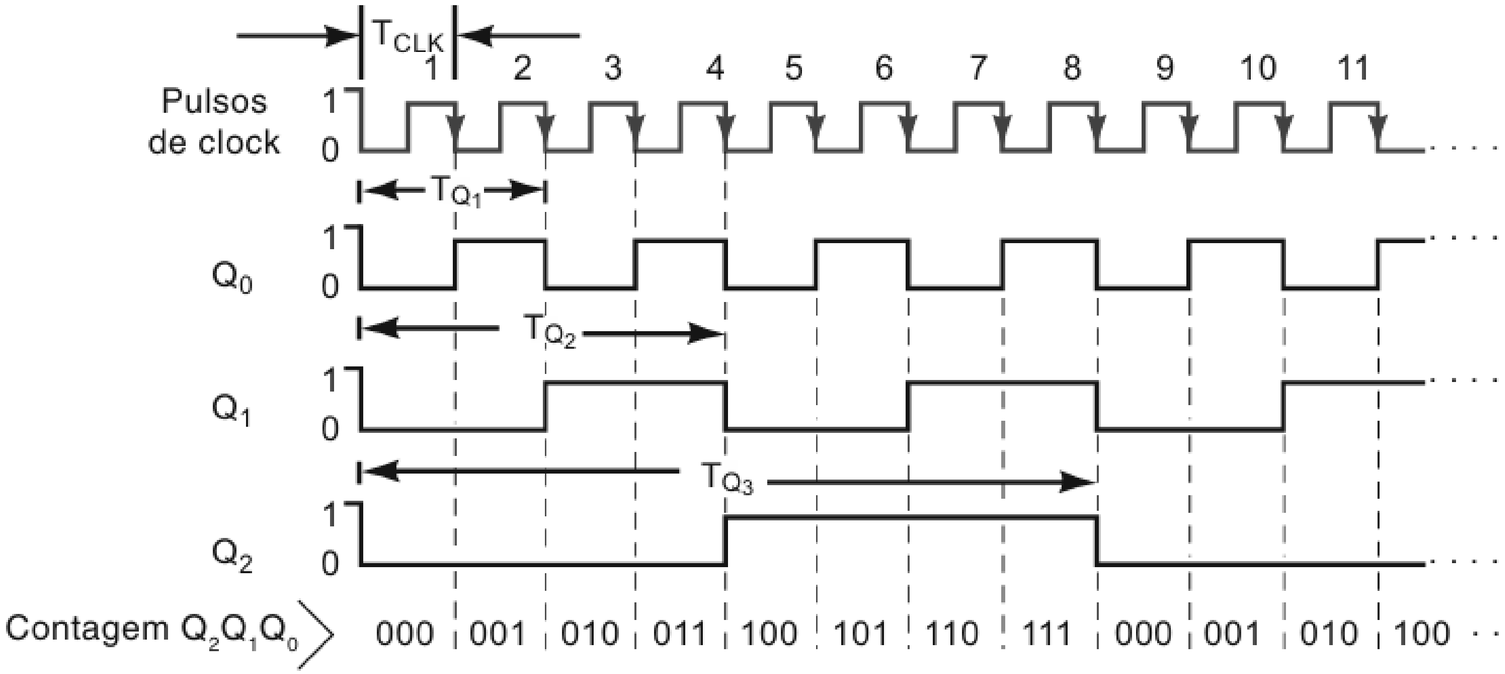

(b)

OBRIGADO!

www.ibmec.br

/ibmec

ibmec

@ibmec_oficial

ibmec

Ibmec

PROTAGONISTAS PARA O MUNDO