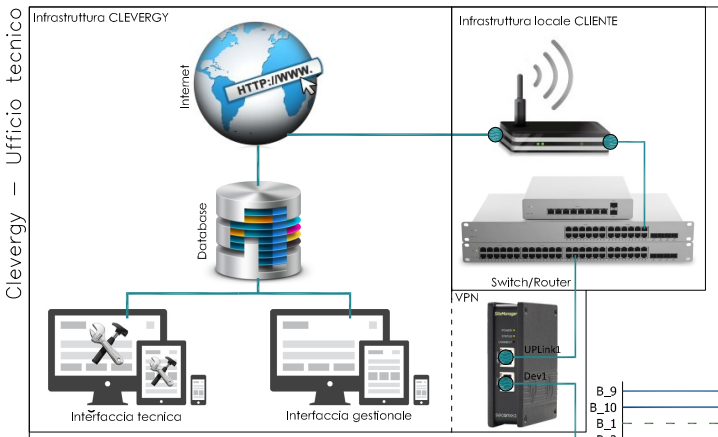

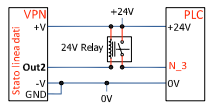

Predisposizione delle apparecchiature in campo per la comunicazione analogica/digitale con la morsettiera:

-GRU01
- Porta seriale RS232 sul posteriore RJ45 "DDC Robur"
- Sonda climatica esterna cod. OSND007

-CIR01, CIR03, CIR04, CIR05, CIR06
- Modulo base EvoPlasSmall cod. 60152883

-CTB01, CTB02
- Modulo porta di comunicazione RS232

-CTL01
- Uscita conta impulsi Volume

-S1
- Sonda tipo PT100 vedi schema cablaggio

-QE generale
- Prevedere (vedi "Tabella componenti QE")

-Linea dati
- Predisporre un cavo CAT6 dalla linea dati ethernet cablata

-VPN
- Vedi schema di collegamento

Tabella componenti da QE			
9x	RL	Relè	-Bobina 24Vdc -Contatto NO -n. contatti 1
5x	RL	Relè	-Bobina 24Vdc -Contatto NC -n. contatti 1
1x	CT 1	Micro	-Contatto pulito -Contatto NO -n. contatti 1
1x	Alimentatore DIN		-In 230Vac -Out 24Vdc ... 10A
1x	Predisposizione spazio Morsettiera 12MOD guida DIN		
1x	Predisposizione spazio GatewayVPN 4MOD guida DIN		

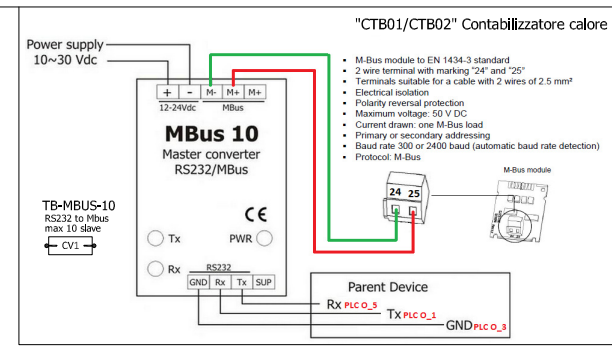

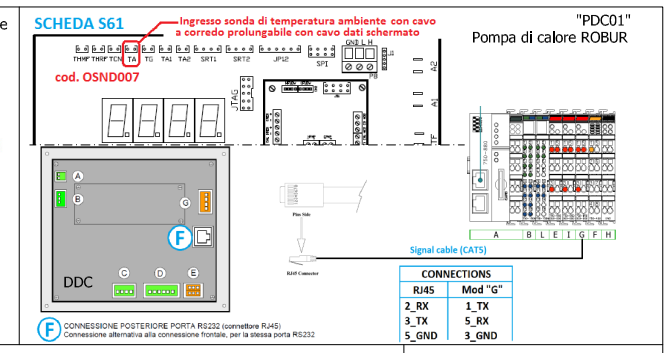

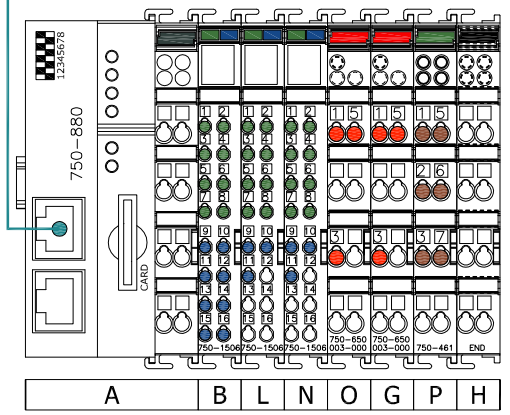

A	B	L	N	O	G	P	H

A — CPU - ETHERNET Programmable Fieldbus
B/L/N — 16-Channel Digital Input/Output
O/G — 1-Channel RS232
P — 2-Channel RTD Pt100
H — End module

B_9	DO	Start/Stop CIR06
B_10	DO	Economy Y/N CIR06
B_1	DI	Allarme generico CIR06
B_2	DI	Stato CIR06 dal Relè K1.11
B_4	DI	Automatico S/No CIR06 dal selettore
B_11	DO	Start/Stop CIR05
B_12	DO	Economy Y/N CIR05
B_3	DI	Allarme generico CIR05
B_6	DI	Stato CIR05 dal Relè K3.11
B_8	DI	Automatico S/No CIR05 dal selettore
B_13	DO	Start/Stop CIR04
B_14	DO	Economy Y/N CIR04
B_5	DI	Allarme generico CIR04
N_8	DI	Stato CIR04 dal Relè K5.11
N_4	DI	Automatico S/No CIR04 dal selettore
B_15	DO	Start/Stop CIR03
B_16	DO	Economy Y/N CIR03
B_7	DI	Allarme generico CIR03
L_5	DI	Stato CIR03 dal Relè K7.11
N_6	DI	Automatico S/No CIR03 dal selettore
L_1	DI	Conta litri a Impulsi 1,5m³/h CTL01
L_11	DO	Start/Stop CIR02 (bobina teleruttore 24Vdc)
L_7	DI	Allarme generico CIR02 (intervento protezione)
L_8	DI	Stato CIR02 (dal contatto teleruttore)
N_7	DI	Automatico S/No CIR02 dal selettore
L_9	DO	Predisposizione_out1 (Porta secondaria DOOR2)
L_2	DI	Predisposizione_In1 (Stato Porta secondaria DOOR2)
L_10	DO	Start/Stop CIR01 (bobina teleruttore 24Vdc)
L_3	DI	Allarme generico CIR01 (intervento protezione)
L_4	DI	Stato CIR01 (dal contatto teleruttore)
L_6	DI	Automatico S/No CIR01 dal selettore
N_9	DO	Predisposizione porta Ingresso principale (DOOR1)
N_1	DI	Predisposizione Stato porta Ingresso principale (DOOR1)
N_10	DO	Predisposizione Comando GatewayZB
N_2	DI	Predisposizione Stato GatewayZB
N_11	DO	Alimentazione VPN
N_3	DI	Alarm1 VPN
N_5	DI	Contatto apertura porta Quadro
P_1-2-3	RTDs	Sonda temperatura Pt100 "S01"
P_5-6-7	RTDs	Sonda temperatura esterna Pt100 "S02"
O_1-3-5	RS232	Comunicazione Full/Duplex Mbus CTB01/CTB02
G_1-3-5	RS232	Comunicazione Full/Duplex GRU01
Cod	Tipo	Descrizione

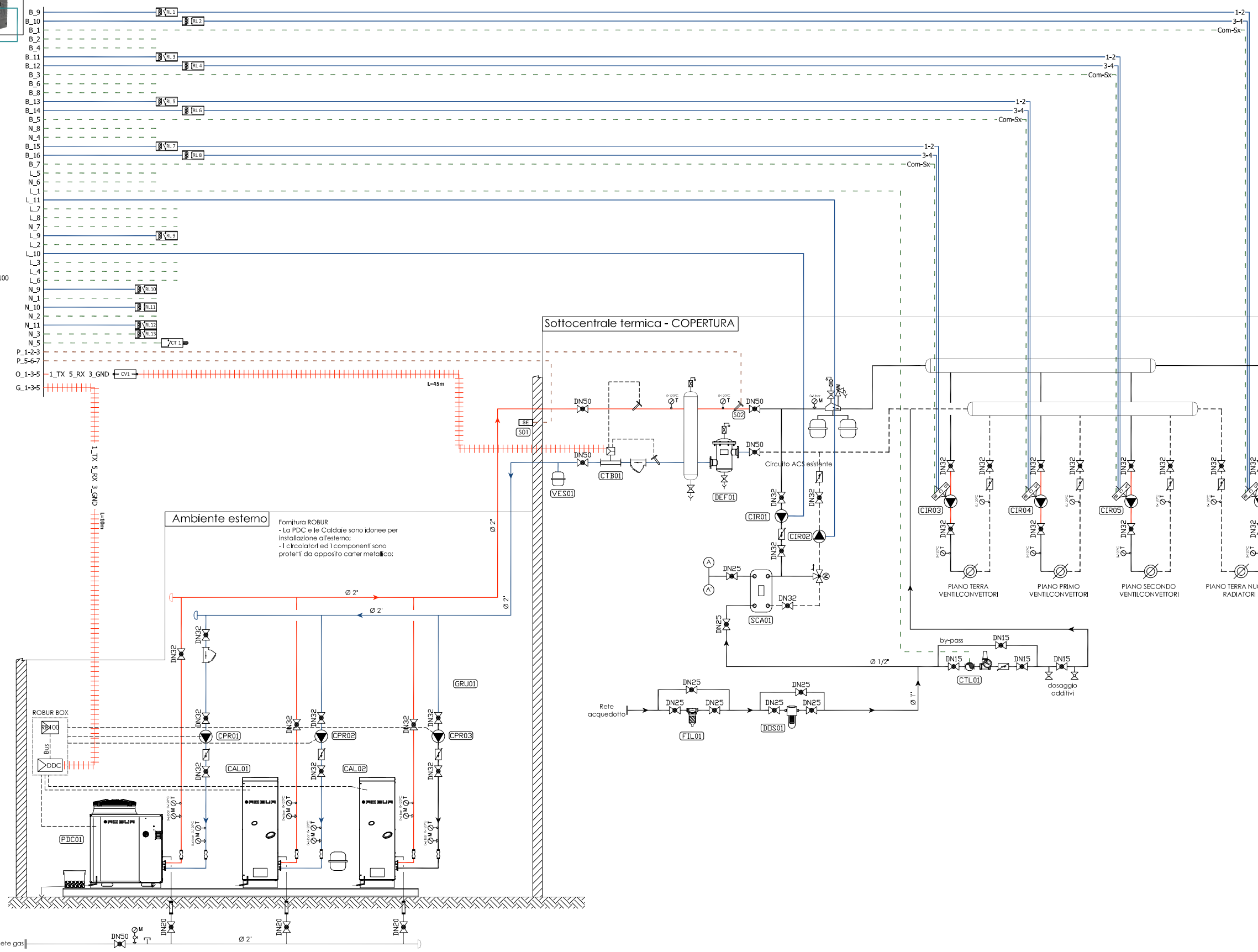

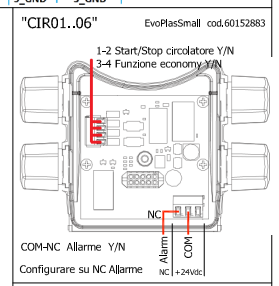

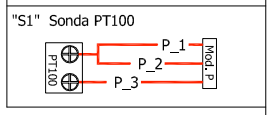

clevergy

Cliente: EFFICIENTYA s.r.l.

Progetto: Progetto di termoregolazione

Oggetto: Scuola Infanzia Albino edificio E_10

idClevergy: 2

DATA	Tavola
27/02/2015	2

Scala	Misure	Prev.	2014_7_A
ADATTA	mm	C.d.O.	000004/1