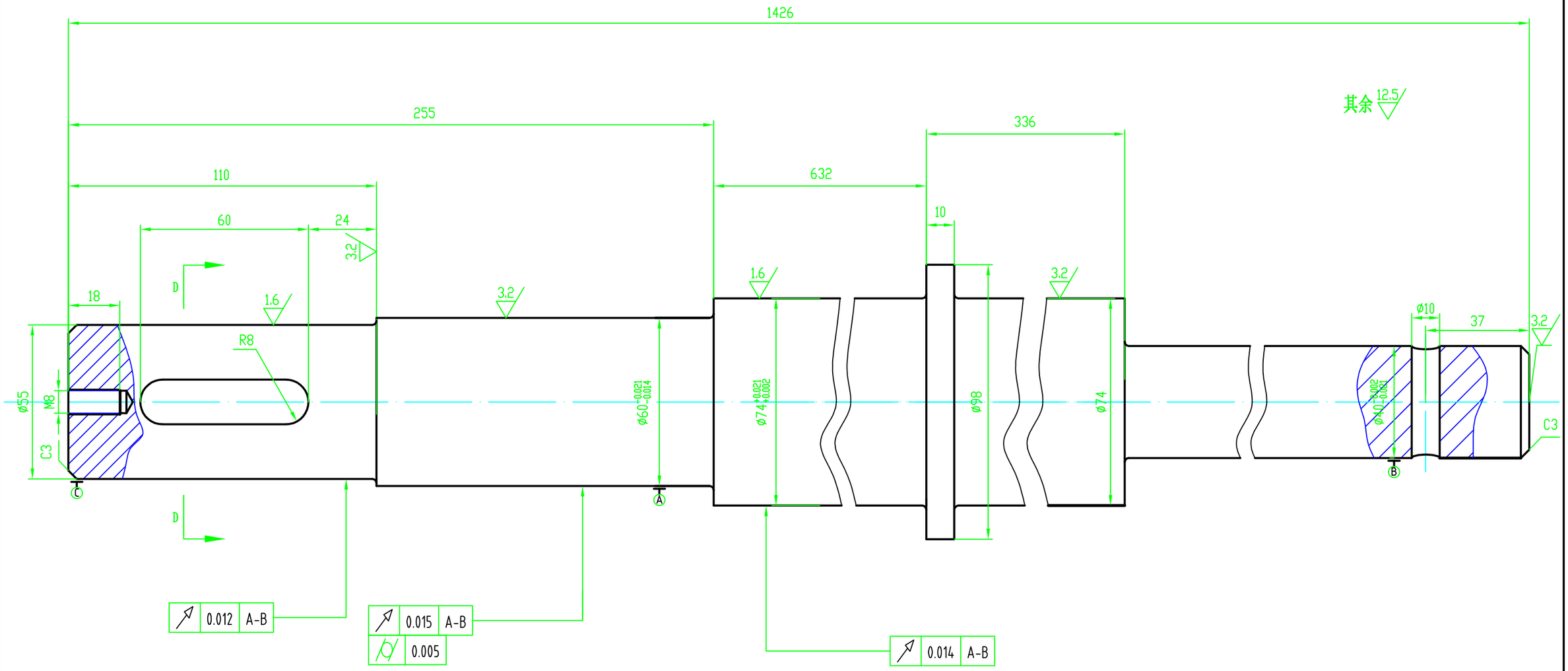

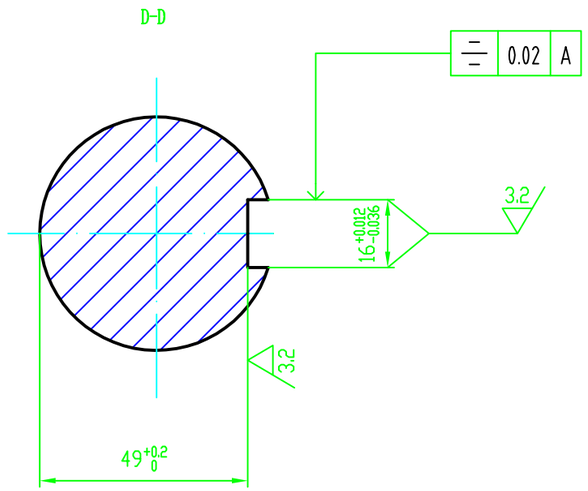

技术要求

1. 调质（220-250）HB;
2. 未注圆角R1.5;
3. 未注公差尺寸为IT14。

长实心轴			材料	45	比例	1:1
			数量	1	图号	A2
制图	陈靖宇		池州学院			
校核						