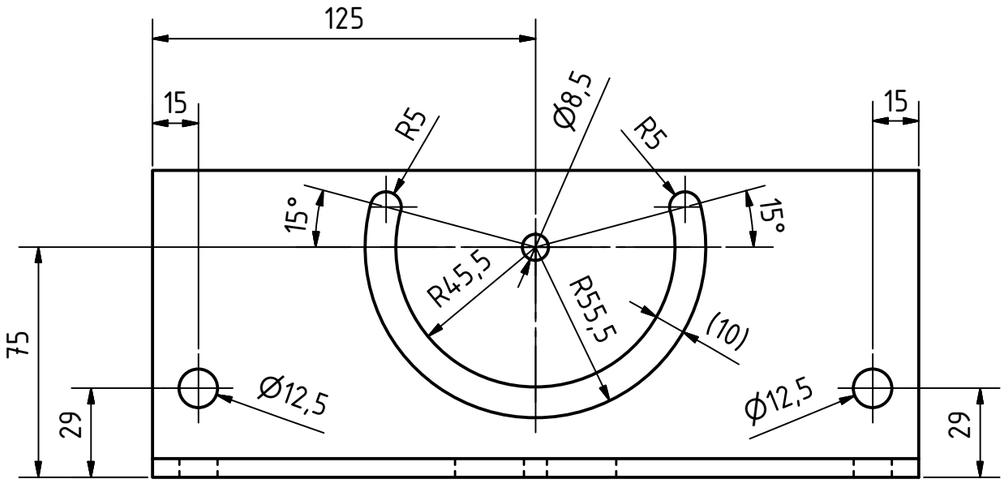

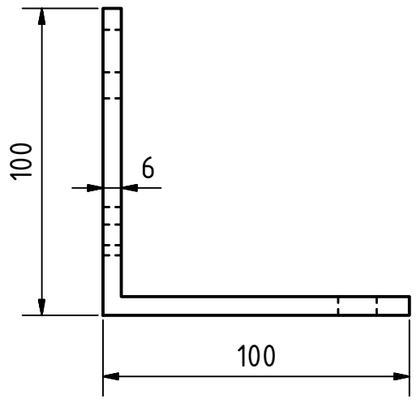

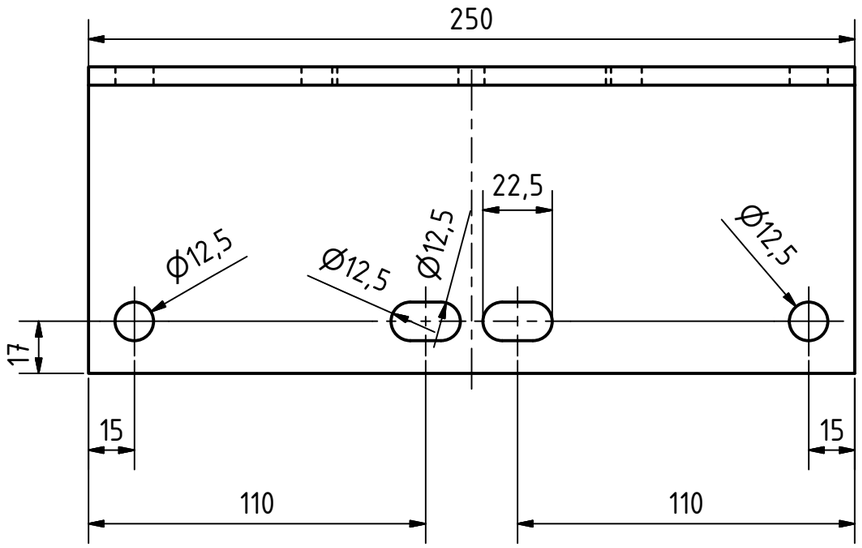

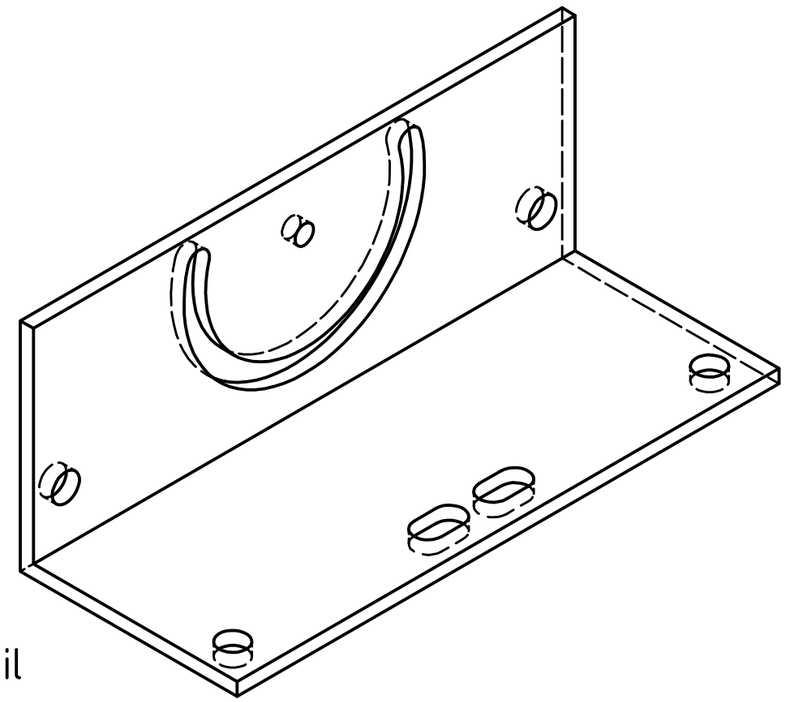

Všechny díry jsou skrz.
Firma: Net3.cz
Hliník
Polotovar: 100x100 L-profil