SYSTEM GĄSIENIC ZAMIENNYCH

CAMSO ROAD FREE COMPANY

Systemy gąsienicowe Camoplast to obecnie systemy gąsienicowe Camso

NA KAŻDE PODŁOŻE DO KAŻDEJ MASZYNY

System gąsienic zamiennych Camso CTS zwiększa mobilność i poruszanie się maszyny w celu łatwiejszej pracy na miękkich podłożach. Duża powierzchnia styku redukuje ugniatanie gleby, minimalizując niszczenie gleby, zwiększa stabilność maksymalizując przy tym efektywność i jakość Twojej pracy.

Elastyczny i pasujący jak żaden inny może być stosowany do różnych modeli maszyn i aplikacji. System gąsienic zamiennych Camso CTS został zaprojektowany, by sprostać najcięższym warunkom pracy i zredukować ugniatanie gleby o ponad 65%.

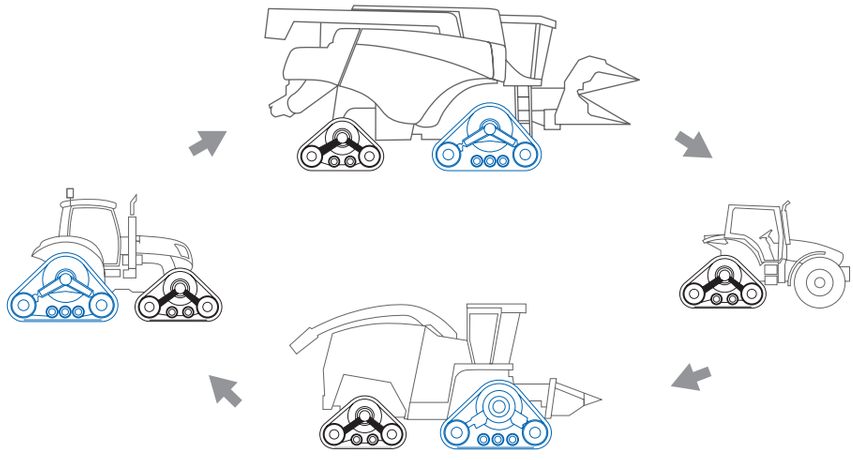

SYSTEM GĄSIENIC ZAMIENNYCH

APLIKACJE DLA KOMBAJNÓW

RAMA GŁÓWNA

Wpływa na płynną jazdę, wolniejsze zużywanie się maszyny, mniejsze zmęczenie operatora

- Amortyzujące gumowe izolatory zawieszenia górnej i dolnej części ramy głównej

HYDRAULICZNY SYSTEM NAPINAJĄCY

Maksymalizuje właściwości trakcyjne i utrzymuje optymalny kontakt koła napędowego i rolek wydłużając żywotność gąsienicy

- Hydrauliczny system napinający z zasobnikiem napełnianym nitrogenem

GĄSIENICA GUMOWA

Redukuje strefy ugniatania, zwiększa mobilność na miękkim podłożu

- Duża powierzchnia styku z podłożem

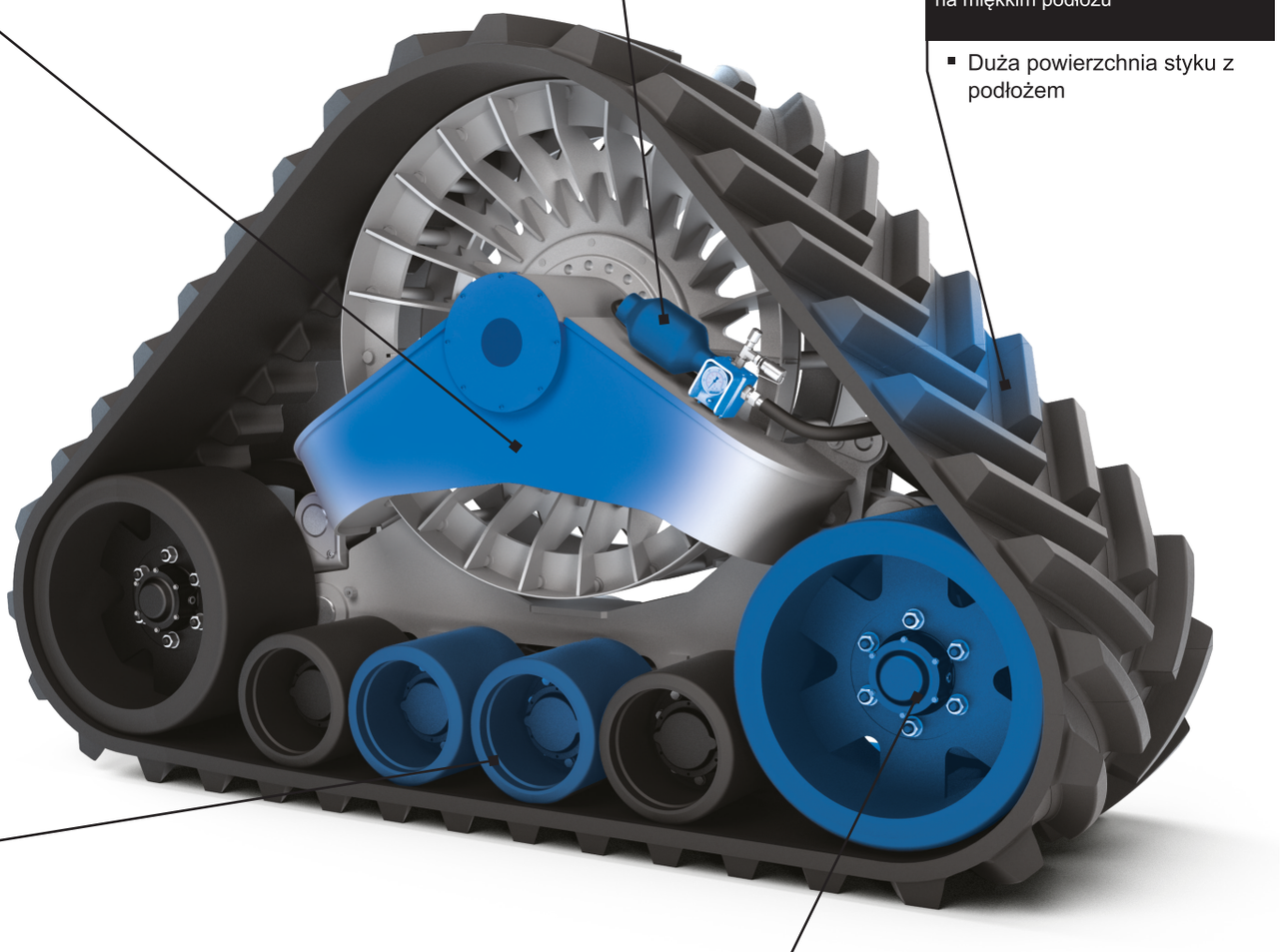

ZAWIESZENIE

Poprawia kontakt z podłożem na nierównej powierzchni terenu co pomaga w przeniesieniu mocy na podłoże, zwiększa stabilność maszyny i pozycjonowanie hedera

- Opatentowane podwójnie balansujące koła podporowe

KOŁA NAPINAJĄCE

Ułatwiają obsługę serwisową

- Wzmocnione łożyska piasty ze smarowaniem w kąpieli olejowej
- Brak konieczności dodatkowego smarowania i serwisowania łożysk

Standardowy i Amortyzowany system gąsienic zamiennych

Zaprojektowany do pracy w kombajnach klasy 6-9m

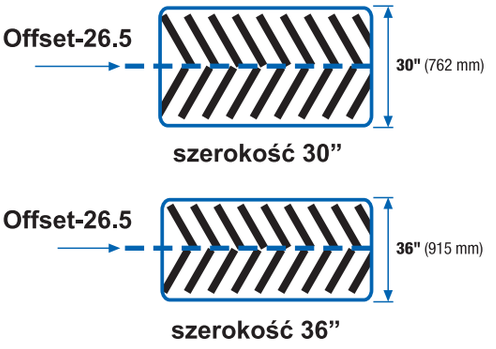

STANDARDOWY SYSTEM CTS

Maksymalna wydajność i zwiększona możliwość pracy w polu

Zaprojektowany w celu zwiększenia dostępu i możliwości pracy w polu oraz większej stabilności maszyny na miękkim podłożu

SYMETRYCZNY

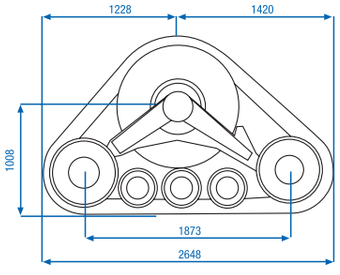

	30T23A	36T23A
Szerokość gąsienicy	762 mm (30")	915 mm (36")
Wysokość systemu	1641 mm	1641 mm
Długość systemu	2648 mm	2648 mm
Powierzchnia styku z podłożem dla pary	2.85 m^2	3.43 m^2

ASYMETRYCZNY

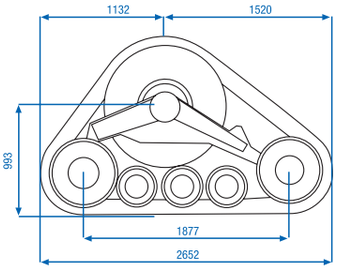

	30T23N	36T23N
Szerokość gąsienicy	762 mm (30")	915 mm (36")
Wysokość systemu	1626 mm	1626 mm
Długość systemu	2652 mm	2652 mm
Powierzchnia styku z podłożem dla pary	2.86 m^2	3.43 m^2

AMORTYZOWANY SYSTEM CTS

Gotowy do pracy w każdej chwili

Zaprojektowany w celu poprawy jakości jazdy i osiągnięcia maksymalnego kontaktu z podłożem.
Kompatybilny (opcjonalnie) z instalacją multiplikatora (wzmacniacza) prędkości.

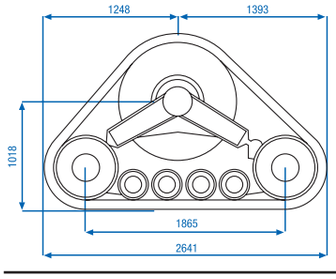

	30Q23MA	36Q23MA
Szerokość gąsienicy	762 mm (30")	915 mm (36")
Wysokość systemu	1651 mm	1651 mm
Długość systemu	2641 mm	2641 mm
Powierzchnia styku z podłożem dla pary	2.84 m^2	3.41 m^2

OPCJONALNY MULTIPLIKATOR PRĘDKOŚCI

Opcjonalny dla systemów gąsienicowych model 30Q i 36Q

- O 30% zwiększona prędkość jezdy
- Wzmacniana skrzynia przekładniowa multiplikatora
- W 100% dopasowany do zamontowania pomiędzy systemem gąsienicowym, a kołem napędowym

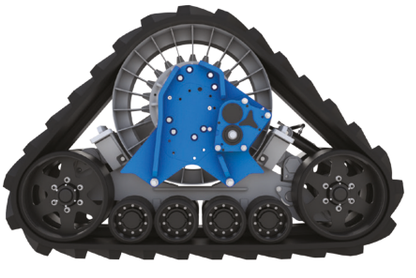

SYSTEM GĄSIENICZAMIENNYCH

APLIKACJE DLA CIĄGNIKÓW ROLNICZYCH

RAMA GŁÓWNA

Ułatwia obsługę serwisową

- Sztywna rama systemu gąsienicowego na przednią oś ciągnika rolniczego
- Amortyzowana rama systemu gąsienicowego na tylna oś ciągnika
- Piasty napędowe smarowane kąpielą olejową

KOŁO NAPĘDOWE

Przenosi największa moc na podłoże bez strat na uślizgu

- Zaprojektowane w celu użycia do pracy aż do 5 wewnętrzynych kostek napędowych

HYDRAULICZNY SYSTEM NAPINAJĄCY

Maksymalizuje skuteczność przenoszenia trakcji

- Hydrauliczny system napinający z zasobnikiem napełnianym nitrogenem
- Utrzymuje naciąg gąsienicy dla każdego systemu niezależnie

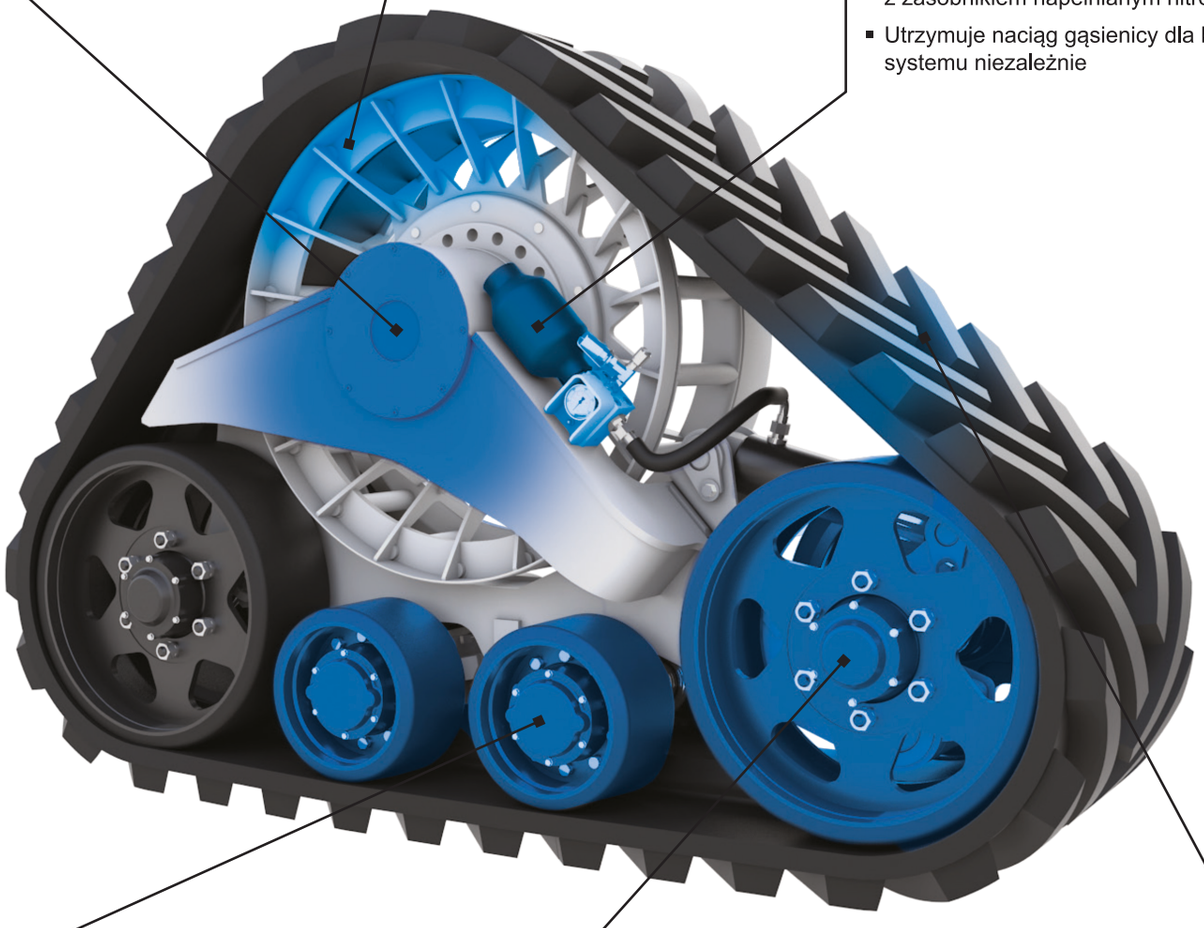

ZAWIESZENIE

Płynniejsza jazda w warunkach polowych, zwiększony komfort pracy operatora ciągnika rolniczego

- Amortyzowany system gąsienicowy (jedynie dla tylnej osi ciągnika rolniczego)

KOŁA NAPINAJĄCE

Ułatwiają obsługę serwisową

- Wzmacniane łożyska piasty, smarowane w kąpieli olejowej
- Brak konieczności dodatkowego smarowania i serwisowania łożysk

GĄSIENICA GUMOWA

Poprawia trakcję ciągnika rolniczego

- Zaprojektowana w celu osiągnięcia dużej powierzchni styku z podłożem oraz wzorem bienika cechującym się dużą trakcją

Redukuje strefy ugniatania podłoża

Zaprojektowane w celu łatwego uzbrojeniaciągnika rolniczego w gąsienice.
Doskonała trakcja i unoszenie się ciągnika rolniczego na mokrym i miękkim podłożu. Doskonały wybór dla maszyn pracujących przy uprawie ziemi lub polach ryżowych.

Poprawia stabilność ciągnika rolniczego

100% dopasowanie oryginalnych śrub do systemu gąsienicowego.
Dopasowane do traktorów z zawieszeniem MFWD.

TYLNY SYSTEM GĄSIENICOWY

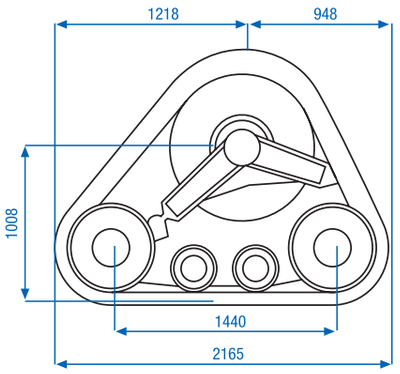

	30D23MC	36D23MC
Szerokość gąsienicy	762 mm (30")	916 mm (36")
Wysokość systemu	1641 mm	1641 mm
Długość systemu	2165 mm	2165 mm
Powierzchnia styku z podłożem dla pary	2.19 m^2	2.66 m^2

PRZEDNI SYSTEM GĄSIENICOWY

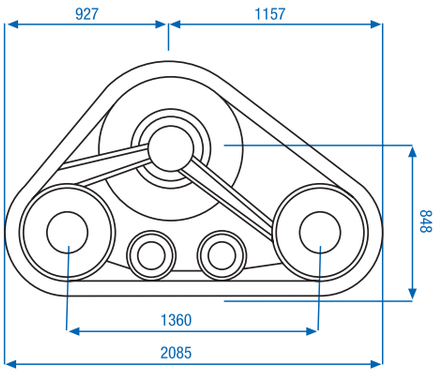

	24D18C
Szerokość gąsienicy	610 mm (24")
Wysokość systemu	13671 mm
Długość systemu	1360 mm
Powierzchnia styku z podłożem dla pary	1.66 m^2

SYSTEM GĄSIENIC ZAMIENNYCH

SYSTEM Z ODKRYTĄ PIASTĄ

Modele systemu gąsienic zamiennych Camso CTS zaprojektowane do maszyn do zbioru roślin, mogą być również stosowane w kombajnach, ciągnikach oraz w wielu innych typach maszyn.

Modele te cechują się konstrukcją z odkrytą piastą dzięki czemu mogą być stosowane w maszynach z zewnętrzną przekładnią planetarną.

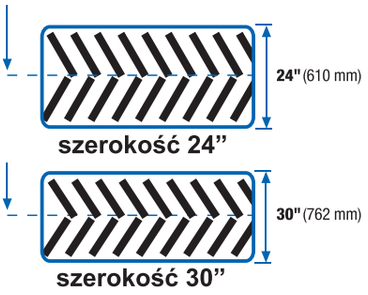

CTS SYSTEM STANDARDOWY

Maksymalna wydajność i zwiększona możliwość pracy na powierzchniach gruntowych
Zaprojektowany w celu zwiększenia możliwości pracy w polu, zapewnienia stabilności maszyny na miękkim podłożu celem zmaksymalizowania powierzchni styku z podłożem.

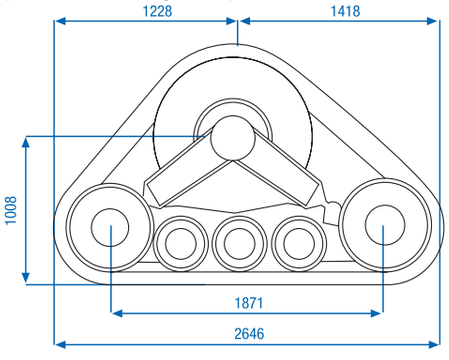

CTS SYSTEM AMORTYZOWANY

Gotowy do pracy w każdej chwili
Zaprojektowany w celu poprawy komfortu jazdy oraz podczas pracy w polu i jazdy po innych nawierzchniach i osiągnięcia przy tym maksymalnej powierzchni styku gąsienicy z podłożem.

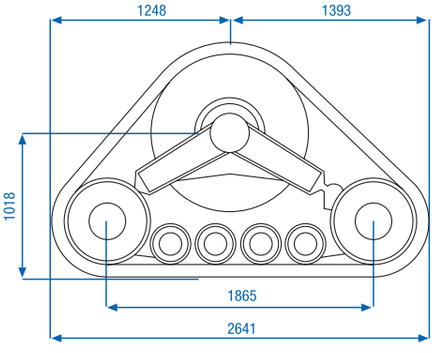

	24T23B	30T23B
Szerokość gąsienicy	610 mm (24")	762 mm (30")
Wysokość systemu	1641 mm	1641 mm
Długość systemu	2646 mm	2646 mm
Powierzchnia styku z podłożemdla pary	2.28 m^2	2.85 m^2

	24Q23MB	30Q23MB
Szerokość gąsienicy	610 mm (24")	762 mm (30")
Wysokość systemu	1651 mm	1651 mm
Długość systemu	2641 mm	2641 mm
Powierzchnia styku z podłożemdla pary	2.27 m^2	2.84 m^2

Camso, to wszystko to, co najlepsze z Camoplast i Solideal.
By dalej kroczyć naprzód i jednocześnie zachować wierność naszej historii, teraz jesteśmy Camso „the Road Free company”.

info.cts@camso.co
camso.co

CAMSO
ROAD FREE COMPANY

DAWNIEJ
CAMOPLAST
SOLIDEAL