Item No.	Quantity	Description	Part number	Revision
1	1	Hossz ellenörzö konzol hegesztett összeállítás	P18101-1120-000	
2	1	Mikrokapcsoló	Honeywell 1DM1	
3	1	DC motor hajtóművel	DC motor 555 worm gear	
4	1	Fogaskerék	BEA m=1mm, Z=23, B=15mm	
5	4	Bkny. csavar	ISO 4762 - M4x10 - 8.8	
6	1	Alátét letöréssel, 6	ISO 7090 - 6 - 8.8	
7	1	Bkny. csavar M6x10	ISO 4762 - M6x10 - 8.8	
8	1	PTFE persely D10xD12x20	SKF PCM 101220 E	
9	1	Egyenes fogazatú fogasrúd	P18101-1100-004	
10	4	Bkny. csavar M8x55	ISO 4762 - M8x55 - 8.8	
11	3	Alátét letöréssel - 8	ISO 7090 - 8 - 8.8	
12	3	Hatlapfejű anya - M8	ISO 4032 - M8 - ROZSDAMENTES ACÉL	
13	1	Palack tolólap	P18101-1100-020	
14	1	Tolólap tartó	P18101-1100-021	
15	1	Zsanér (OBI)		
16	1	Kapcsoló konzol	P18101-1100-022	
17	5	Hex socket head cap screw M3x0.50 x 6 Steel Class 8.8		
18	2	Bkny. csavar M4x8	ISO 4762 - M4x8 - 8.8	
19	2	Chamfered plain washer normal M4 Steel Class 8.8	ISO 7980 - M4	
20	2	Bkny. csavar	ISO 4762 - M4x12- 8.8	
21	4	Hex thin nut grade A & B M4 Stainless Steel	ISO 4035 - M4 - Rozsdamentes	
22	1	Alátét	P18101-1100-023	
23	2	Végálláskapcsoló	VT1606	
24	1	Konzol	P18101-1100-024	
25	1	Konzol	P18101-1100-025	
26	4	Hex socket head cap screw M3x0.50 x 10 Steel Class 8.8		
27	4	Chamfered plain washer normal M3 Steel Class 8.8		
28	8	Hex thin nut grade A & B M3 Stainless Steel		
29	4	Hex socket head cap screw M3x0.50 x 16 Steel Class 8.8		

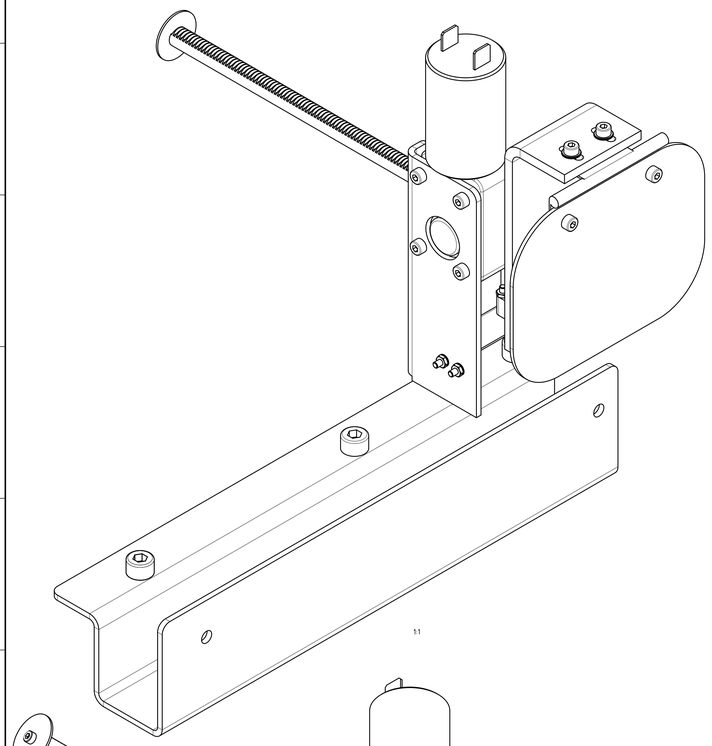

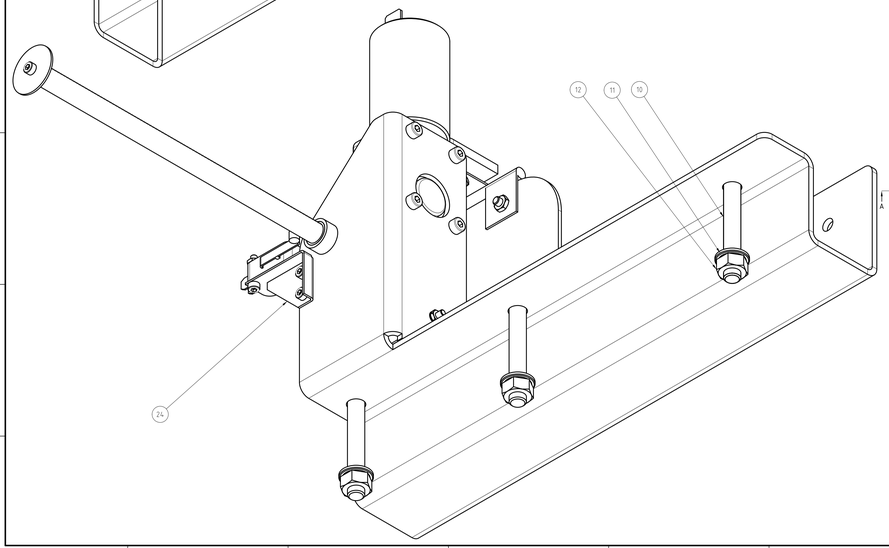

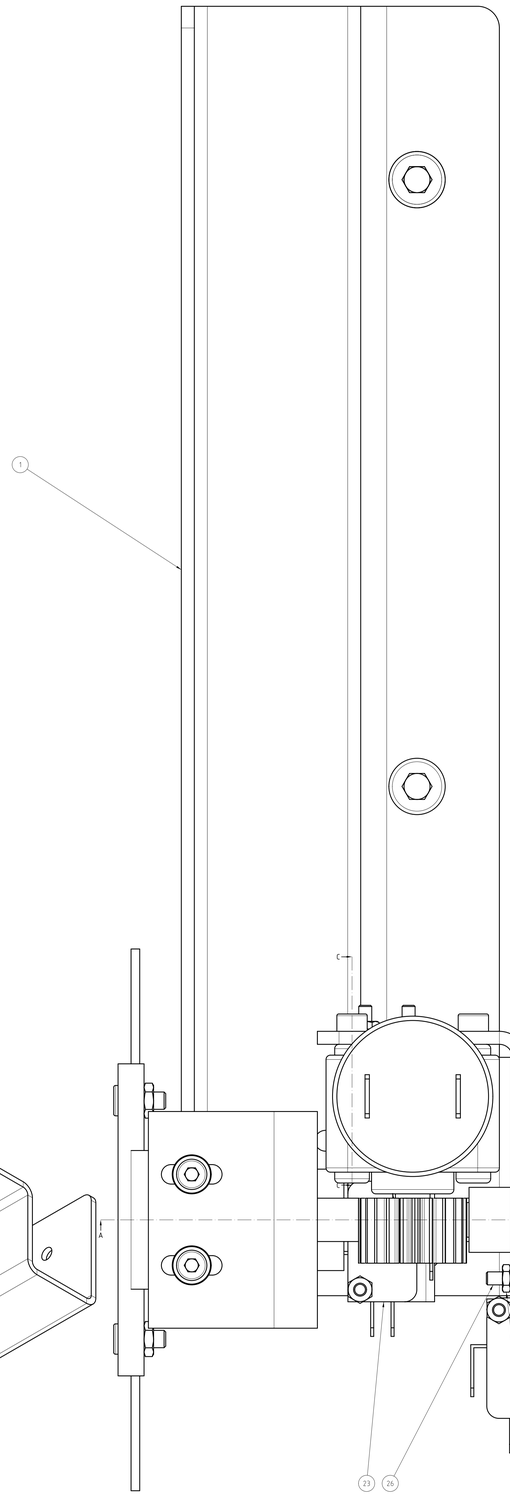

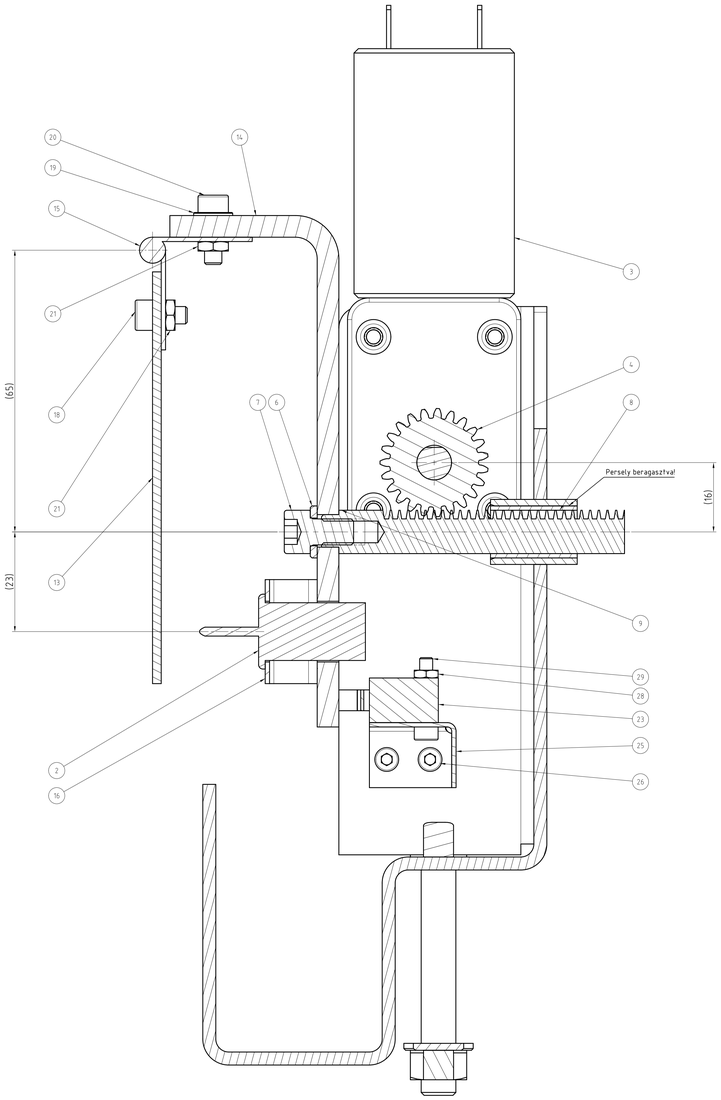

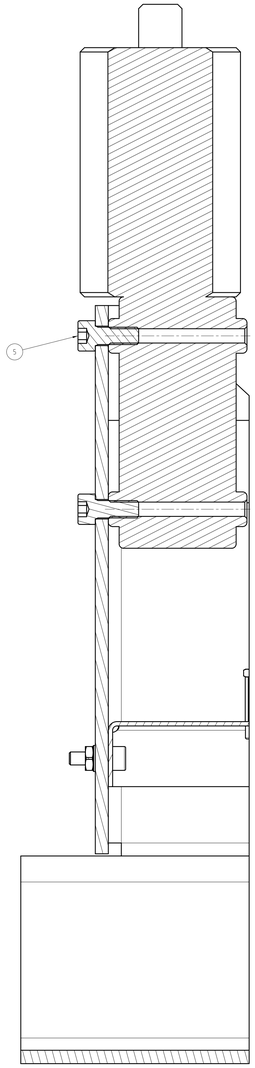

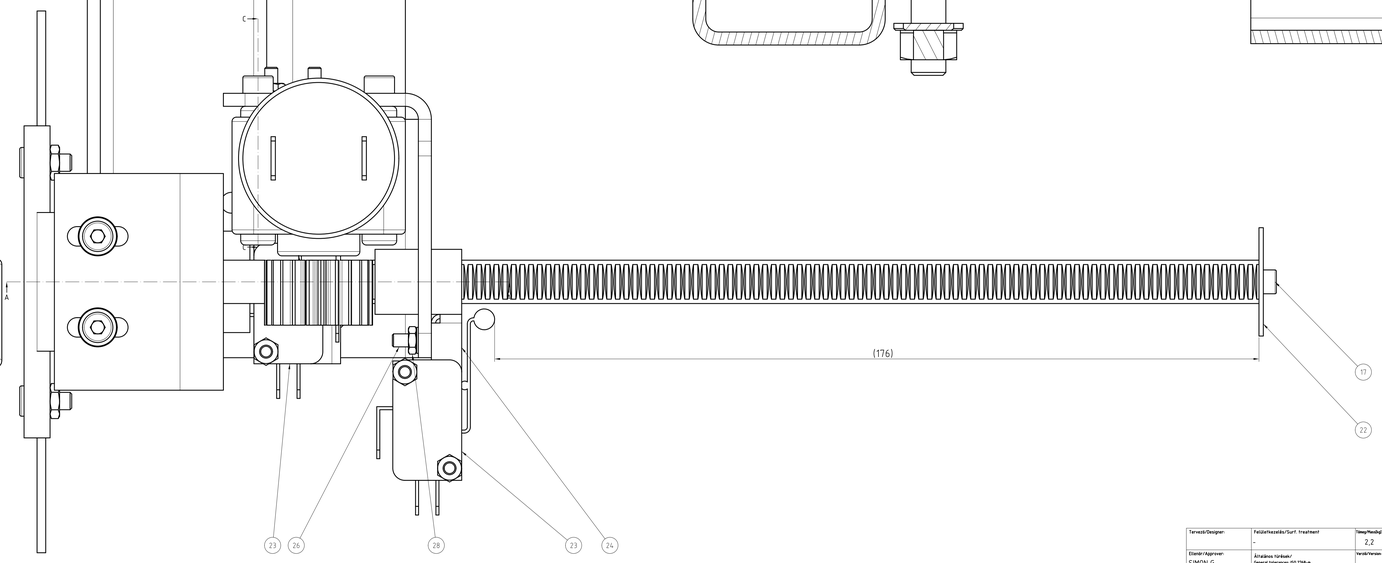

Tervező/Designer:	Felületkezelés/Surf. treatment: –	Vonalvastag/Weight: 2,2	Anyag/Material:	Méret/Size:
Ellenőr/Approver: SIMON G.	Általános tűrések/ Ablak: Az helyettesítőjének Geometric tolerances: ISO 2768-m Tűrések és illesztések/ Tolerances and fit classes: ISO 286 Általános élettörés/General edge cond.	Verzió/Version:	Megnevezés/Description: PALACK HOSSZ ELLENŐRZŐ EGYSÉG	
FKP-WELDER KFT 1037 Budapest Bécsi út 85		Lap/Page: A0		
		Méretarány/ Scale: 2:1	Rajzszám/Drawing Number: P18101-1100-000	Lapszám/ Sheet: 1 of 1

P18101-1100-000__palack__hossz__ellenorzo__egyseg / 03/01/2018