Item No.	Quantity	Description	Part number	Revision
1	2	Ledobo kar	P18101-4200-001	
2	2	PTFE persely d10xD12xB10	SKF PPM 101210	
3	2	Bkny. illesztőcsavar 10x16 (M8)	ISO 7379 –10x16 (M8) –8.8	
4	1	PTFE persely d20xD28xB16	SKF PSMF 202816 A51	
5	1	Ledobo akfutótor rögzítő szem	P18101-4200-002	
6	1	Ledobo összekötő rud	P18101-4200-003	
7	1	Ledobo hüvely	P18101-4200-004	
8	4	Hatlapu, bkny. süllyesztett fejű csavar	ISO 10642 - M8x25 - 8.8	
9	4	Hatlapfejű anya - M8	ISO 4032 - M8 - 8.8	
10	2	Bkny. csavar M8x20	ISO 4762 - M8x20 - 8.8	
11	1	Hatlapfejű anya - M6	ISO 4032 - M6 - 8.8	
12	1	Ledobo fálca	P18101-4200-005	
13	1	Bkny. csavar M6x25	ISO 4762 - M6x25 - 8.8	
14	1	Rögzítőgűű- külső- 20	DIN 471 - 20 - ROZSDAMENTES ACÉL	
15	1	Ledobó egység rögzítőlemez	P18101-4200-006	
16	1	Lejtőmozgató pneumatikus munkahenger	Hafner AF 032- 0160	
17	1	Hatlapfejűanya - M10	ISO 4032 - M10 - 8.8	
18	1	Munkahenger rögzítő konzol	P18101-4200-007	

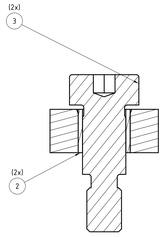

C - C
2:1

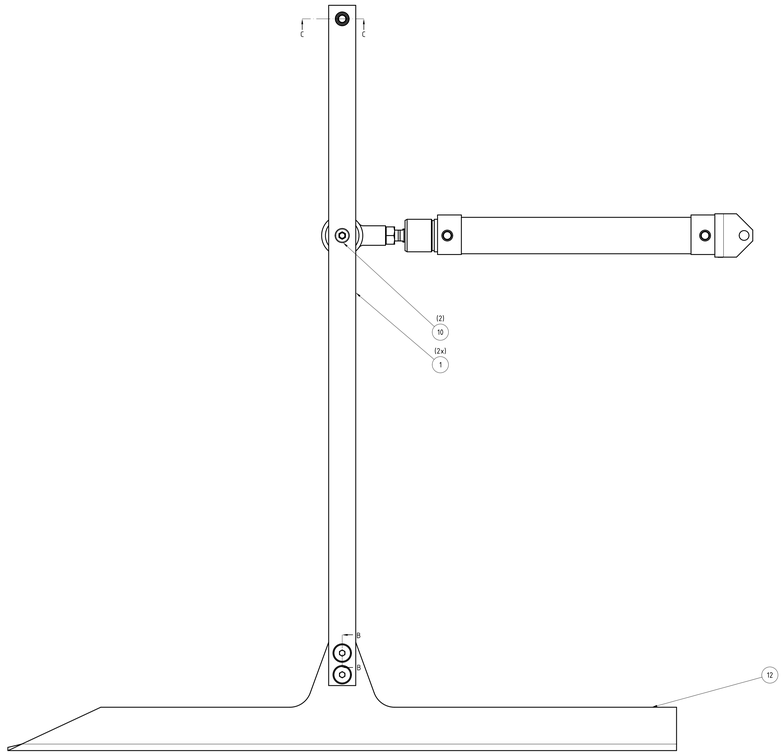

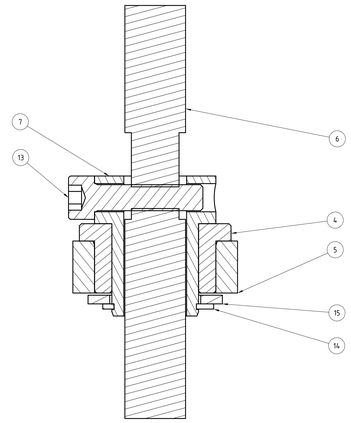

A - A
2:1

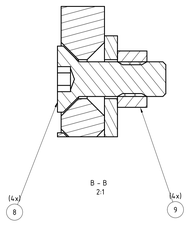

B - B
2:1

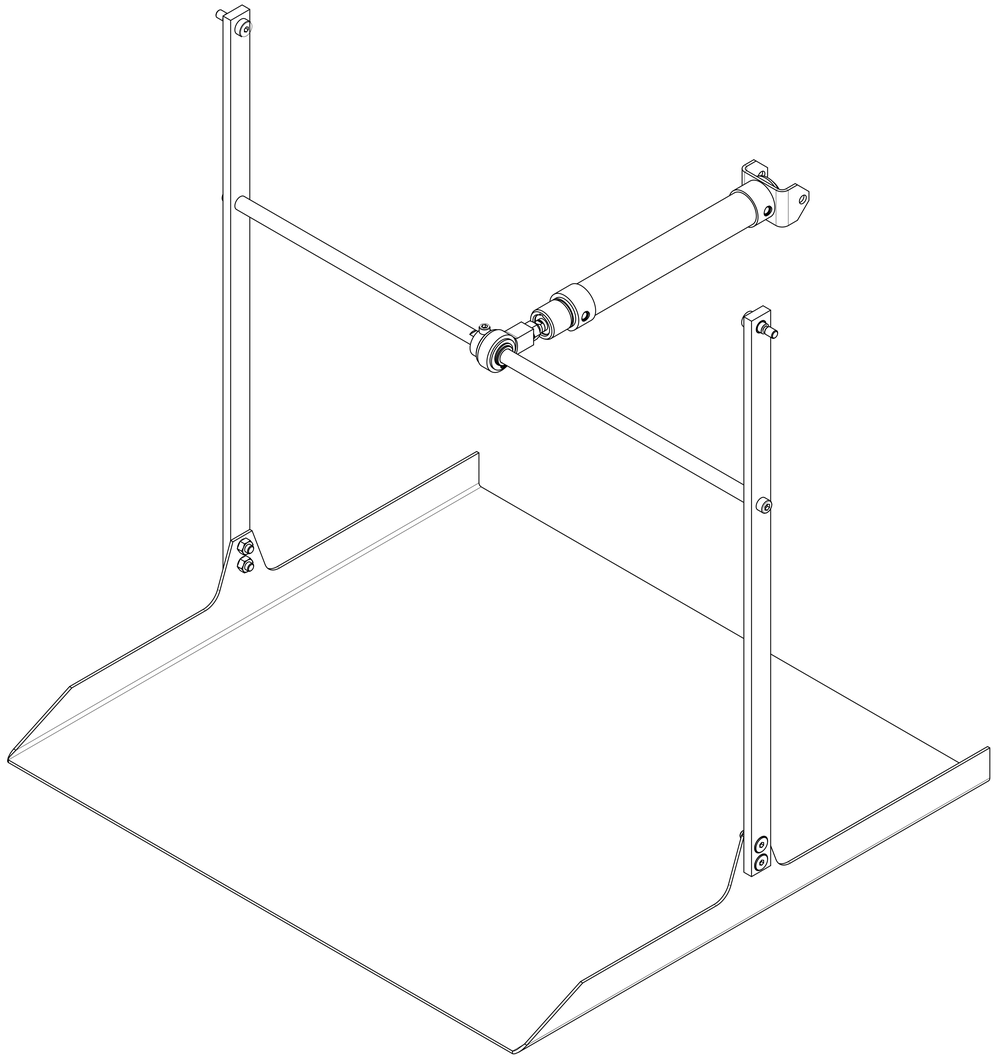

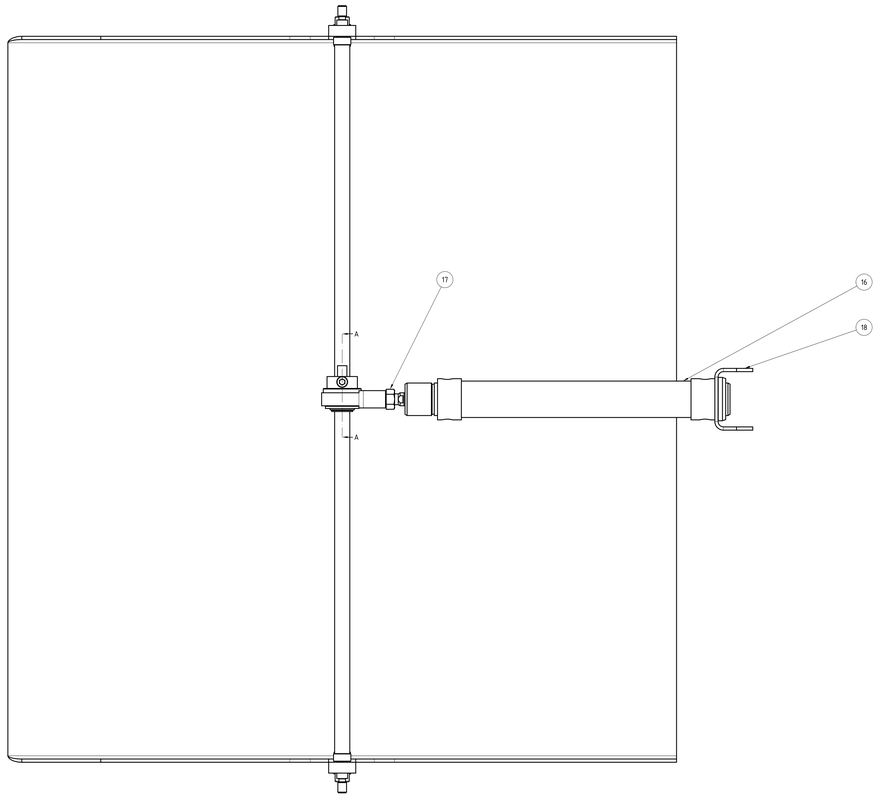

Tervező/Designer:	Felületkezelés/Surf. treatment	Súly/Mass(kg): 9,2	Anyag/Material:	Méret/Size:
Ellenőr/Approver: SIMON G.	Általános tűrések/ General tolerances: ISO 2768-m Alak- és helyzetűrések/ Geometric tolerances: ISO 2768-H Törések és élszélhűség/ Tolerances and fit classes: ISO 286	Verzió/Version:	Megnevezés/Description: LEDOBO EGYSÉG - PNEUMATIKUS VÁLTOZAT	
FKP-WELDER KFT 1037 Budapest Bécsi út 85	Általános élkitrés/General edge cond.	Lap/Page: A0		
		Méretarány/ Scale: 1:2	Rajzszám/Drawing Number: P18101-4200-000	Lapszám/ Sheet: 1 of 1