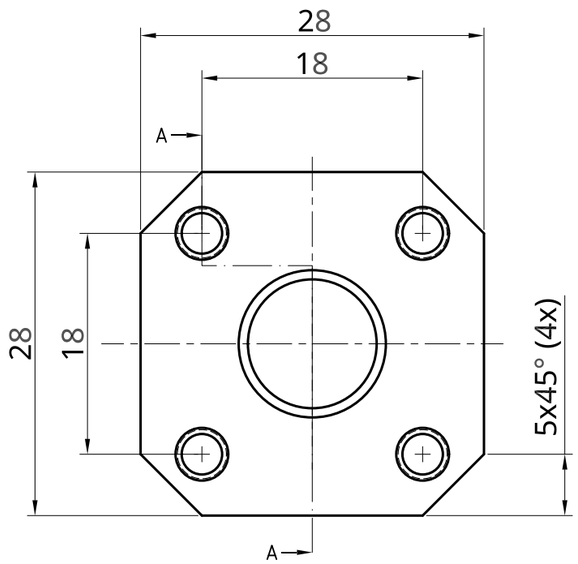

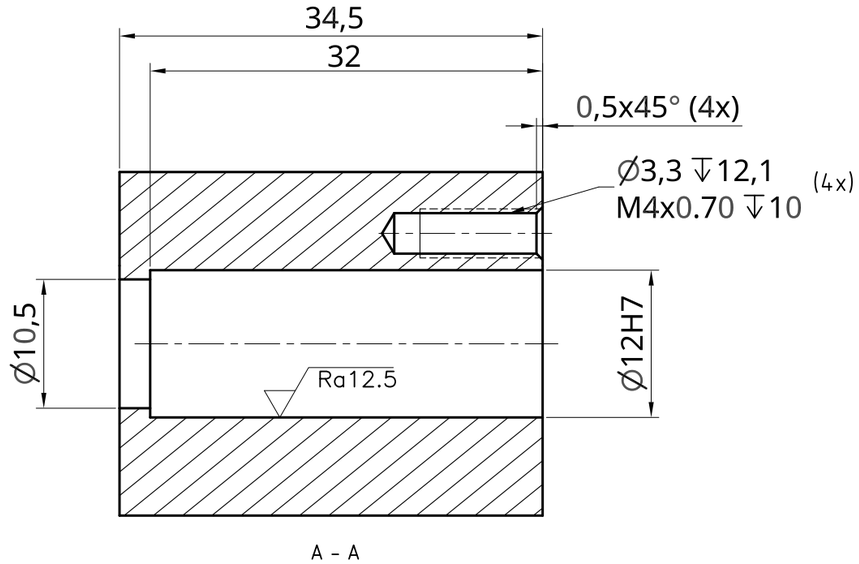

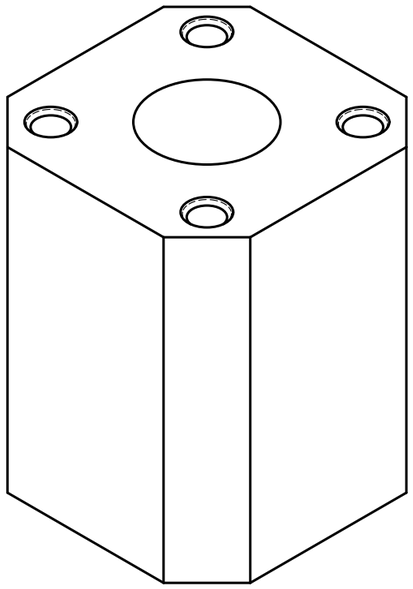

Ra12.5

Tervező/Designer: ----	Felületkezelés/Surf. treatment ZSÍRTALANÍTVA, ALAPOZVA+PORFESTVE (KIVÉVE H7 FURAT)	Tömeg/Mass[kg] 0,17	Anyag/Material: S235JR	Méret/Size: ----
Ellenőr/Approver: SIMON G.	Általános tűrések/ General tolerances: ISO 2768-m Alak- és helyzettűrések/ Geometric tolerances: ISO 2768-K Tűrések és illesztések/ Tolerances and fit classes: ISO 286	Verzió/Version: ----	Megnevezés/Description: FOGASSZIJ RÖGZITÖ TÖMB ----	
FKP-WELDER KFT 1037 Budapest Bécsi út 85		Lap/Page: A3		
	Általános élletörés/General edge cond.	Méretarány/ Scale: 2:1	Rajzszám/Drawing Number: P18101-1300-008	Lapszám/ Sheet: 1 of 1