Item No.	Quantity	Description	Part number	Revision
1	1	Első középső burkolat ragasztott összeállítás	P18101-6110-000	
2	1	Kijelző tartó konzol	P18101-6100-001	
3	1	Kamera plexi	P18101-6100-002	
4	1	Kamera konzol	P18101-6100-003	
5	1	Kamera	ELP-USBFHD01M-BL21	
6	1	RFID segédolvasó	Wiegand YK-74EM(26)	
7	1	LCD Kijelzo	Le Hua 21,5" 2nd New Industrial Monintor-standard	
8	1	Nyomtató	Nippon Primex NP-F3092	
9	4	Bkny. csavar M8x12	ISO 4762 - M8x12 - 8.8	
10	3	Bkny. csavar M4x10	ISO 4762 M4x10 - 8.8	
11	3	Hatlapfejűanya - M4	ISO 4032 - M4 - 8.8	
12	2	D fejű kereszthornyos csavar - M3x10	ISO 7045 - M3x10 - ROZSDAMENTES ACÉL	
13	4	Bkny. csavar M3x5	ISO 4762 - M3x5 - 8.8	
14	4	Bkny. csavar M4x8	ISO 4762 - M4x8 - 8.8	
15	2	Alátét - 3	ISO 7092 - 3 - 8.8	
16	3	Nyomógomb	APEM AV1630C900	
17	1	Mozgásérzékelo szenzor foglalat	P18101-6100-004	
18	1	Mozgásérzékelo szenzor	PIRMINI-3	
19	1	Bkny. csavar M6x60	ISO 4762 - M6x60 - 8.8	
20	1	Hatlapfeju anya - M6	ISO 4032 - M6 - 8.8	

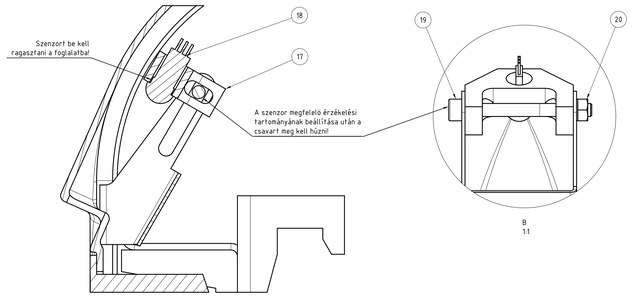

A - A
1:1

B
1:1

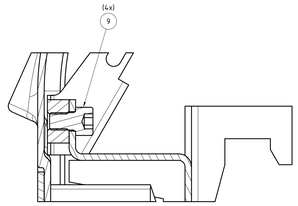

C - C
1:1

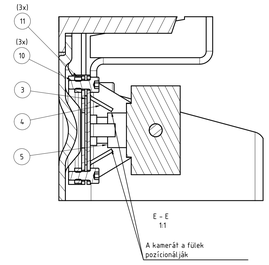

E - E
1:1

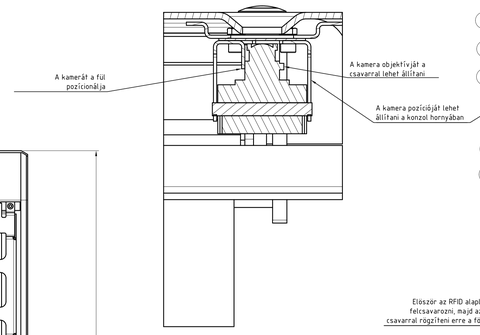

F - F
1:1

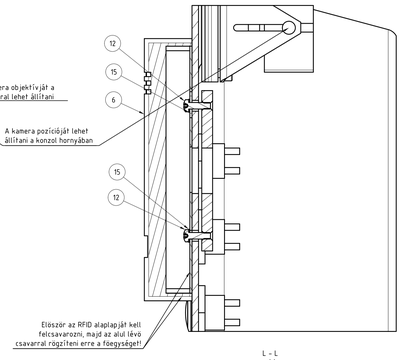

L - L
1:1

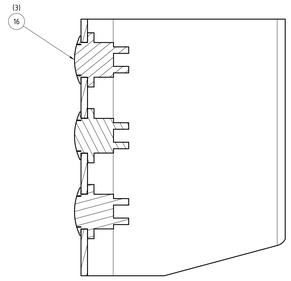

G - G
1:1

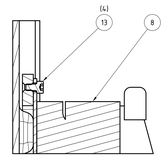

K - K
1:1

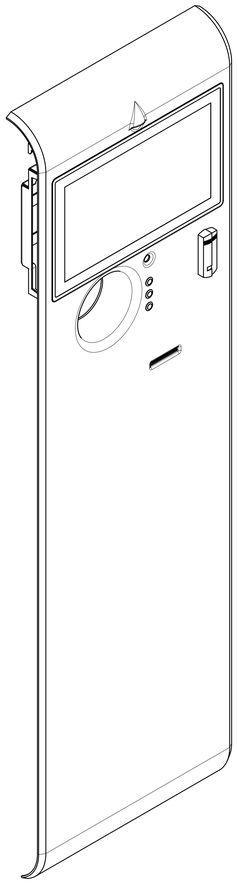

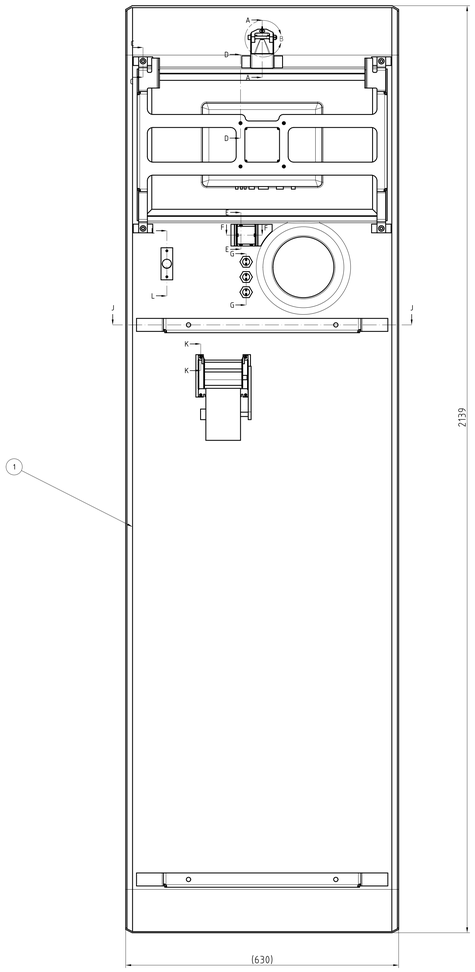

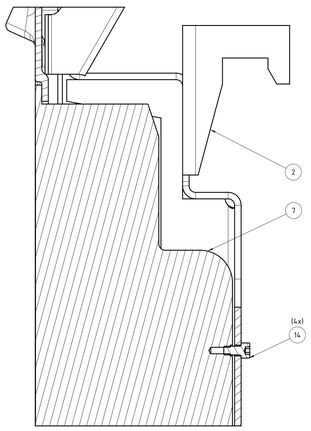

D - D
1:1

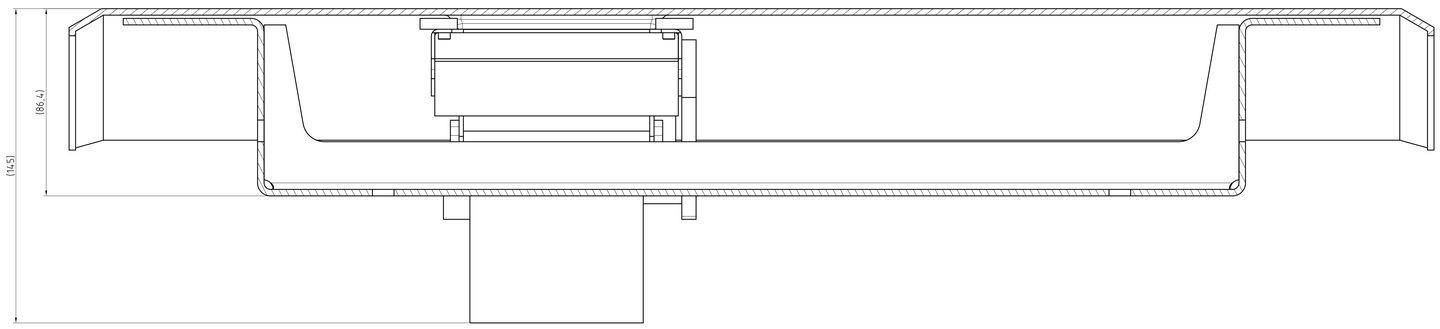

J - J
1:1

Tervező/Designer: ----	Felületkezelés/Surf. treatment ----	Tömeg/Mass(kg) 15,7	Anyag/Material ----	Méret/Size ----
Ellenőr/Approver: SIMON G.	Általános tűrések/ General tolerances: ISO 2768-m Alak- és helyzetűrések/ Geometric tolerances: ISO 2768-K Tűrések és illesztések/ Tolerances and fit classes: ISO 286	Verzió/Version ----	Megnevezés/Description ELSŐ KÖZÉPSŐ BURKOLAT ÖSSZEÁLLÍTÁS FRONT MIDDLE COVER ASSEMBLY	
FKP-WELDER KFT 1037 Budapest Bécsi út 85.	Általános élelírás/General edge cond.	Méretarány/ Scale 1:5	Rajzszám/Drawing Number: P18101-6100-000	Lapszám/ Sheet 1 of 1