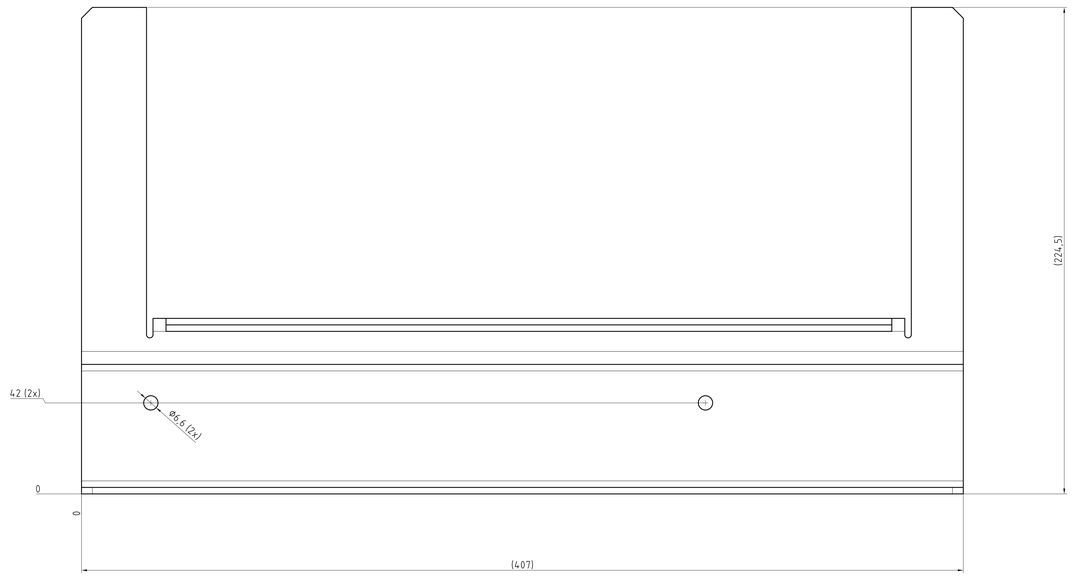

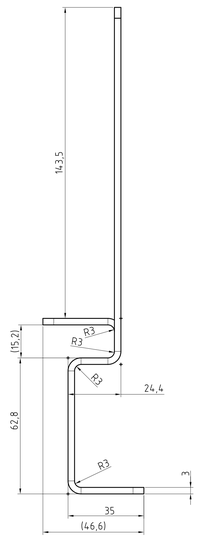

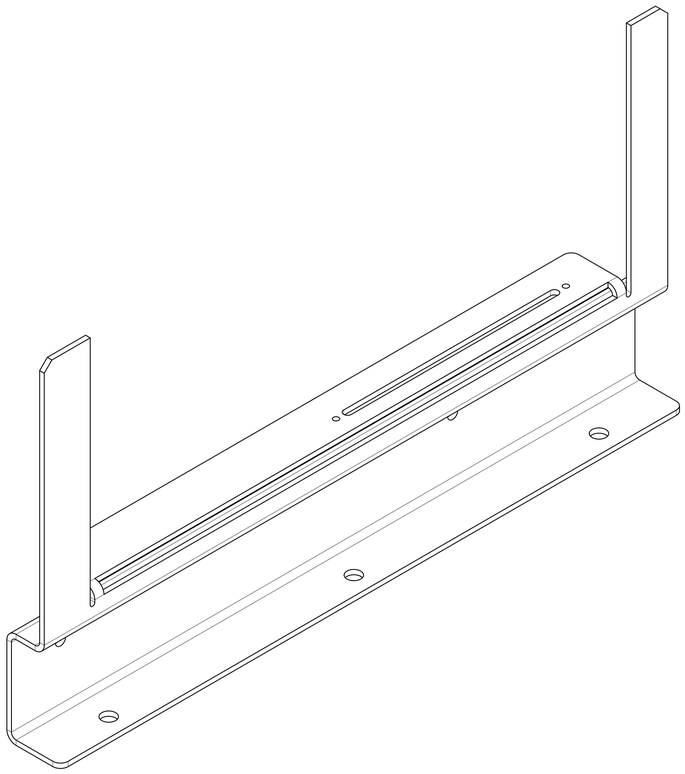

Tervező/Designer: ----	Felületkezelés/Surf. treatment: ZSÍRTALANÍTVA	Tömeg/Mass(g): 1,59	Anyag/Material: S235JR	Méret/Size: LV. 3 mm
Elenőr/Approver: SIMON G.	Általános tűrések/ General tolerances: ISO 2768-m Alak- és helyzetűrések/ Geometric tolerances: ISO 2768-K Tűrések és illesztések/ Tolerances and fit classes: ISO 286	Verzió/Version: ----	Megnevezés/Description: BEADO NYÍLÁS ALSÓ RÉSZ ----	
FKP-WELDER KFT 1037 Budapest Bécsi út 85	Általános élletörés/General edge cond.	Lap/Page: A0		
		Méretarány/ Scale: 1:1	Rajzszám/Drawing Number: P18101-1310-001	Lapszám/ Sheet: 1 of 2

P18101-1310-001_beado__nyilas__also__resz /
03/01/2018

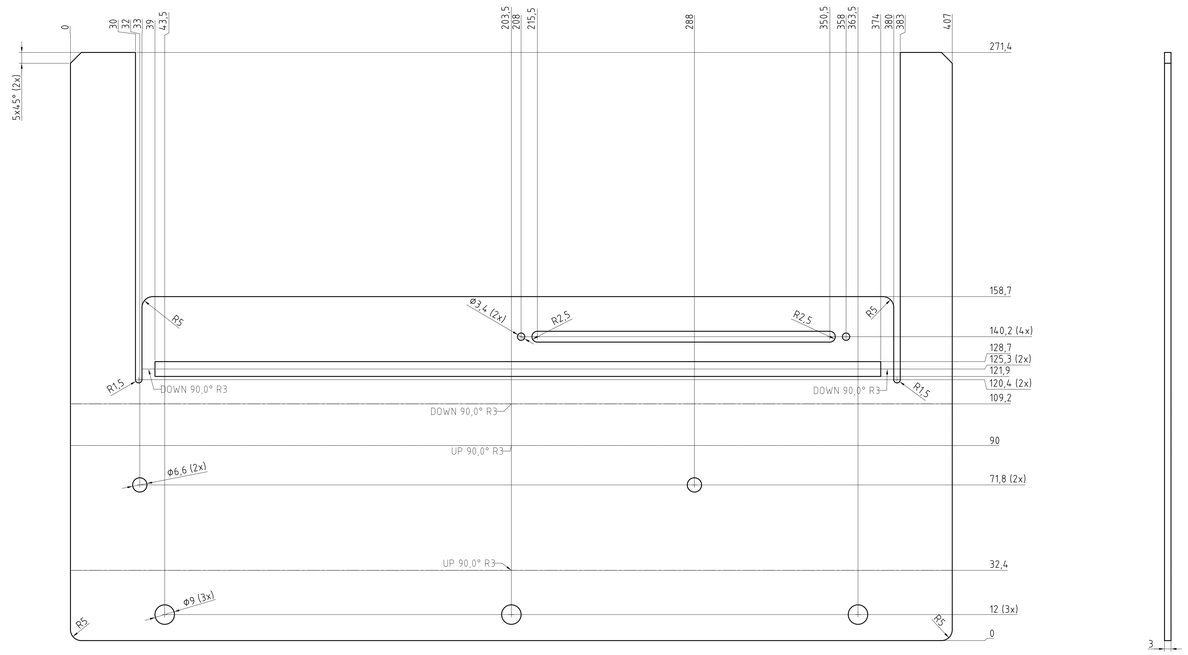

Tervező/Designer: ----	Felületkezelés/Surf. treatment: ZSÍRTALANÍTVA	Súly/Mass(kg): 1,59	Anyag/Material: S235JR	Méret/Size: LV. 3 mm
Elenőr/Approver: SIMON G.	Általános tűrések/ General tolerances: ISO 2768-m Alakra és helyzetre tűrés/ Geometric tolerancing: ISO 2768-H Törések és élesítések/ Tolerances and fit classes: ISO 286	Verzió/Version: ----	Megnevezés/Description: BEADO NYÍLÁS ALSÓ RÉSZ ----	
FKP-WELDER KFT 1037 Budapest Bécsi út 85		Lap/Page: A0		
	Általános élettörés/General edge cond.	Méretarány/ Scale: 1:1	Rajzszám/Drawing Number: P18101-1310-001	Lapszám/ Sheet: 2 of 2

P18101-1310-001_beado_nyilas_also_resz /
03/01/2018