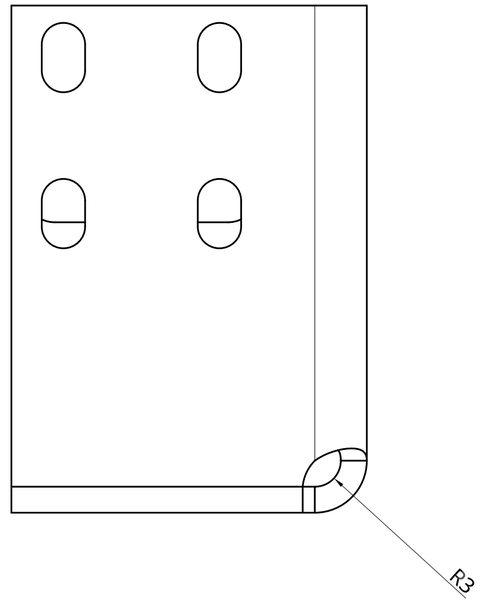

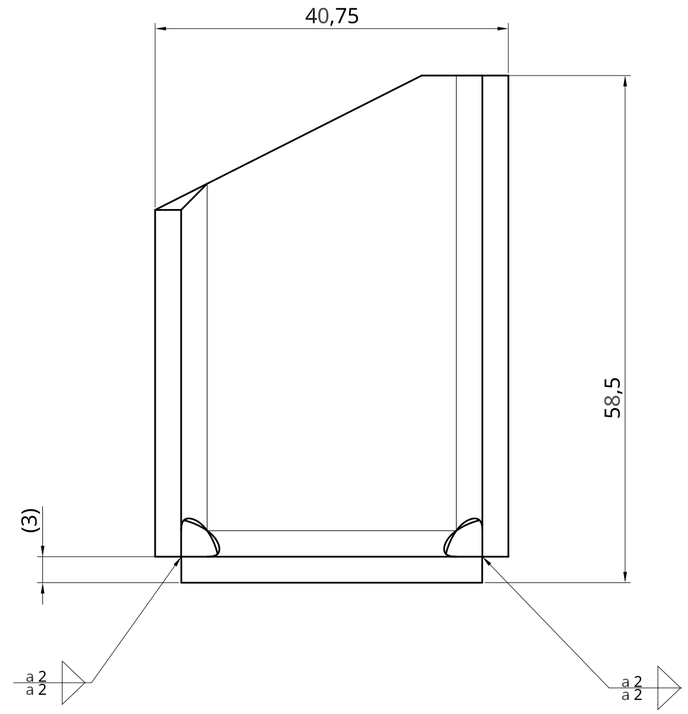

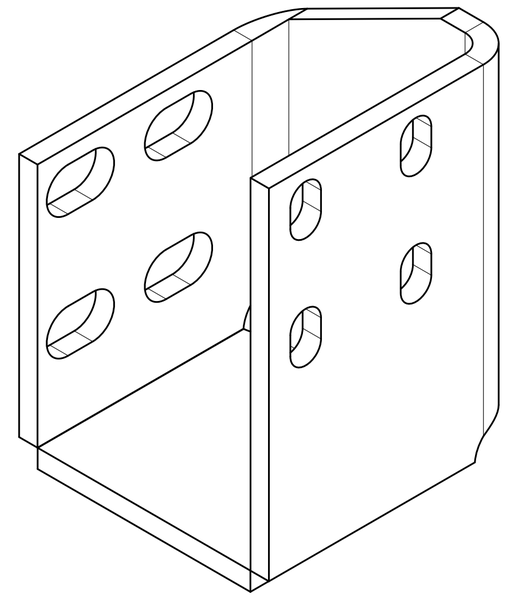

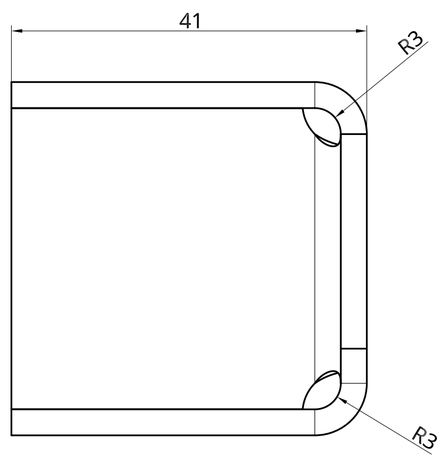

Tervező/Designer: ----	Felületkezelés/Surf. treatment ZSIRTALANITVA, ALAPOZVA+PORFESTVE	Tömeg/Mass[kg] 0,15	Anyag/Material: S235JR	Méret/Size: LV. 3 mm
Ellenőr/Approver: SIMON G.	Általános tűrések/ General tolerances: ISO 2768-m Alak- és helyzettűrések/ Geometric tolerances: ISO 2768-K Tűrések és illesztések/ Tolerances and fit classes: ISO 286	Verzió/Version: ----	Megnevezés/Description: SZÍJTÖMB RÖGZÍTÖ KONZOL ----	
FKP-WELDER KFT 1037 Budapest Bécsi út 85		Lap/Page: A2		
	Általános élletörés/General edge cond.	Méretarány/ Scale: 2:1	Rajzszám/Drawing Number: P18101-2000-002	Lapszám/ Sheet: 1 of 2

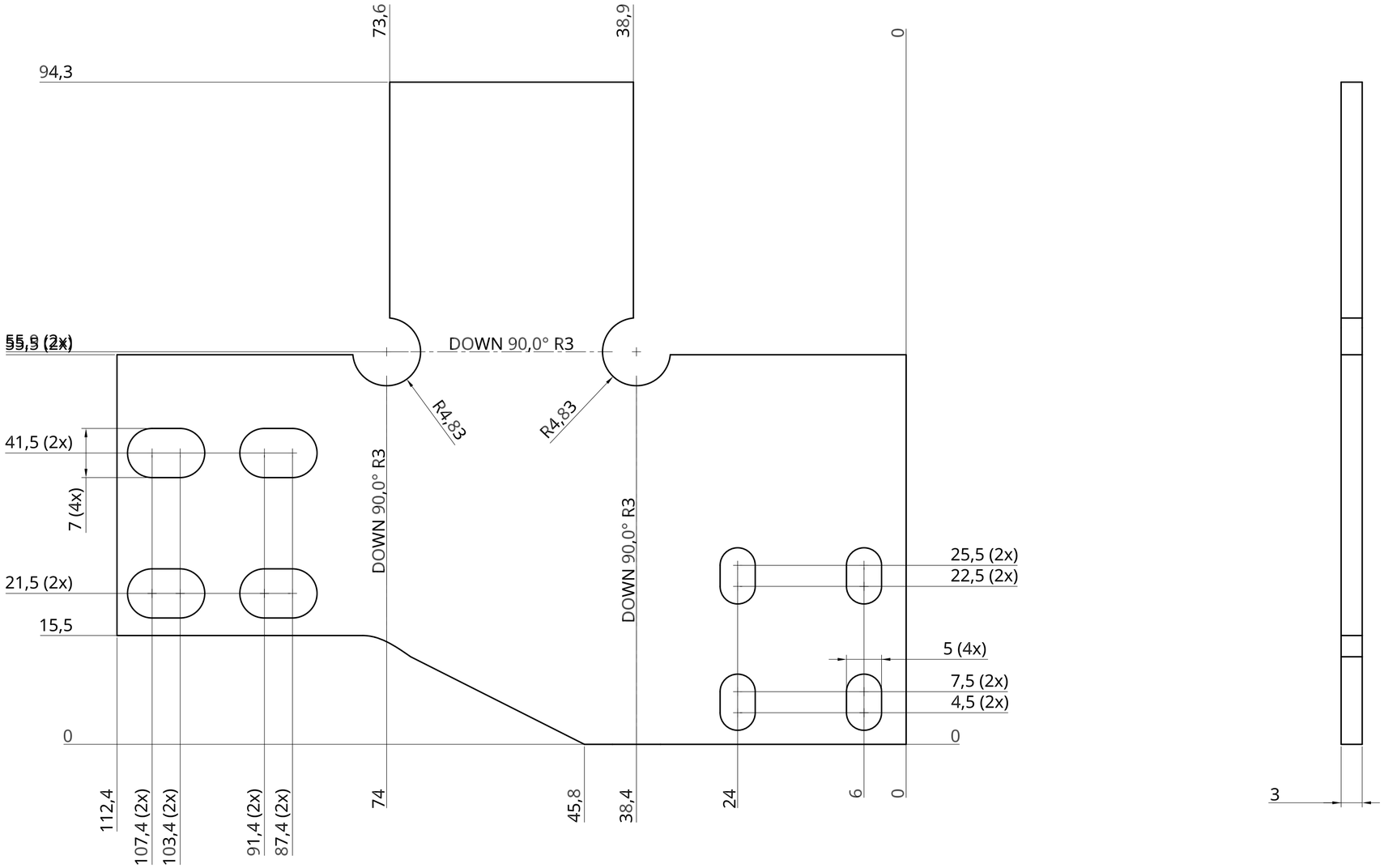

Tervező/Designer: ----	Felületkezelés/Surf. treatment: Zsírtalanitva, alapozva+porfestve	Tömeg/Mass[kg]: 0,15	Anyag/Material: S235JR	Méret/Size: LV. 3 mm
Ellenőr/Approver: SIMON G.	Általános tűrések/ General tolerances: ISO 2768-m Alak- és helyzettűrések/ Geometric tolerances: ISO 2768-K Tűrések és illesztések/ Tolerances and fit classes: ISO 286	Verzió/Version: ----	Megnevezés/Description: SZÍJTÖMB RÖGZÍTÖ KONZOL ----	
FKP-WELDER KFT 1037 Budapest Bécsi út 85		Lap/Page: A2		
	Általános élletörés/General edge cond.	Méretarány/ Scale: 2:1	Rajzszám/Drawing Number: P18101-2000-002	Lapszám/ Sheet: 2 of 2

P18101-2000-002_szijtomb_rogzito_konzol / 03/29/2018