Item No.	Quantity	Description	Part number	Revision
1	1	Mérleg tálca rögzítőlap	P18101-1210-003	
2	1	Tömegmérő cella	MT1022	
3	1	Mérleg tálca, hegesztett	P18101-1210-000	
4	2	Süllyesztett fejűcsavar - M6x25	ISO 10642 - M6x25 - Rozsdamentes acél	
5	2	Bkny. csavar M6x25	ISO 4762 - M6x25 - 8.8	
6	4	Bkny. csavar M8x60	ISO 4762 - M8x60- 8.8	
7	4	Hatlapfejűanya - M8	ISO 4032 - M8 - 8.8	
8	4	Alátét letöréssel - 8	ISO 7090 - 8 - 8.8	
9	1	Mérleg alaplemez	P18101-1200-001	

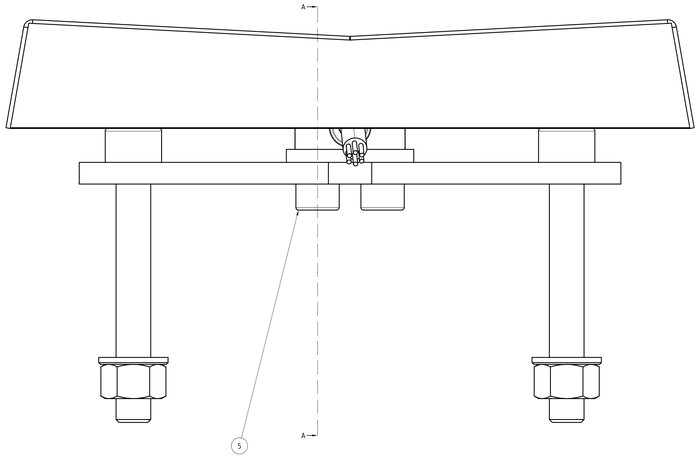

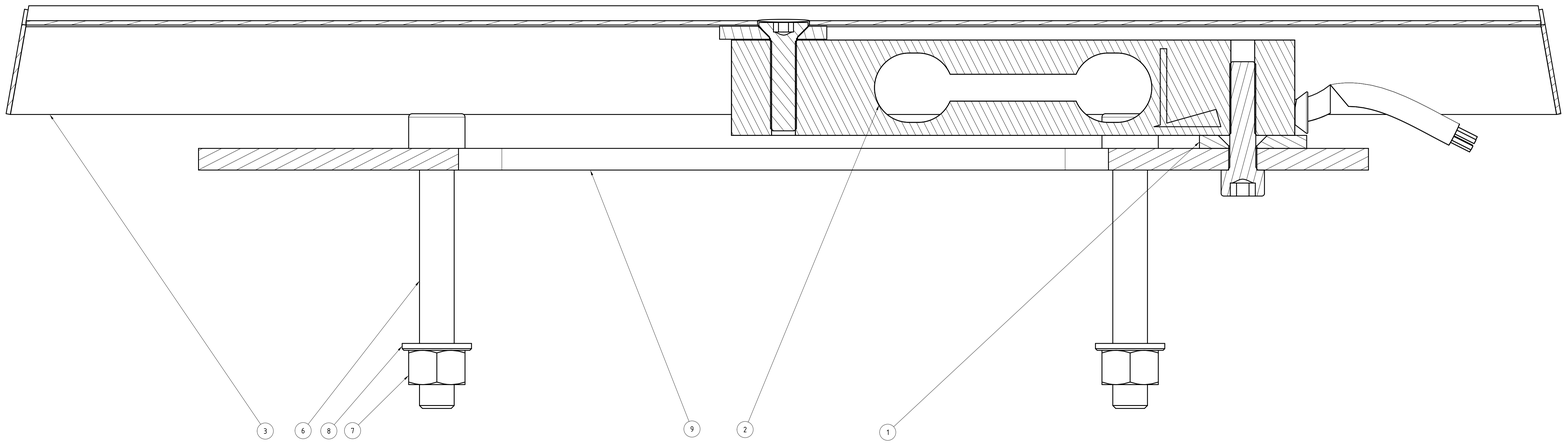

A - A

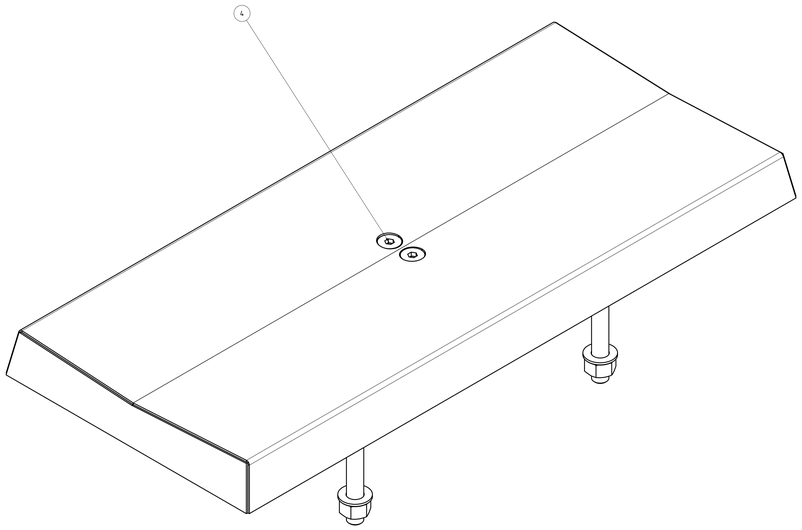

1:1

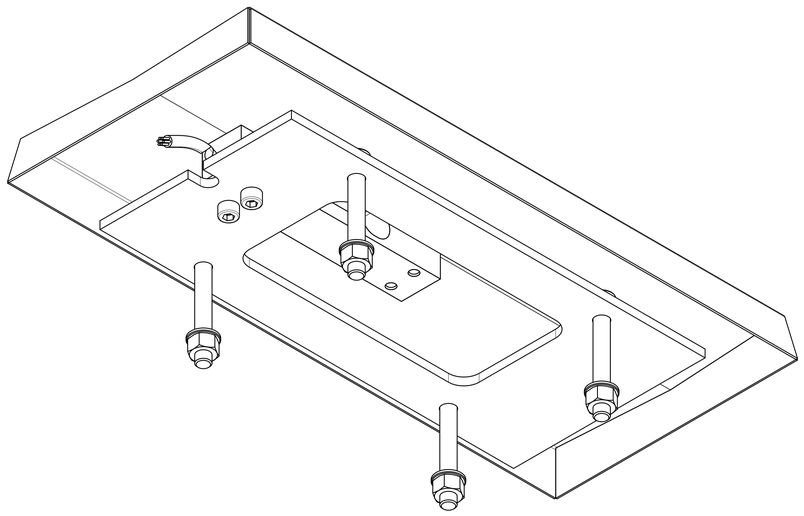

1:1

Tervező/Designer: ----	Felületkezelés/Surf. treatment ----	Tömeg/Mass[g] 1,11	Anyag/Material ----
Méret/Size ----	Elenőr/Approver: SIMON G.	Vetület/Version ----	Megnevezés/Description: MÉRLEG EGYSÉG ----
FKP-WELDER KFT 1037 Budapest Bécsi út 85	Általános tűrések/ General tolerances: ISO 2768-m Alak- és helyzetűrések/ Geometric tolerances: ISO 2768-K Tűrések és illesztések/ Tolerances and fit classes: ISO 286	Lap/Page A0	
	Általános élelmlés/General edge cond.	Méretarány/ Scale 2:1	Rajzszám/Drawing Number: P18101-1200-000
			Lapszám/ Sheet 1 of 1