Item No.	Quantity	Part number	Description
1	1	P18101-5100-000	Váz hegesztett összeállítás
2	6	GN 343.2-50-M16-63-KR (Elesa+Ganter)	Állítható magasságú láb
3	2	ISO 4762 - M8x25 - 8.8	Bkny. csavar M8x25
4	2	ISO 4032 - M8 - 8.8	Hatlapfejű anya - M8

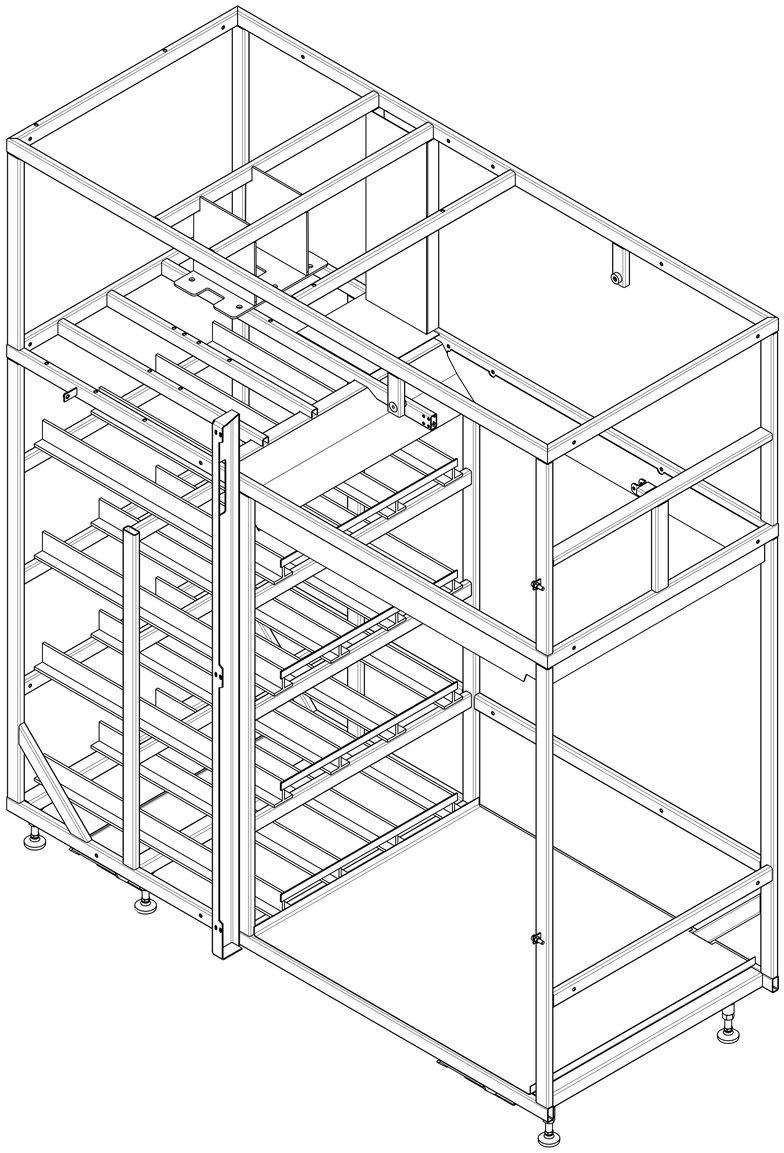

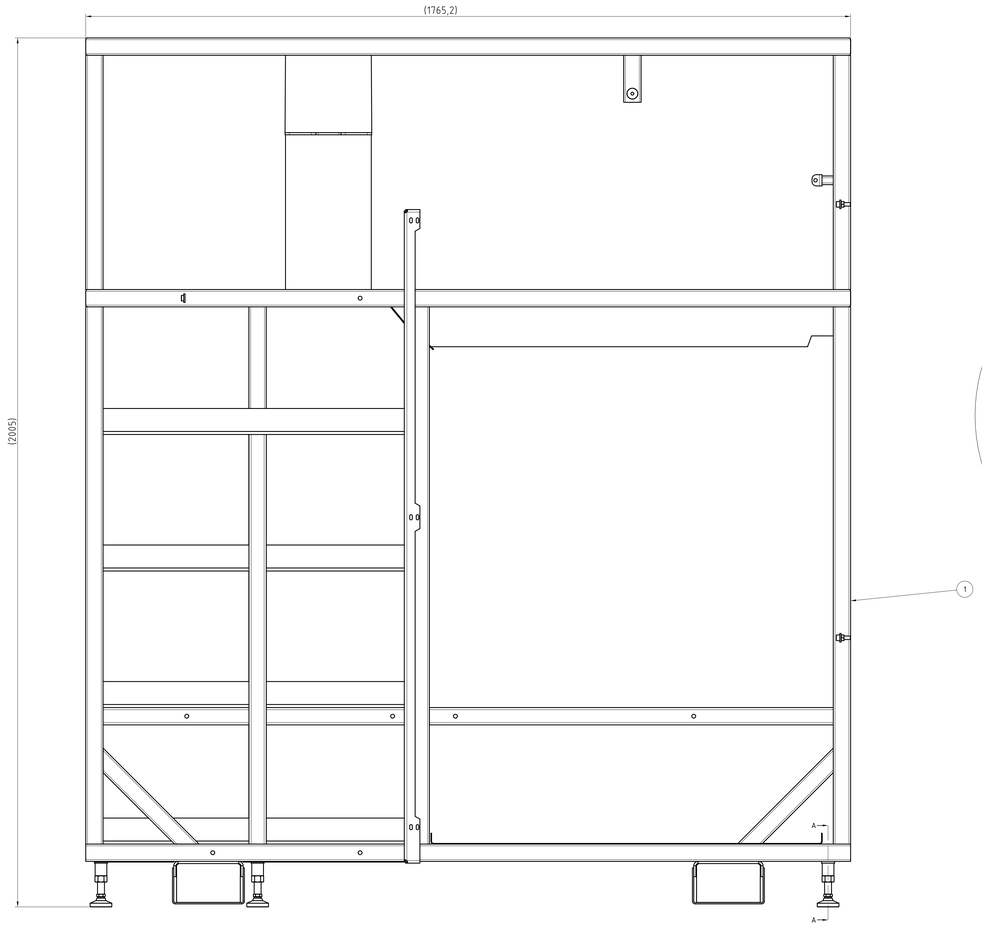

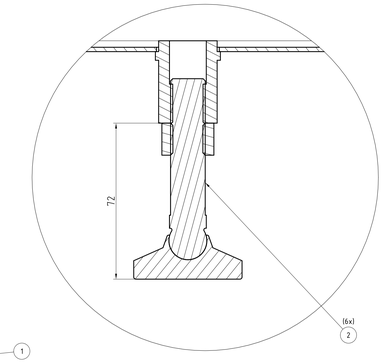

B
1:1

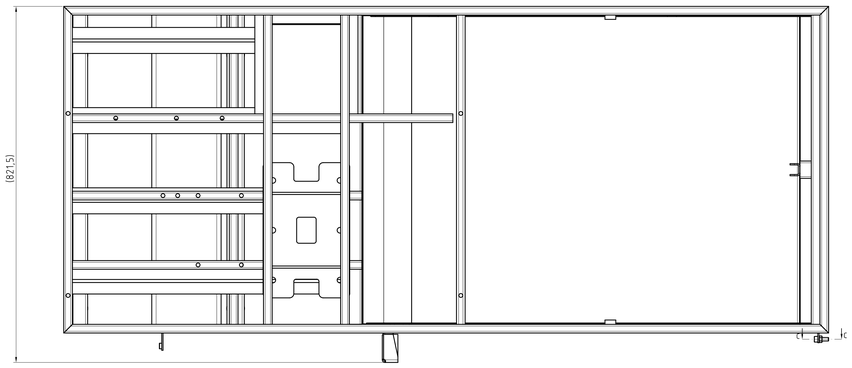

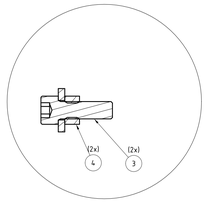

D
1:1

Tervező/Designer: ----	Felületkezelés/Surf. treatment: -	Tömeg/Mass(kg): 206	Anyag/Material: ----	Méret/Size: ----
Ellenőr/Approver: SIMON G.	Általános tűrések: General tolerances: ISO 2768-m; Alak- és helyzetűrések: Geometric tolerances: ISO 2768-K; Törések és élezetlenek: Tolerances and fit classes: ISO 286	Verzió/Version: - - - -	Megnevezés/Description: VÁZ ÖSSZEÁLLÍTÁS ----	
FKP-WELDER KFT. 1037 Budapest Bécsi út 85.	Általános élletörés/General edge cond.	Lap/Page: A0		
		Méretarány/Scale: 1:5	Rajzszám/Drawing Number: P18101-5000-000	Lapszám/Sheet: 1 of 1