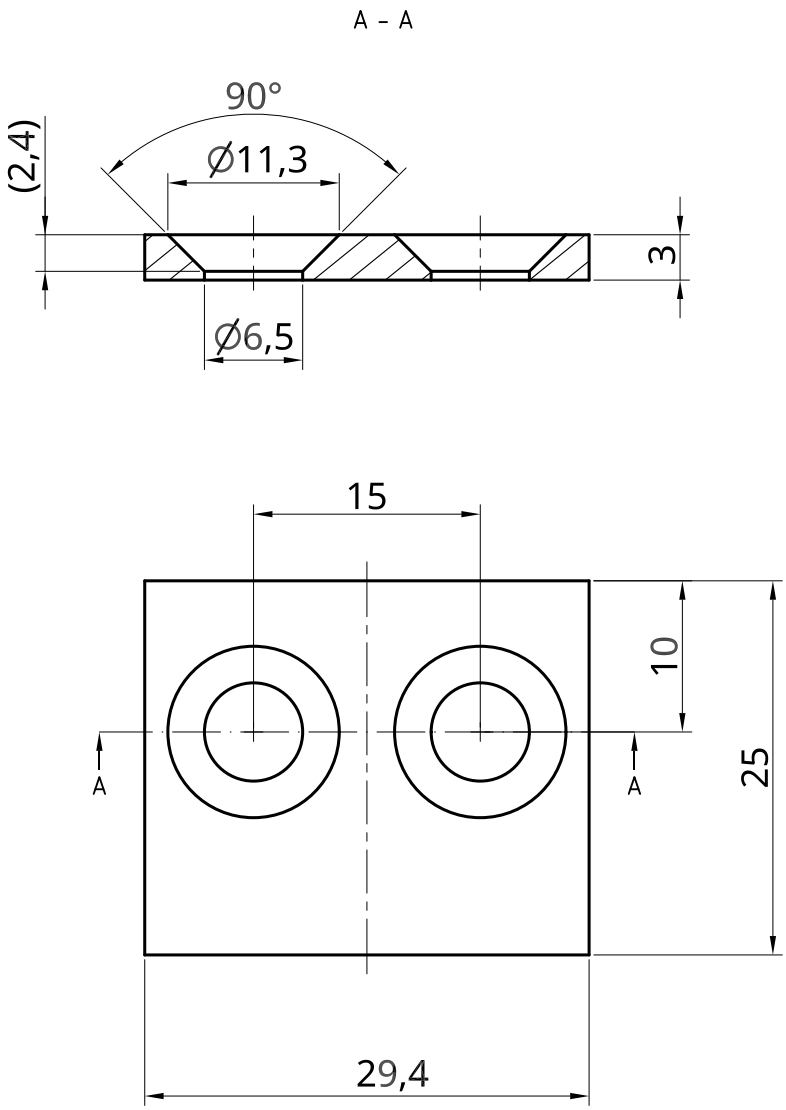

Tervező/Designer:	Felületkezelés/Surf. treatment	Tömeg/Mass[kg]	Anyag/Material:	Méret/Size:
----	-	0,01	STAINLESS STEEL	LV.3MM
Ellenőr/Approver: SIMON G.	Általános tűrések/ General tolerances: ISO 2768-m Alak- és helyzettűrések/ Geometric tolerances: ISO 2768-K Tűrések és illesztések/ Tolerances and fit classes: ISO 286	Verzió/Version: ----	Megnevezés/Description: MÉRLEG TÁLCA RÖGZÍTŐLAP ----	
FKP-WELDER KFT 1037 Budapest Bécsi út 85	Általános éllétörés/General edge cond.	Lap/Page: A4		
		Méretarány/ Scale: 2:1	Rajzszám/Drawing Number: P18101-1210-003	Lapszám/ Sheet: 1 of 1

P18101-1210-003_merleg_rogzitolap / 03/01/2018