Item No.	Quantity	Description	Part number	Revision
1	1	Beadó egység	P18101-1000-000	
2	1	Továbbító egység	P18101-2000-000	
3	1	Préselő egység	P18101-3000-000	
4	1	Ledobó egység	P18101-4000-000	
5	1	Váz egység	P18101-5000-000	
6	1	Elektronika egység	P18101-7000-000	

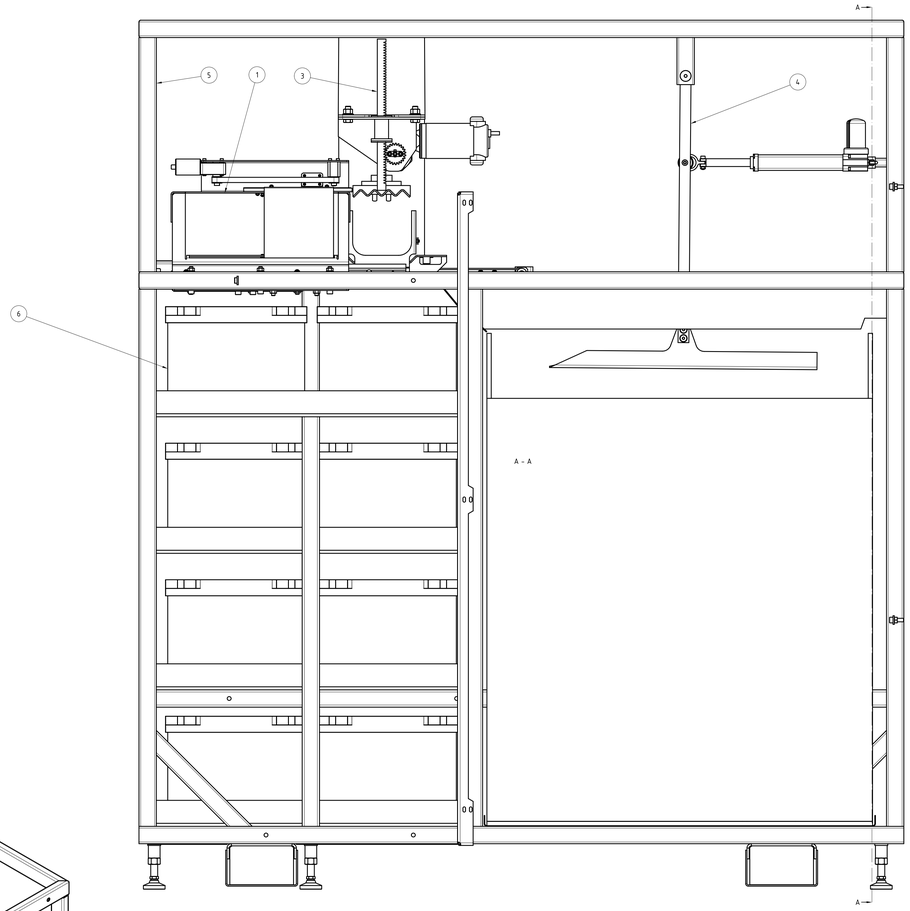

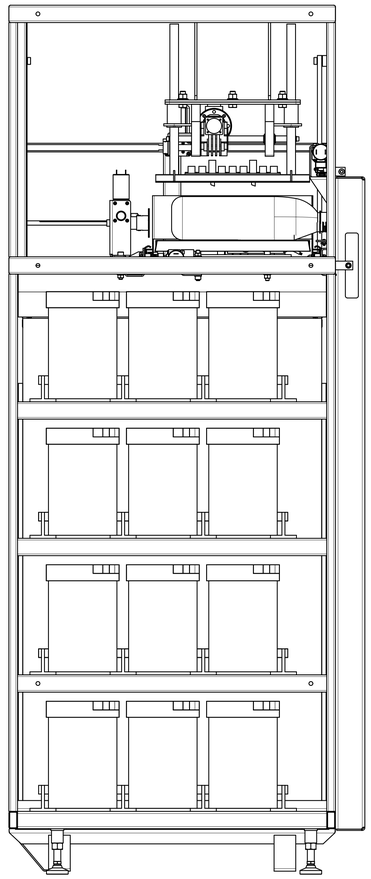

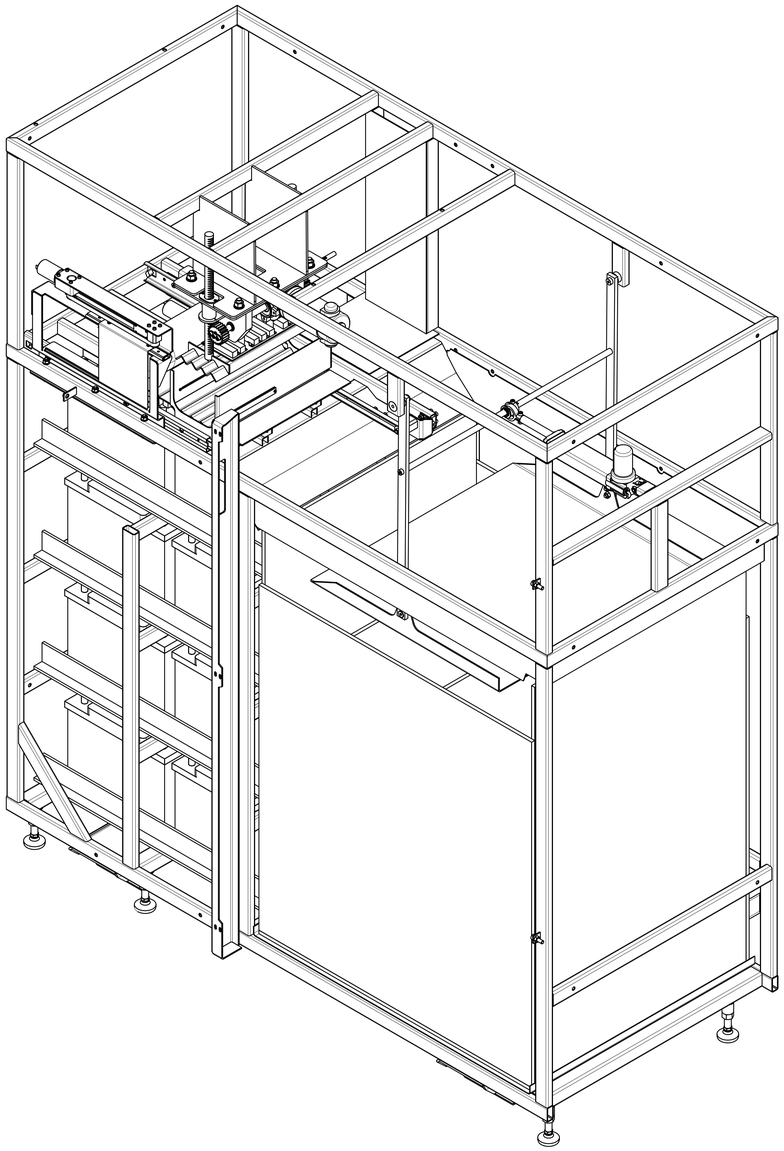

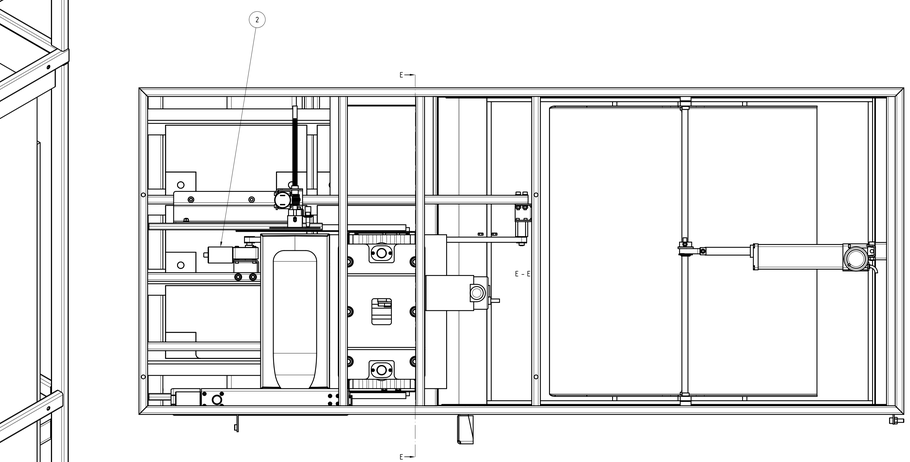

Tervező/Designer: ----	Felületkezelés/Surf. treatment ----	Tömeg/Mass(kg)	Anyag/Material: ----	Méret/Size: ----
Ellenőr/Approver: SIMON G.	Általános tűrések: General tolerances: ISO 2768-m Alak- és helyzettűrések: Geometric tolerances: ISO 2768-K Tűrések és illesztések: Tolerances and fit classes: ISO 286 Általános élletörés/General edge cond.	Verzió/Version: ----	Megnevezés/Description: FŐEGYSÉGEK ÖSSZESZERELÉSE ----	
FKP-WELDER KFT. 1037 Budapest Bécsi út 85.		Lap/Page: A0		
		Méretarány/Scale: 1:5	Rajzszám/Drawing Number: P18101-0000-000	Lapszám/Sheet: 1 of 1

P18101-0000-000 Főegységek összeszerelése / 07/03/2018