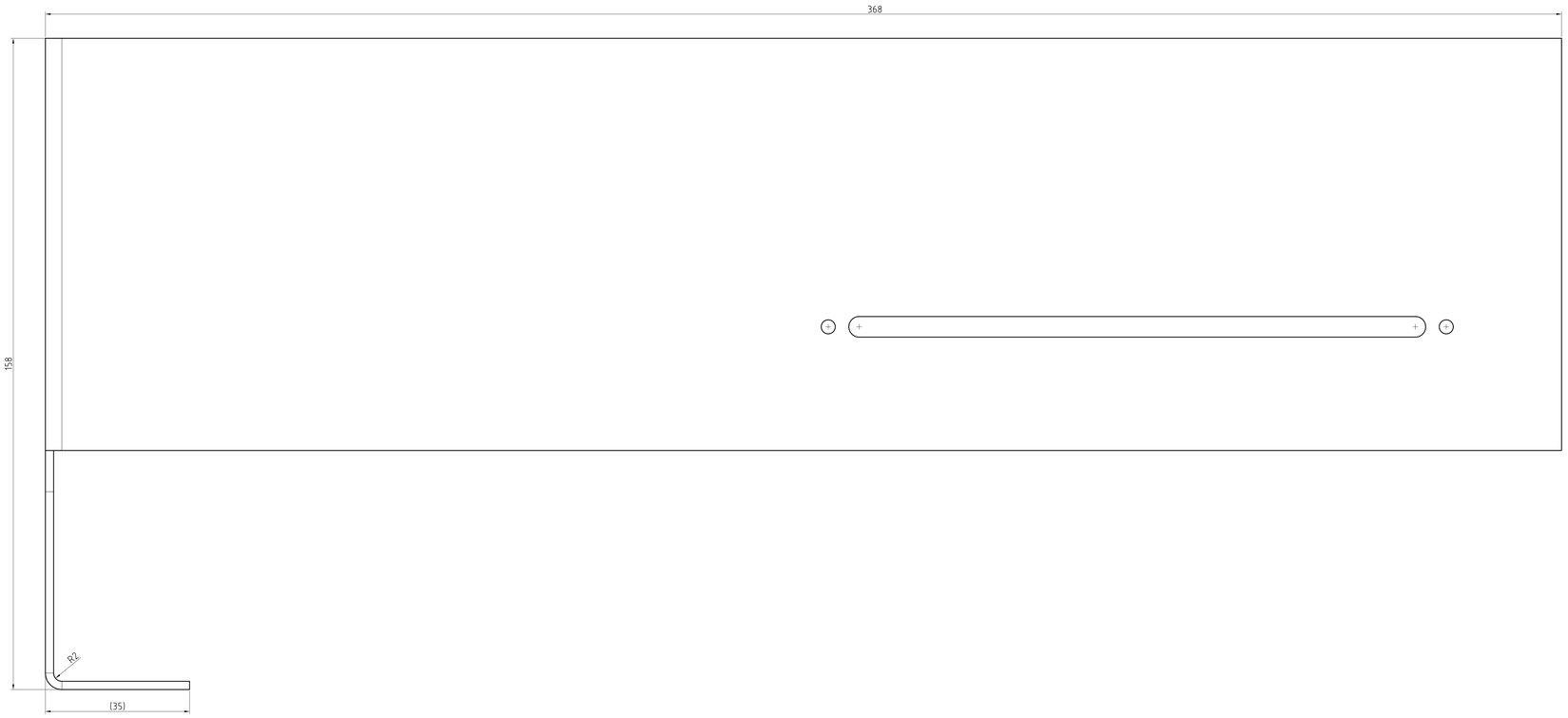

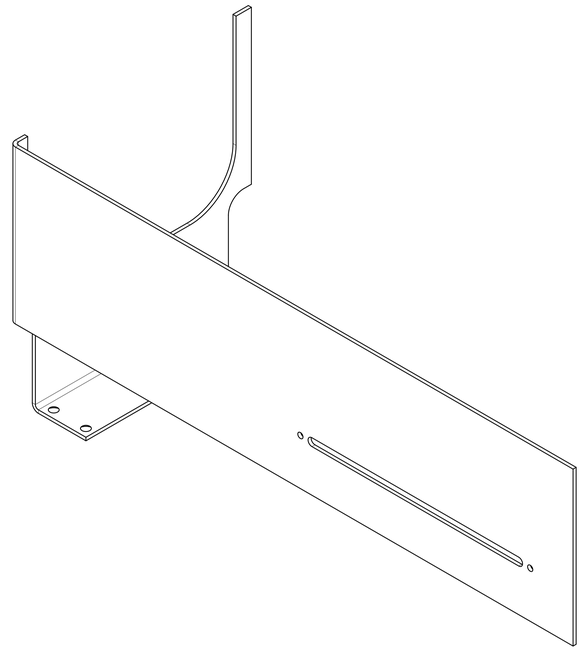

1:1

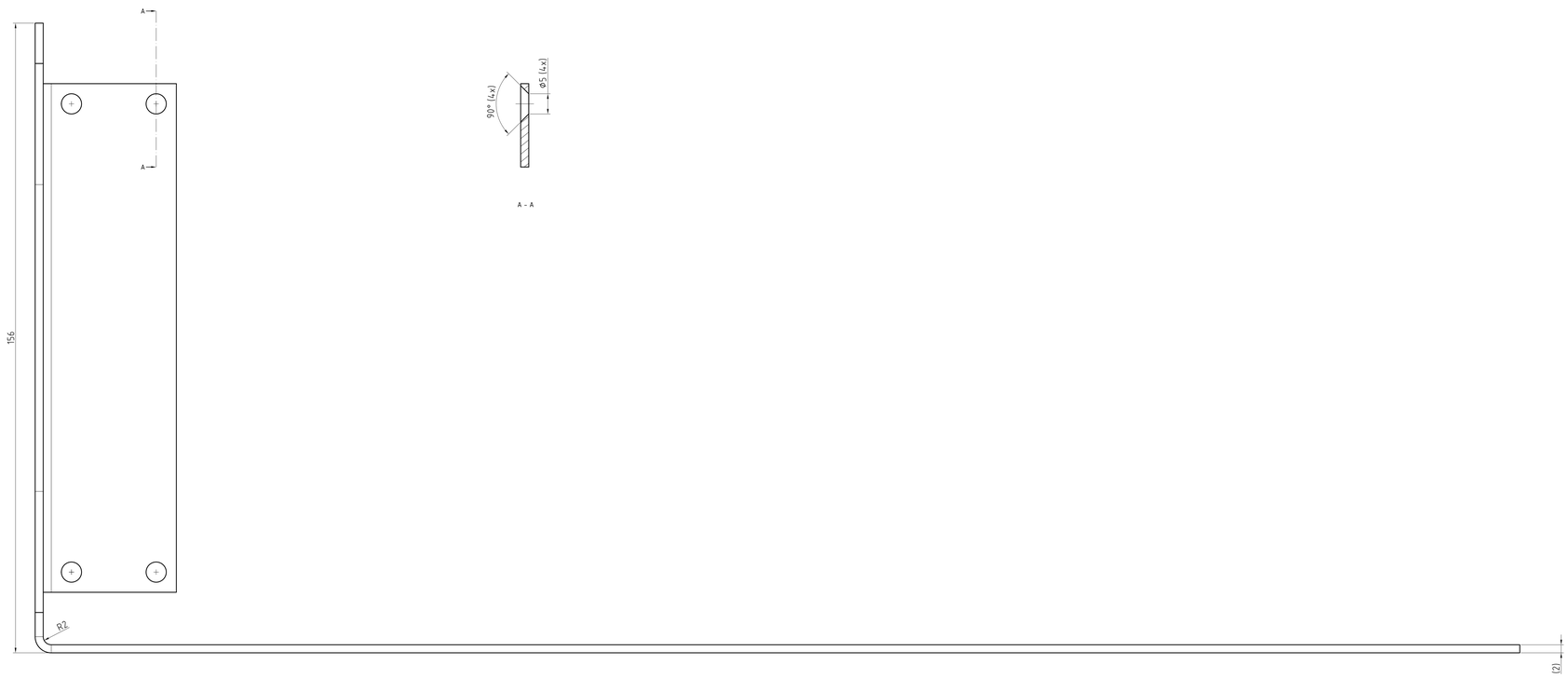

A - A

Tervező/Designer: ----	Felületkezelés/Surf. treatment: ZSIRTALANÍTVA	Súly/Mass(kg): 0,77	Anyag/Material: ROZSDAMENTES ACÉL	Méret/Size: LV. 2 mm
Elemző/Approver: SIMON G.	Általános tűrések/ General tolerances: ISO 2768-m Alak- és helyzettűrések/ Geometric tolerances: ISO 2768-K Tűrések és illesztések/ Tolerances and fit classes: ISO 286.	Verzió/Version: ----	Megnevezés/Description: PALACK TOVÁBBÍTÓ HÁTSÓ LEMEZ ----	
FKP-WELDER KFT 1037 Budapest Bécsi út 85		Lap/Page: A0		
	Általános élettörés/General edge cond.	Méretarány/ Scale: 2:1	Rajzszám/Drawing Number: P18101-2100-001	Lapszám/ Sheet: 1 of 2

P18101-2100-001_palack_tovabbito_hatso_lemez / 03/29/2018

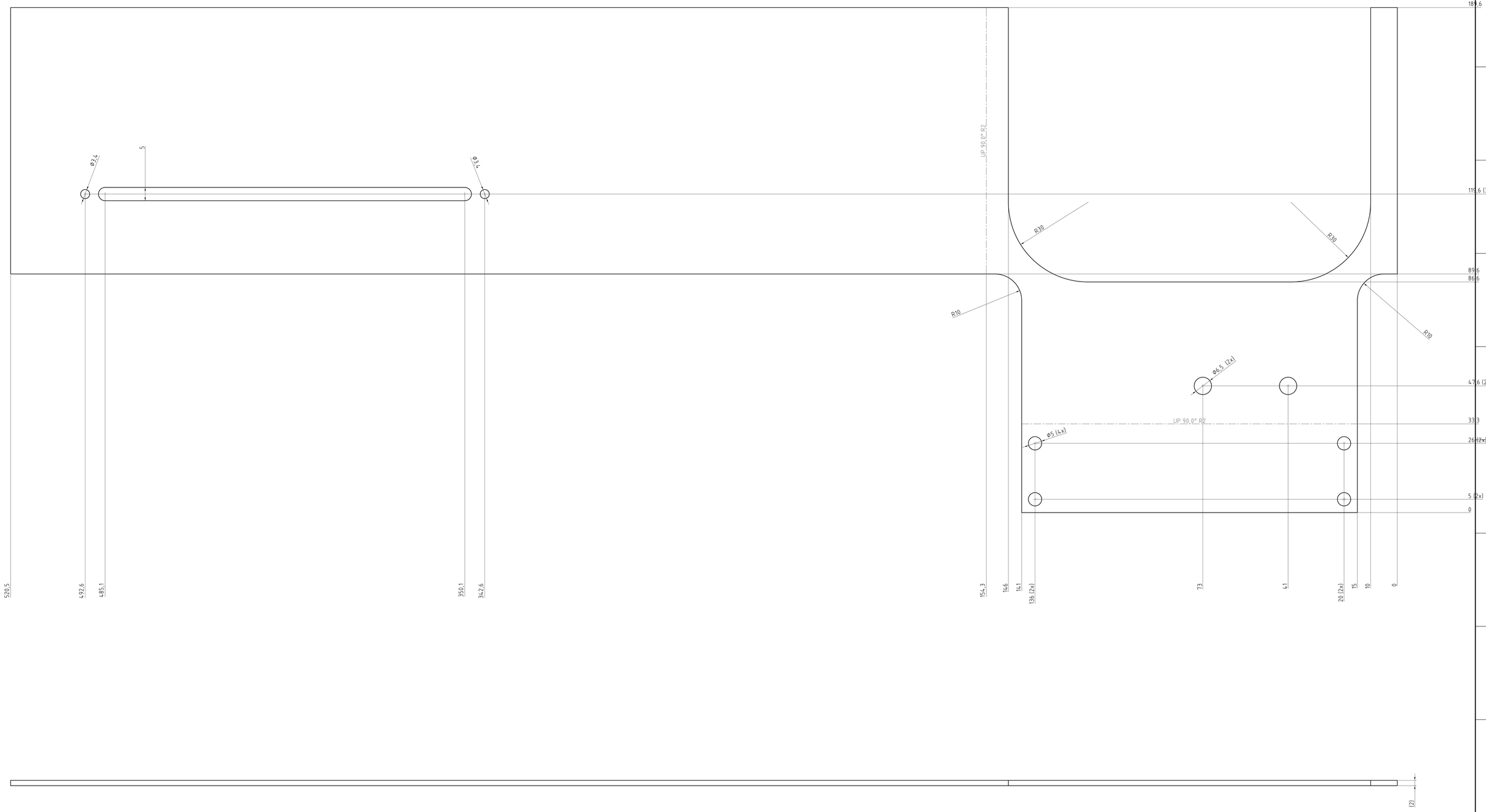

Tervező/Designer: ----	Felületkezelés/Surf. treatment: ZSIRTALANÍTVA	Súly/Mass(kg): 0,77	Anyag/Material: ROZSDAMENTES ACÉL	Méret/Size: LV. 2 mm
Elenőr/Approver: SIMON G.	Általános tűrések/ General tolerances: ISO 2768-m Alak- és helyzetűrések/ Geometric tolerances: ISO 2768-K Tűrések és illesztések/ Tolerances and fit classes: ISO 286	Verzió/Version: ----	Megnevezés/Description: PÁLACK TOVÁBBÍTÓ HÁTSÓ LEMEZ ----	
FKP-WELDER KFT 1037 Budapest Bécsi út 85		Lap/Page: A0		
	Általános élletörés/General edge cond.	Méretarány/ Scale: 2:1	Rajzszám/Drawing Number: P18101-2100-001	Lapszám/ Sheet: 2 of 2

P18101-2100-001_palack_tovabbito_hatso_lemez / 03/29/2018