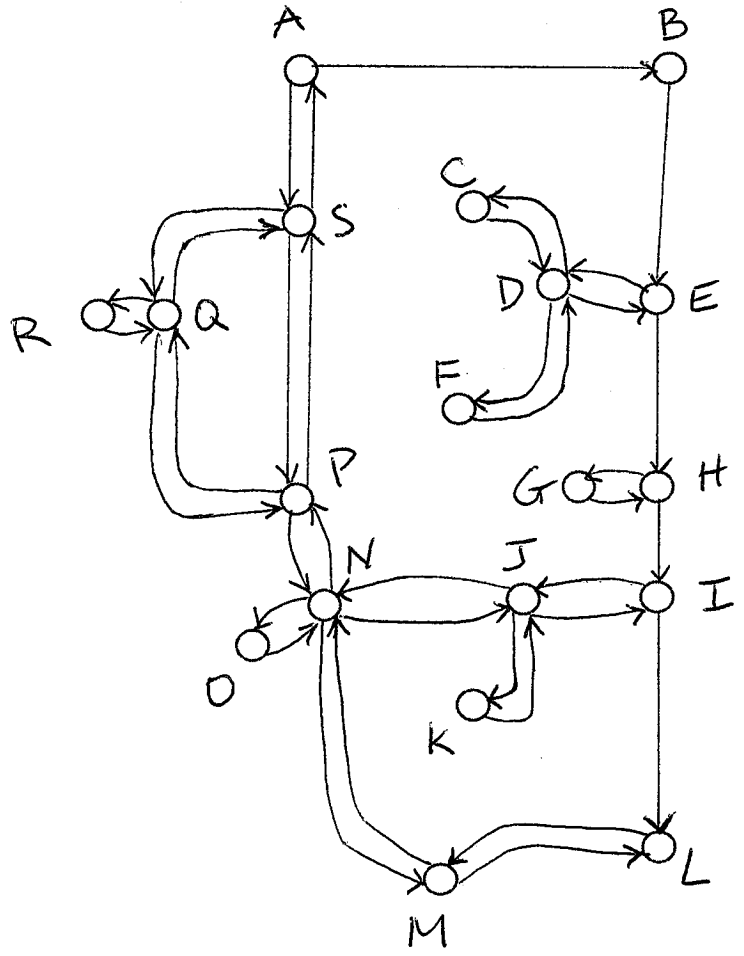STELLING