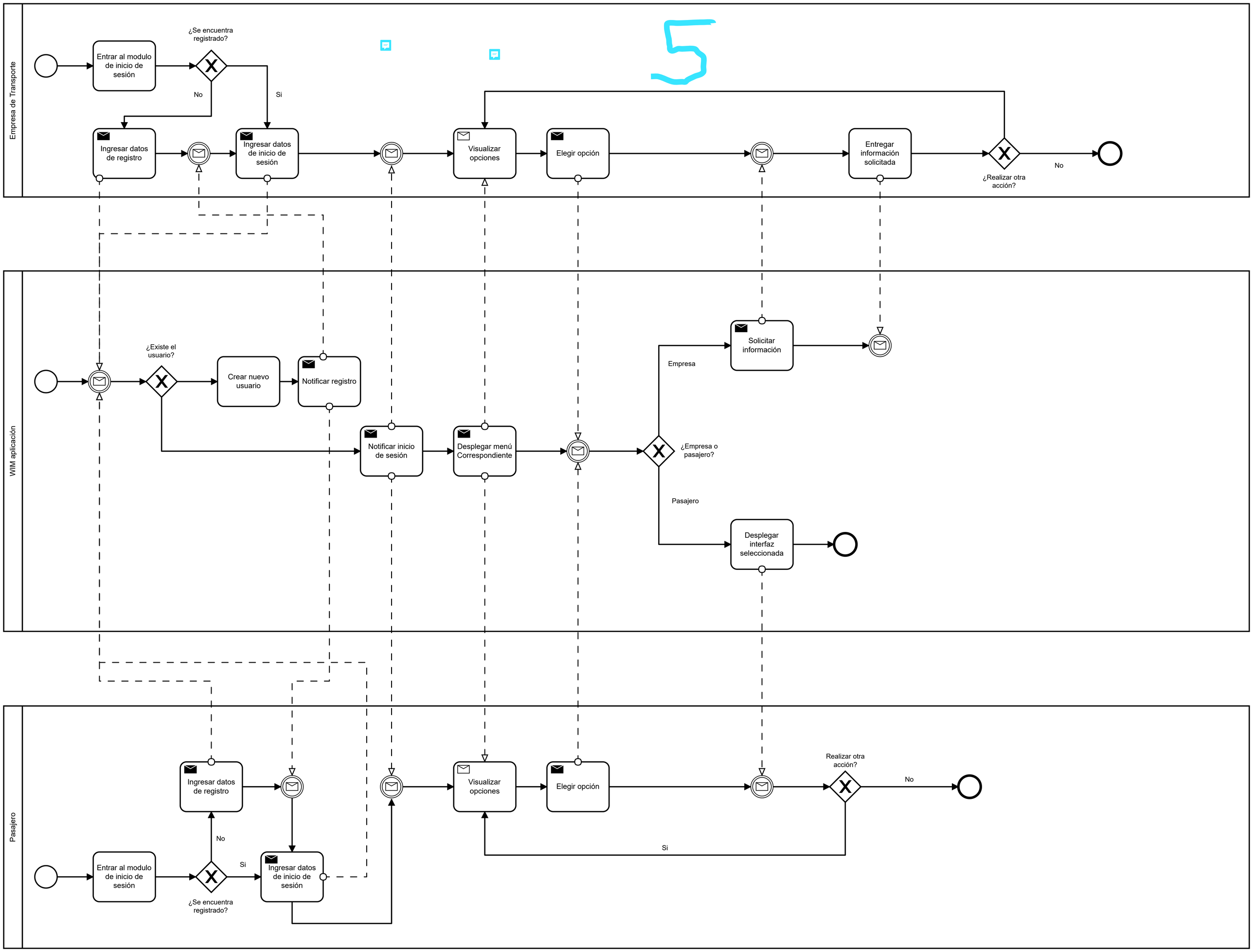
Empresa de Transporte
Entrar al modulo de inicio de sesión
¿Se encuentra registrado?
No
Si
Ingresar datos de registro
Ingresar datos de inicio de sesión
Visualizar opciones
Elegir opción
Entregar información solicitada
¿Realizar otra acción?
No
5
WIM aplicación
¿Existe el usuario?
Crear nuevo usuario
Notificar registro
Notificar inicio de sesión
Desplegar menú Correspondiente
¿Empresa o pasajero?
Empresa
Solicitar información
Pasajero
Desplegar interfaz seleccionada
Pasajero
Ingresar datos de registro
Entrar al modulo de inicio de sesión
¿Se encuentra registrado?
No
Si
Ingresar datos de inicio de sesión
Visualizar opciones
Elegir opción
Realizar otra acción?
No
Si