CHAPITRE 1 : LA ZONE A

CARACTÈRE DE LA ZONE

La **zone A** correspond aux secteurs de la commune à protéger en raison du potentiel agronomique, biologique ou économique des terres agricoles.

La zone A comprend des sous-secteurs :

- **Le secteur Azh** délimitant les zones humides en application des dispositions du Schéma Directeur d'Aménagement de Gestion des Eaux (SDAGE) du bassin Loire-Bretagne ;
- **Le secteur Ae** (STECAL) délimitant l'aérodrome de Belle-Ile en Mer ;
- **Le secteur Ax** (STECAL) délimitant les activités économiques isolées ;
- Le secteur **Ac** délimitant les parties du territoire dédiées à l'exploitation des carrières.

LES OBJECTIFS POURSUIVIS PAR LA CRÉATION DE LA ZONE A :

La zone A poursuit plusieurs objectifs :

- Maintenir et pérenniser le secteur d'activité agricole ;
- Prendre en compte les spécificités du territoire communal notamment avec la définition des secteurs liés aux zones humides, à l'aérodrome ou encore aux activités isolées.

SECTION I : DESTINATION DES CONSTRUCTIONS, USAGES DES SOLS ET NATURES D'ACTIVITÉ

ARTICLE A 1.1 - USAGES DES SOLS ET DESTINATION DES CONSTRUCTIONS

OCCUPATIONS ET UTILISATIONS DU SOL INTERDITES

Dans l'ensemble de la zone A, sont interdits tous les modes d'occupation du sol et notamment les constructions quelle que soit leur destination à l'exception des constructions et installations autorisées à l'article « Occupations et utilisations du sol autorisées sous conditions ».

Sont également interdits :

- Les dépôts de véhicules usagers, de déchets de toute nature, le stockage de ferrailles et matériaux de démolition ou de récupération ;
- Les affouillements et exhaussements de sol autres que ceux autorisés à l'article « Occupations et utilisations du sol autorisées sous conditions » ;
- La création de terrains de camping et de parcs résidentiels de loisirs ;
- Le stationnement isolé de caravanes et les habitations légères de loisirs ;
- Les carrières, installations et constructions nécessaires à cette exploitation.

Dans le secteur Azh, toutes les constructions y sont par défaut interdites, ainsi que les affouillements et les exhaussements du sol, lorsqu'ils sont de nature à altérer une zone humide avérée. En cas de projets à proximité immédiate ou chevauchant une zone humide identifiée au règlement graphique, il sera demandé de délimiter précisément la zone humide dégradée et d'estimer la perte générée en termes de biodiversité.

La dégradation de zones humides, lorsqu'elle ne peut être évitée, fera l'objet de compensations compatibles avec les modalités définies par le SAGE et en proportion de leurs intérêts écologique et hydraulique, afin de rechercher une équivalence patrimoniale et fonctionnelle.

OCCUPATIONS ET UTILISATIONS DU SOL AUTORISÉES SOUS CONDITIONS

Par dérogation aux dispositions de l'article L.121-8 du code de l'urbanisme, les constructions ou installations liées aux activités agricoles ou forestières qui sont incompatibles avec le voisinage des zones habitées peuvent être autorisées, en dehors des espaces proches du rivage, avec l'accord de l'autorité administrative compétente de l'Etat après avis de la commission départementale de la nature, des paysages et des sites. Cet accord est refusé si les constructions ou installations sont de nature à porter atteinte à l'environnement ou aux paysages.

Le titre V, chapitre 1 précise les prescriptions pour les zones de présomptions archéologiques identifiées au plan de zonage.

plan de zonage.

Le titre V, chapitre 6 précise les règles applicables en matière de préservation du bâti remarquable repéré au plan de zonage.

A l'intérieur des périmètres indiqués au plan de zonage, les systèmes d'assainissement autonomes sont autorisés.

Dans l'ensemble de la zone A

Les constructions et installations nécessaires à des équipements collectifs (exemple : électricité, assainissement, eau potable, eaux pluviales,…) sont autorisées dès lors qu'elles ne sont pas incompatibles avec l'exercice d'une activité agricole, pastorale ou forestière du terrain sur lequel elles sont implantées et qu'elles ne portent pas atteinte à la sauvegarde des espaces naturels et des paysages.

Les affouillements et exhaussements du sol sont autorisés à condition qu'ils soient liés et nécessaires à une occupation ou utilisation du sol autorisée dans la zone, et sous réserve de ne pas porter atteinte au milieu environnant, ainsi qu'aux paysages naturels.

Dans la zone A à l'exception des secteurs Azh, Ae, Ax

Les constructions et installations agricoles sont autorisées sous réserve :

- D'être liées et nécessaires aux exploitations agricoles (Le projet devra attester de l'existence d'une exploitation et démontrer ce lien de nécessité par rapport aux conditions d'exploitation ou de l'évolution de ces conditions)
- D'être implantées en continuité des villages et agglomérations existantes lorsqu'elles ne sont pas incompatibles avec le voisinage des zones habitées
- De ne pas être de nature à porter atteinte à l'environnement ou aux paysages lorsque leur incompatibilité avec le voisinage des zones habitées justifient une implantation en discontinuité de l'urbanisation existante. Toutes les dispositions utiles pour les rendre compatibles avec les milieux environnants, en limiter les nuisances et assurer leur intégration paysagère seront alors à mettre en œuvre.
- Dans le cas d'un logement de fonction, qu'il soit justifié par la nécessité d'une présence permanente de l'exploitant sur l'exploitation et qu'il n'existe pas déjà au sein de l'exploitation un bâtiment qui aurait pu répondre à ce besoin. Le logement de fonction doit alors être implanté à proximité immédiate du lieu de production qui justifie sa nécessité et être conçu pour fonctionner durablement avec les bâtiments d'exploitation auxquels il est lié. En cohérence avec la loi Littoral cette implantation devra être en continuité d'un village ou de l'agglomération ou ne pas être constitutive d'une nouvelle urbanisation.

La restauration d'un bâtiment dont il existe l'essentiel des murs porteurs, lorsque son intérêt architectural ou patrimonial en justifie le maintien et sous réserve de respecter les principales caractéristiques du bâtiment ;

La reconstruction après sinistre à l'identique d'un bâtiment détruit ou démoli depuis moins de 10 ans, sous réserve que la construction d'origine ait été édifiée régulièrement ;

L'extension mesurée des habitations existantes à l'approbation du PLU dans les conditions suivantes :

> sans création de logement nouveau ;
> dans la limite de 50% de la surface existante et 50 m2 d'emprise au sol à la date d'approbation du PLU ;

> selon les règles de réciprocité de l'article L111-3 du code rural et de la pêche maritime ;
> sous condition d'une bonne intégration paysagère à l'environnement bâti existant.

Dans le secteur Ae uniquement

- Les installations et ouvrages strictement liés à la gestion de l'aérodrome.

Dans le secteur Ax uniquement

- Les extensions des constructions existantes dans les conditions suivantes :
  > dans la limite de 30% de l'emprise au sol existante à la date d'approbation du PLU ;
  > à condition que l'extension soit liée à l'activité.

Dans le secteur Azh uniquement

- Les canalisations et les postes de refoulement liés à la salubrité publique (eaux usées - eaux pluviales) ainsi que les canalisations liées à l'alimentation en eau potable, lorsque leur localisation répond à une nécessité technique impérative à démontrer ;
- Les aménagements légers, à condition que leur localisation et leur aspect ne portent pas atteinte à la préservation des milieux et au fonctionnement hydraulique et que les aménagements soient conçus de manière à permettre un retour du site à l'état naturel :
  > Lorsqu'ils sont nécessaires à la gestion ou à l'ouverture au public de ces espaces ou milieux (cheminements doux, mobilier postes d'observation de la faune, etc.) ;
  > Lorsqu'ils sont nécessaires à la conservation ou à la protection de ces espaces ou milieux humides sous réserve de nécessité technique et de mise en œuvre adaptée à l'état des lieux.

Dans le secteur Ac, sont autorisés sous conditions :

> Les aménagements, constructions et installations nécessaires à la mise en valeur des ressources naturelles du sol ou du sous-sol sont autorisée sur l'espace identifié de la carrière.
> Les constructions et installations classées ou non, pour la protection de l'environnement, de transit, de tri, traitement et stockage de déchets non dangereux ayant une composante minérale majoritaire (tels que terres, pierres, cailloux,...).
> les constructions et installations classées ou non, pour la protection de l'environnement de production de béton prêt à l'emploi.

ARTICLE A 1.2 – MIXITÉ FONCTIONNELLE ET SOCIALE

Non règlementé.

SECTION II – QUALITÉ URBAINE, ARCHITECTURALE, ENVIRONNEMENTALE ET PAYSAGÈRE

ARTICLE A 2.1 – VOLUMÉTRIE ET IMPLANTATIONS DES CONSTRUCTIONS

Par rapport à l'implantation des constructions

Les constructions nouvelles ou installations doivent être implantées :

- Par rapport à la voie : à au moins 10 mètres de la limite d'emprise des voies publiques ou privées (et de toute limite s'y substituant) et emprises publiques ;
- Par rapport aux limites séparatives : les constructions et installations doivent s'implanter à au moins 2 mètres.
- Les reculs identifiés au plan de zonage doivent être respectés dans le cas de nouvelles constructions (hors infrastructures, réseaux et installations d'intérêt collectif) en bordure de voirie départementale.

Les constructions successives implantées sur une même propriété doivent, sauf impossibilité liée à la configuration de la parcelle ou à la topographie, s'aligner en longères. Les constructions non jointives doivent être édifiées sensiblement dans le même alignement et la même orientation.

Les extensions (volumes secondaires) :

- Les extensions peuvent être en continuité de la toiture.

Par rapport à l'emprise au sol

Constructions à usage d'habitation :

- L'emprise au sol de l'ensemble des extensions ne peut dépasser 50% de l'emprise au sol de la construction principale existante dans la limite de 50m^2 à la date d'approbation du présent PLU sur l'ensemble de l'unité foncière ou de l'îlot de propriété 2.

Constructions ou installations nécessaires aux activités économiques, y compris agricoles ou forestières :

- Les locaux de permanence (bureau, pièce de repos, sanitaires) nécessaires à la présence journalière de l'exploitant sur son principal lieu d'activité ne peuvent pas excéder 30 m² d'emprise au sol.

Par rapport à la hauteur des constructions

La hauteur des constructions, en tout point, est mesurée à partir du point le plus bas du niveau du terrain naturel (niveau du sol existant avant les travaux de terrassement et d'exhaussement).

Constructions à usage d'habitation :

- Les constructions à usage d'habitation ne peuvent excéder une hauteur de 3,50 mètres à l'égout du toit (ou acrotère) et 7,50 mètres au faitage ;
- Les extensions (volumes secondaires) ne peuvent pas excéder la hauteur au point le plus haut, au faîtage ou à l'acrotère de la construction qu'elle viendrait jouxter.

Autres constructions : La hauteur au faitage n'excèdera par 9 mètres.

ARTICLE A 2.2 - QUALITÉ URBAINE, ARCHITECTURALE, ENVIRONNEMENTALE ET PAYSAGÈRE

1 - DISPOSITIONS GÉNÉRALES

Les constructions devront s'intégrer à leur environnement.

Les différents types d'occupation ou d'utilisation du sol visés à l'article 1.1 de la section 1 peuvent être refusés ou n'être accordés que sous réserve de l'observation de prescriptions spéciales, si les aménagements prévus, par leur situation, leur architecture, leurs dimensions ou leur aspect extérieur, sont de nature à porter atteinte au caractère ou à l'intérêt des lieux avoisinants, aux sites, aux paysages naturels ou urbains, ainsi que la conservation des perspectives monumentales.

Est interdit également sur tous éléments de composition des constructions ou éléments bâtis (façade, clôture, toiture, …) :

» L'emploi à nu des matériaux destinés à être enduits ou recouvert d'un parement (brique creuse, carreaux de plâtre, parpaing de ciment…),

» L'emploi de matériaux constituant une imitation d'un autre (PVC imitant le bois, fausses pierres, toutes formes de pastiche…),

» L'emploi de matériaux à caractère provisoire : fibro-ciment, tôle ondulée hors bac acier ou feutre asphalté…

Prescriptions pour les autres bâtiments

Tous les bâtiments doivent s'intégrer parfaitement à leur environnement, notamment par :

- La grande simplicité de leur volume ;
- Des proportions correctes d'ensemble et de détail ;
- L'unité et la qualité des matériaux ;
- La couleur ;
- Une implantation soignée et étudiée en fonction de la topographie du terrain, de la végétation et des bâtiments voisins.

Dans ce but :

- Les bâtiments seront rectangulaires, la longueur avoisinant le double de la largeur ;
- Les toitures seront de préférence à deux rampants égaux, en longueur et en pente, cette dernière étant comprise entre 25° et 40° ;
- Le faîtage sera parallèle à la plus grande dimension de la construction ;
- Aucun fronton ou acrotère ne viendra masquer les rampants du toit ;
- Les matériaux de finition brillante ou réfléchissante sont interdits, tant en bardage vertical qu'en toiture ;
- Les couleurs seront mates et choisies pour se fondre avec l'environnement. Les matériaux naturels (bois, pierre, ardoise) ne seront pas altérés ;
- Les publicités, raisons sociales ou autres, seront disposées sur les parois verticales et devront rester discrètes.

Prescriptions pour les constructions à usage d'habitation

Les constructions à usage d'habitation individuelle ou à usage mixte d'habitation et d'activités, devront respecter les règles ci-après, issues de la tradition locale. Celles-ci ne s'appliqueront pas aux constructions à usage d'intérêt collectif.

1. Les volumes

Ils seront simples, en harmonie et à l'échelle des bâtiments traditionnels du quartier qui les reçoit.

Ils seront bas et allongés, sur la base d'un plan rectangulaire.

Les appentis de long pan peuvent être en continuité de la toiture. Les appentis sont limités à deux si le volume principal est inférieur à 12 mètres et à trois si le volume principal est supérieur à 12m.

Si celle-ci est supérieure à 12 m, des chevronnières intermédiaires doivent être apposées afin de respecter la maison traditionnelle Belle-Illoise.

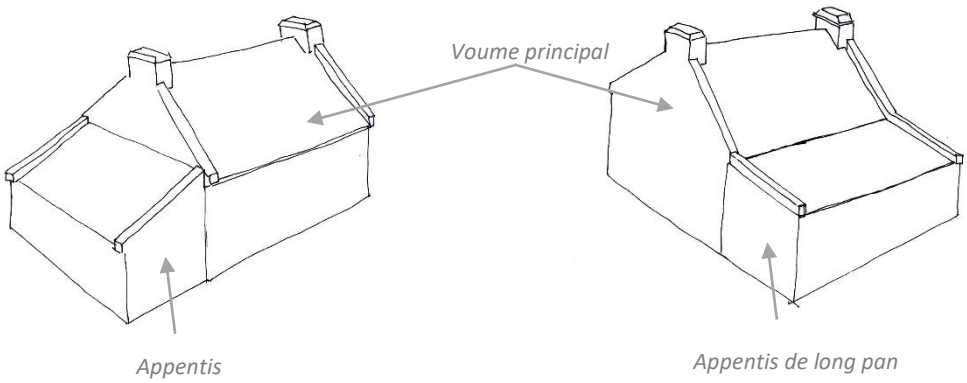

2. Les façades

Les façades seront traitées avec simplicité, sans complications ou effets de décoration superflus.

Les façades auront des proportions telles que leur longueur soit au moins égale à deux fois et demi leur hauteur à l'égout de toiture. Cette longueur en l'absence de chevronnière intermédiaire ne pourra être supérieure à 12.00m et un décrochement de toiture devra rompre cette longueur au-dessus de 20.00m.

3. Les ouvertures

Pour le volume principal

Les fenêtres seront plus hautes que larges en respectant la proportion : H/largeur égale à 1.3 minimum.

Une seule baie de l'habitation pourra avoir une largeur de 2,40 m maximum et ce, lorsqu'elle est située en façade du volume principal. Pour les autres baies, la largeur ne devra pas excéder 1.60m.

Les ouvertures dans l'axe des cheminées sont interdites.

Pour les appentis en monopente et toit plat

Les fenêtres pourront être plus larges que hautes. Une seule baie pourra avoir une largeur de 2,40 m maximum.

Pour tous les volumes

La largeur des ouvertures n'est pas réglementée pour les portes de hangar, ainsi que les baies de constructions à usage de commerce ou de service, des constructions à usage mixte.

La largeur des ouvertures est limitée à 2.40m pour les portes de garage.

Sur la même façade, les ouvertures de dimensions différentes seront limitées en nombre et seront espacées entre elles à une distance au moins égale à leur plus grande largeur.

Les linteaux seront alignés rectiligne et/ou légèrement cintrés.

Les cadres et appuis en béton saillants sont proscrits.

Les fermetures de baies seront constituées par des volets extérieurs à vantaux rabattables ou coulissants latéralement ; les volets roulants ne sont tolérés que pour la fermeture des lucarnes. Les volets roulants sont interdits.

Les ouvertures de toit devront se faire en respectant une distance de 60cm avec les chevronnières. Les ouvertures de toit du volume principal ne devront pas être plus larges que hautes. En revanche, les ouvertures de toit plus larges que hautes sont possibles sur les appentis.

Les maisons en bois devront comprendre des cheminées et chevronnières.

4. Les pignons

Trois ouvertures au maximum sont admises sur les pignons : deux en rez de chaussée et une à l'étage pour les bâtiments dont la configuration est R+1, soit inférieurs à 7,50m.

Chaque pignon principal sera muni d'une souche de cheminée ou « mat pignon » et sera prolongé au-dessus du niveau de la couverture par des chevronnières d'une largeur comprise entre 25 et 30 cm.

Les pignons en retour sont interdits. Une jonction est possible en toit plat.

La largeur des pignons correspond au minimum à 2 fois la hauteur mesurée à l'égout de toiture (non compris pignon de l'extension).

5. Les matériaux et traitements extérieurs

Les matériaux de traitements extérieurs des façades et pignons seront en enduits traditionnels, pierres locales ou en bardage bois. Le bardage en rondin ainsi qu'en ardoise sont interdits.

Les enduits seront appliqués simplement sans jamais constituer un décor exagérément rustique.

6. Les couleurs de façades et de pignons

Les couleurs de façades et pignons, des encadrements, bandeaux et soubassements, devront se référencer à la tradition locale.

Les ouvertures en pignons doivent être **sans bandeau**.

Les pignons enduits sont blancs.

Les maisons en bois pourront rester de couleur naturelle (façade et pignon). Les pignons en bois peint seront blancs.

7. Les toitures

La toiture des appentis peut être constituée d'une seule pente ou d'un toit plat.

Dans le cas de toit plat, la hauteur maximale sera de 3.20m. Les jonctions en toit plat sont autorisées.

La toiture des annexes ne peut pas être constituée d'un toit plat. En limite de propriété, la toiture des annexes peut être constituée d'une seule pente.

Les toitures du volume principal (hors appentis de long pan en continuité de la toiture) seront à deux pentes égales, formant un angle avec l'horizontale compris entre 40 et 45°.

La pente des toitures des appentis devra être comprise entre 18 et 25° ou peut être constituée d'un toit plat.

La pente des toitures des annexes pourra être comprise entre 30 et 45°.

Pente des toitures des appentis

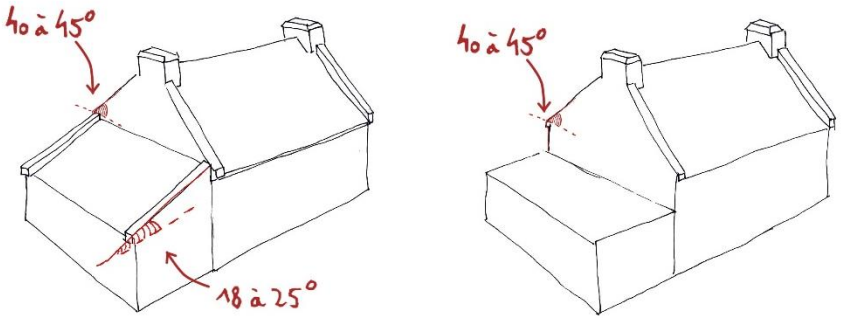

Pente des toitures des appentis de long pan

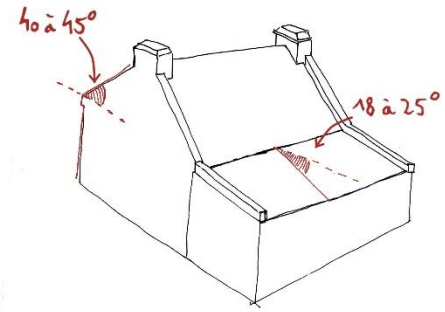

8. Le matériau

Le type « tuile faitière » foncé ou orange monochrome.

Le bac acier est autorisé uniquement sur les toits-plats.

Le matériau de couverture est l'ardoise de schiste ou l'ardoise artificielle.

La tuile ou d'autres matériaux ne pourront être utilisés que dans le cas de rénovation ou d'extension de bâtiments couverts par de tels matériaux.

Sauf contrainte technique, la pose de châssis de toit, de panneaux et capteurs solaires en toiture est autorisée à condition qu'ils ne fassent pas saillis du plan de couverture.

La toiture des appentis pourra être vitrée.

Les cheminées devront prolonger les murs pignons. Les souches auront une dimension au moins égale à 0.60 m en largeur et plus de 1.20 m de longueur.

Les souches auront leurs parois verticales se terminant par un chanfrein ; un listel de schiste ou tuileaux pourra délimiter horizontalement le haut de la partie verticale.

Les ouvrages d'éclairement des combles seront constitués exclusivement de :

- Lucarnes, dont les ouvrants ne devront pas excéder 0.90 m de largeur x 1.15 m de hauteur.
- Châssis encastrés installés dans le plan de couverture
- Verrière

Ces ouvrages d'éclairement occuperont au maximum un tiers de la longueur du versant de toiture et seront espacés par la taille correspondant à la plus grande largeur.

Les corniches supportant les débords de toiture ne devront pas excéder une saillie de 15 cm.

9. Les escaliers extérieurs, extensions et bâtiments annexes

Les escaliers extérieurs des constructions isolées permettant l'accès aux combles devront s'adosser aux murs-pignons ; ils seront traités en maçonnerie ou à l'identique des façades avec un mur d'échiffres formant garde-corps et auront une largeur totale inférieure à 1.20m. Cinq marches maximum en façade seront autorisées. Les balcons et les perrons seront interdits, les rampes d'escalier en ferronnerie ou matériaux synthétiques sont proscrites.

Les extensions et les appentis pourront être adossés aux façades et aux pignons et devront obligatoirement comporter **au moins une joue latérale en maçonnerie ou bois ou en pierre.**

Un seul appentis sera adossé par façade. La longueur de l'appentis sera inférieure ou égal à celle de la façade. En pignon, la longueur de l'appentis pourra avoir un dépassement limité à la moitié de la largeur du pignon.

Un décrochement est autorisé dans la limite de 3,50m maximum et l'appentis pourra être de même longueur que la façade lorsqu'une seule des façades en comporte.

Les parois verticales vitrées des appentis sont interdites si non supportées par un sous-bassement de 50 cm à 80 cm, ayant pour fondation le terrain naturel.

Une seule baie de maximum 2,40m sur le volume principal et en façade est autorisée (RT 2012).

10. Les clôtures

Les clôtures, lorsqu'elles ne sont pas constituées de talus ou murets qu'il est souhaitable de maintenir et d'entretenir, doivent correspondre aux types suivants ou à leur combinaison sans dépasser 1,60m en totalité :

- Mur bahuts de 0.80cm, sans couronnement en béton, constituées en maçonnerie enduite identique à la construction principale ou en pierre de l'île suivant la pente naturelle du terrain
- Haies végétales, constituées par des essences acclimatées de type fusain, tamaris ou troène, à l'exclusion, d'éléagnus, oléaria, thuyas, cupressus ou autres résineux non cités
- Grillages simples, tendus sur piquets métalliques ou en bois n'excédant pas 1.60 m.
- Les clôtures en bois sont autorisées.

Les clôtures différentes, notamment en bêton moulé, en parpaings apparents, matériaux synthétiques (PVC, composites…) ne sont pas admises.

Les garages ainsi que les portails devront être implantés avec un recul de 4,50m par rapport aux voies et emprises publiques afin d'assurer la sécurité des usagers (sauf si la configuration de la parcelle ne le permet pas).

ARTICLE A 2.3 – TRAITEMENT ENVIRONNEMENTAL ET PAYSAGER DES ESPACES NON BATIS ET ABORDS DES CONSTRUCTIONS

Les arbres, haies et alignements d'arbres protégés sont repérés sur le document graphique au titre de l'article L 151-23 du Code de l'Urbanisme.

1 – OBLIGATIONS EN MATIÈRE DE SURFACES NON IMPERMÉABILISÉES OU ÉCO-AMÉNAGEABLES

La partie non construite de la parcelle devra être plantée au minimum sur 1/10ème de la surface totale de la parcelle. Il est conseillé de réaliser cette plantation sous forme de bosquets composé en majorité de feuillus placés au vent dominant.

2 – OBLIGATIONS EN MATIÈRE D'ESPACES LIBRES ET DE PLANTATIONS

Les plantations existantes doivent être maintenues ou remplacées par des plantations équivalentes, à moins que ce remplacement ne soit pas pertinent d'un point de vue écologique ou paysager (essences invasives, inadaptation au milieu, fermeture d'une fenêtre paysagère, etc.).

Tout espace restant libre doit être convenablement entretenu, afin de ne pas constituer une gêne pour le voisinage. Tout dépôt à l'air libre est notamment interdit.

Des écrans ou alignement plantés d'arbres peuvent être imposés autour de toute installation autre que l'habitation.

3 – ÉLÉMENTS ET SECTEURS PAYSAGERS PROTÉGÉS AU TITRE DU L151-23 DU CODE DE L'URBANISME

Eléments végétaux à protéger ou à créer et les bois à préserver

Les arbres, haies, alignements d'arbres et bois protégés repérés sur le document graphique au titre de l'article L 151-23 du CU doivent être conservés, à l'exception des cas suivants :

- L'abattage d'un arbre repéré est autorisé si son état phytosanitaire représente un risque pour la sécurité des biens et des personnes, à condition qu'il soit remplacé par un plant de même essence.
- La réduction partielle d'une haie ou d'un alignement est autorisée pour la création d'un accès indispensable à une parcelle ou l'aménagement d'un carrefour existant, à condition que cette intervention soit la plus limitée possible dans son ampleur et que le projet soit étudié pour prendre en compte les enjeux patrimoniaux et paysagers du site.

Tout aménagement, modification du sol ou construction à moins de 5 mètres de ces éléments doit faire l'objet à minima d'une déclaration préalable. Ils pourront être refusés s'ils sont de nature à mettre en péril la pérennité de l'élément. Les opérations courantes d'entretien ne sont pas concernées.

4 – ESPACES ET SECTEURS CONTRIBUANT AUX CONTINUITÉS ÉCOLOGIQUES PROTÉGÉS AU TITRE DU L151-23 DU CODE DE L'URBANISME

Etangs, plans d'eau et autres zones humides identifiées

Les zones humides sont repérées sur le document graphique.

Toutes les constructions y sont par défaut interdites, ainsi que les affouillements et les exhaussements du sol, lorsqu'ils sont de nature à altérer une zone humide avérée. En cas de projets à proximité immédiate ou chevauchant une zone humide identifiée au règlement graphique, il sera demandé de délimiter précisément la zone humide dégradée et d'estimer la perte générée en termes de biodiversité.

La dégradation de zones humides, lorsqu'elle ne peut être évitée, fera l'objet de compensations compatibles avec les modalités définies par le SAGE et en proportion de leurs intérêts écologique et hydraulique, afin de rechercher une équivalence patrimoniale et fonctionnelle.

ARTICLE A 2.4 – STATIONNEMENT

Le titre V, chapitre 4 précise les règles applicables en matière de stationnement.

Non réglementé.

SECTION III – ÉQUIPEMENTS, RÉSEAUX ET EMPLACEMENTS RÉSERVÉS

ARTICLE A 3.1 – DESSERTE PAR LES VOIES PUBLIQUES OU PRIVÉES

Le titre V, chapitre 2 précise les prescriptions relatives aux voies et infrastructures identifiées au plan de zonage.

1 – ACCÈS

Tout terrain non desservi par des voies publiques ou privées est inconstructible à moins que son propriétaire n'obtienne un passage sur les fonds de ses voisins constitué dans les conditions fixées par l'article 682 du Code civil.

Toutes dispositions permettant une bonne visibilité et assurant la sécurité des usagers des voies publiques et celle des personnes utilisant les accès créés doivent être prises en compte pour le débouché des véhicules sur voie publique ou privée : position, configuration, nombre, etc.

2 – VOIE DE CIRCULATION

Les terrains doivent être desservis par des voies répondant à l'importance et à la destination de la construction ou de l'ensemble des constructions qui y sont édifiés et dont l'édification est demandée. A ce titre, les caractéristiques des voies créés doivent répondre aux critères d'accessibilité de la défense incendie et protection civile.

3 - COLLECTE DES DÉCHETS MÉNAGERS

Les voies créées ou modifiées devront permettre le cas échéant l'accès des véhicules de collecte aux points de dépôts d'ordures ménagères liés aux constructions. Les locaux et emplacements destinés au stockage des déchets devront être dimensionnés pour permettre le tri et faciliter la collecte des déchets. Leur intégration paysagère et architecturale devra être soignée.

ARTICLE A 3.2 – DESSERTE PAR LES RÉSEAUX

1 - CONDITIONS DE DESSERTE PAR LES RÉSEAUX PUBLICS

Alimentation en eau potable

Toute construction ou installation nouvelle qui, par sa destination, implique une utilisation d'eau potable, doit obligatoirement être alimentée par branchement à un réseau collectif sous pression présentant des caractéristiques suffisantes. Le raccordement est également obligatoire en cas d'aménagement, de changement d'affectation ou d'extension d'une construction existante de nature à augmenter les besoins en eau potable.

En l'absence de ce réseau, les constructions ne peuvent être admises que si le constructeur réalise à sa charge, soit le raccordement à la canalisation existante la plus proche, soit le forage d'un puits, conformément à la réglementation en vigueur. La création de puits est autorisée en dehors des zones de captage.

En cas d'alimentation alternée "adduction publique/puits privés", un dispositif de déconnexion efficace doit prévenir tout risque de pollution du réseau public par le puits privé conformément à l'article R.1321-4 du code de la santé publique.

Assainissement - Eaux usées

Les constructions devront se conformer au règlement d'assainissement en vigueur, annexé au PLU.

Toute construction ou installation nouvelle nécessitant l'assainissement doit être raccordé au réseau public d'eaux usées, le rejet des eaux épurées doit être fait en conformité avec la réglementation en vigueur.

L'évacuation des eaux usées dans les caniveaux ou égouts pluviaux est interdite.

L'évacuation des eaux usées non domestiques dans le réseau public d'assainissement est subordonnée à un pré-traitement conformément à la réglementation en vigueur.

En l'absence de système d'assainissement collectif, un dispositif d'assainissement autonome sera admis, conformément aux dispositions réglementaires en vigueur.

Les eaux de vidange ou de débordement des piscines seront déversées dans le milieu naturel, après neutralisation des excès des produits de traitement, soit directement, soit par le réseau d'eaux pluviales. Les eaux de lavage des filtres et autres dispositifs sont à évacuer vers le dispositif de collecte des eaux usées. Pour les différents rejets, le pétitionnaire devra s'informer préalablement des précautions à prendre (notamment en matière de débit) auprès du gestionnaire des réseaux d'eau, et du SPANC, le cas échéant.

Réseau électrique

Toute construction ou installation nouvelle nécessitant l'utilisation d'électricité sera obligatoirement raccordée au réseau public existant à proximité le cas échéant.

Pour toute construction ou installation nouvelle, les branchements doivent être réalisés en souterrain.

Il est recommandé l'utilisation des énergies renouvelables pour l'approvisionnement énergétique des constructions neuves, en fonction des caractéristiques de ces constructions, et sous réserve de la protection des paysages.

2 - ASSAINISSEMENT - EAUX PLUVIALES

Les constructions devront se conformer au règlement d'assainissement en vigueur, annexé au PLU.

Les techniques destinées à favoriser la gestion des eaux de pluie à la parcelle, telles que le stockage, l'infiltration, ou la réutilisation pour des usages domestiques, sont privilégiées, sauf en cas d'impossibilité technico-économique. Leur utilisation doit se faire conformément à la réglementation en vigueur (arrêté du 21 août 2008 relatif à la récupération des eaux de pluie et à leur usage à l'intérieur et à l'extérieur des bâtiments).

Toute construction ou installation nouvelle doit être raccordée au réseau public d'eaux pluviales lorsque ce dernier dessert le terrain et que le raccordement est techniquement possible.

En l'absence de réseau ou en cas de réseau insuffisant, les aménagements nécessaires au libre écoulement des eaux pluviales (et éventuellement ceux visant à la limitation des débits évacués de la propriété) sont à la charge exclusive du propriétaire qui doit réaliser les dispositifs adaptés à l'opération et au terrain :

- les aménagements nécessaires au libre écoulement des eaux pluviales ;
- les mesures prises pour limiter l'imperméabilisation des sols et pour assurer la maîtrise du débit et de l'écoulement des eaux pluviales et de ruissellement ;
- les installations nécessaires pour assurer la collecte, le stockage éventuel et, en tant que de besoin, le traitement des eaux pluviales et de ruissellement lorsque la pollution qu'elle apporte au milieu aquatique risque de nuire gravement à l'efficacité des dispositifs d'assainissement.

L'évacuation des eaux pluviales dans le réseau d'eaux usées est interdite.

3 - INFRASTRUCTURES ET RÉSEAUX DE COMMUNICATIONS ÉLECTRONIQUES

Les constructions, travaux, installations et aménagements réalisés dans la zone devront permettre aux futures constructions qui y sont liées de bénéficier d'un raccordement aux infrastructures et réseaux de communications électroniques existants à proximité.

Lorsqu'une nouvelle voie est créée, il sera laissé en attente des fourreaux permettant un raccordement ultérieur aux infrastructures et réseaux de communications électroniques dont le déploiement est prévu ou envisagé à l'horizon de 15 ans à compter de la date de création de la voie.