# CHAPITRE 4 : ZONE UD

## CARACTÈRE DE LA ZONE

La zone **UD** correspond aux Secteurs Déjà Urbanisés identifiés et définis par la modification simplifiée du SCoT pour l'intégration des dispositions de la loi Elan. Il s'agit de secteurs où sont admises des constructions et installations sans extension du périmètre bâti existant ni modification significative des caractéristiques bâties.

Les mesures édictées ci-après rentrent dans le champ d'application du SCoT du Pays d'Auray.

## LES OBJECTIFS POURSUIVIS PAR LA CRÉATION DE LA ZONE UD

La création de la zone UD poursuit plusieurs objectifs :

- Permettre une densification adaptée des secteurs déjà urbanisés identifiés au sein du SCoT du Pays d'Auray dans le respect des sensibilités environnementales et des caractéristiques du bâti existant.

Conformément aux dispositions de l'article R151-20 du code de l'urbanisme, la zone UD fait l'objet d'Orientations d'Aménagement et de Programmation.

Une prescription graphique spécifique aux Secteurs Déjà Urbanisée délimite le périmètre constructible à l'intérieur duquel les nouvelles constructions à usage d'habitation ou d'hébergement seront autorisées. A l'extérieur de ce périmètre et dans la zone UD, seules seront autorisées les extensions des constructions à usage d'habitation ou d'hébergement existantes dans la limite de 50% d'emprise au sol et 50m2 maximum à la date d'approbation du PLU.

## SECTION I - DESTINATION DES CONSTRUCTIONS, USAGES DES SOLS ET NATURES D'ACTIVITÉ

### ARTICLE UD 1.1 - USAGES DES SOLS ET DESTINATION DES CONSTRUCTIONS

OCCUPATIONS ET UTILISATIONS DU SOL

**X** : Occupations et utilisations du sol interdites

**V***: Occupations et utilisations du sol autorisées sous conditions

La ou les condition(s) sont précisées pour chaque destination concernée par cette disposition.

Tout ce qui n'est pas interdit (**X**) ou autorisé sous condition(s) (**V***) est autorisé (occupations et utilisations du sol marquées par le symbole **V** ou non).

**Une prescription graphique spécifique aux Secteurs Déjà Urbanisée délimite le périmètre constructible à l'intérieur duquel les nouvelles constructions décrites ci-après seront autorisées.**

| | UD |
|---|---|
| **HABITATION** | |
| Logement | V |
| Hébergement | V |
| **COMMERCE ET ACTIVITE DE SERVICE** | |
| Artisanat et commerce de détail | V* |
| Condition (Titre V, chapitre 2) :<br>Le plan de zonage définit une centralité commerciale à l'extérieur de laquelle les activités entrant dans le champ d'application du volet commercial du SCOT seront interdites.<br>En dehors de la centralité commerciale inscrite au plan de zonage, sont seules autorisées l'évolution des activités commerciales existantes dans la limite de 20% de la surface de plancher à la date d'approbation du PLU. Les changements d'activités commerciales ne nécessitant pas de travaux sont admis dans la mesure où ils n'induisent pas de modification significative des flux routiers et de personnes. Les activités entrant dans le champ d'application du volet commercial du SCoT du Pays d'Auray seront interdites en dehors de cette centralité commerciale. | |
| Restauration | X |
| Commerce de gros | X |
| Activités de services où s'effectue l'accueil d'une clientèle | X |
| Hôtels | X |
| Autres hébergements touristiques | X |
| Cinéma | X |
| **EQUIPEMENTS D'INTERET COLLECTIF ET SERVICES PUBLICS** | |
| Locaux et bureaux accueillant du public des administrations publiques et assimilés | V |
| Locaux techniques et industriels des administrations publiques et assimilés | V |
| Etablissements d'enseignement, de santé et d'action sociale | X |
| Salles d'art et de spectacles | X |
| Équipements sportifs | X |
| Autres équipements recevant du public | X |
| **AUTRES ACTIVITES DES SECTEURS SECONDAIRE OU TERTIAIRE** | |

| | |
|---|---|
| Industrie | X |
| Entrepôts | X |
| Bureau | X |
| Centre de congrès et d'exposition | X |
| **EXPLOITATION AGRICOLE ET FORESTIERE** | |
| Exploitation agricole | X |
| Exploitation forestière | X |
| **AUTRES OCCUPATIONS ET UTILISATIONS DU SOL** | |
| Habitat Léger Permanent | X |
| Le stationnement isolé de caravanes/HLL/RML | X |
| Les coopératives d'utilisation de matériel agricole agréées | X |
| Les locaux et installations de diversification de l'activité agricole | X |
| Le camping à la ferme | X |
| Les affouillements et exhaussements de sol | V* |
| Condition :<br>– - ils sont directement liés aux travaux de constructions autorisées, ou nécessaire pour la recherche archéologique. | |
| Les carrières | X |
| Les déchets de toute nature, le stockage de ferrailles et matériaux de démolition ou de récupération | X |

Les annexes des habitations sont de trois types et sont limitées à une par unité foncière pour chaque typologie :

- Les piscines, dans la limite de 35m3. Seul le premier remplissage se fera avec le réseau d'eau public.
- Les garages : ils sont limités à 40m² d'emprise au sol et 2,50 m de hauteur à l'égout du toit.
- Les abris de jardin : ils sont limités à 12m² d'emprise au sol et 2,50m au faîtage maximum. Les abris de jardin sont constitués de deux pentes. Une mono-pente est autorisée accolée à l'habitation et/ou en limites séparatives. Celui-ci peut être en bois ou aspect bois.

L'édification de bâtiment annexe avant la réalisation de la construction principale est interdite.

A l'extérieur du périmètre constructible inscrit sur le document graphique et dans la zone UD, seules seront autorisées les extensions des constructions à usage d'habitation ou d'hébergement existantes dans la limite de 50% d'emprise au sol et 50m2 maximum à la date d'approbation du PLU ainsi que la mise aux normes des systèmes d'assainissement.

## ARTICLE UD 1.2 – MIXITÉ FONCTIONNELLE ET SOCIALE

Non réglementé.

## SECTION II – QUALITÉ URBAINE, ARCHITECTURALE, ENVIRONNEMENTALE ET PAYSAGÈRE

### ARTICLE UD 2.1 – VOLUMÉTRIE ET IMPLANTATIONS DES CONSTRUCTIONS

#### 1 – RÈGLE GÉNÉRALE

**Par rapport aux voies et emprises publiques**

Les constructions doivent s'implanter :

- Soit à l'alignement ;
- Soit avec un retrait minimal de 1 mètre.

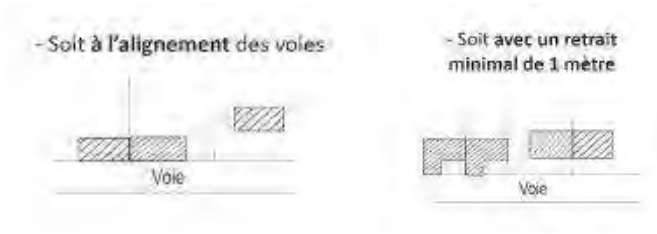


**Par rapport aux limites séparatives**

Les constructions peuvent être implantées en ordre continu, en jouxtant les limites séparatives.

Afin de respecter la caractéristique importante du groupement traditionnel en village, l'implantation de la construction en limite séparative peut être imposée.

Les constructions, lorsqu'elles ne jouxtent pas les limites séparatives doivent être implantées à une distance de ces limites au moins égale à la moitié de leur hauteur mesurée à l'égout de toiture sans pouvoir être inférieure à 3m. cette distance peut être réduite à 1.90m dans le cas où la construction ne comporte par de vues droites sur les fonds voisins.

**Par rapport aux autres constructions**

Les constructions successives implantées sur une même propriété doivent, sauf impossibilité liée à la configuration de la parcelle ou à la topographie, s'aligner en longères.

Les constructions non jointives doivent être édifiées sensiblement dans le même alignement et la même orientation.

**L'emprise au sol des constructions**

L'emprise au sol des nouvelles constructions est limitée à 50% de l'unité foncière.

**Hauteur des constructions**

*La hauteur des constructions est mesurée par rapport au point médian de l'emprise de la construction.*

Dans l'ensemble de la zone **UD**, la hauteur maximale des constructions ne pourra pas excéder :

- **3,50 mètres** à l'égout du toit ;
- **7,50 mètres** au faitage.

- Les piscines, dans la limite de 35m3. Seul le premier remplissage se fera avec le réseau d'eau public.
- Les garages : ils sont limités à 40m² d'emprise au sol et 2,50 m de hauteur à l'égout du toit.
- Les abris de jardin : ils sont limités à 12m² d'emprise au sol et 2,50m au faîtage maximum. Les abris de jardin sont constitués de deux pentes. Une mono-pente est autorisée accolée à l'habitation et/ou en limites séparatives. Celui-ci peut être en bois ou aspect bois.

### 2 – DISPOSITIONS ALTERNATIVES

Une implantation ou une hauteur différente de celles permises dans les précédents alinéas sont autorisées :

- Pour les constructions et installations nécessaires aux services publics et d'intérêt collectif : la hauteur est limitée à 10 mètres et l'emprise au sol limitée à 80 % de la surface de la parcelle
- Pour permettre l'extension d'une construction existante à la date d'approbation du PLU ;
- Lorsqu'une construction principale est déjà implantée à l'alignement.

## ARTICLE UD 2.2 – QUALITÉ URBAINE, ARCHITECTURALE, ENVIRONNEMENTALE ET PAYSAGÈRE

### 1 - DISPOSITIONS GÉNÉRALES

Les constructions devront s'intégrer à leur environnement.

Les différents types d'occupation ou d'utilisation du sol visés à l'article 1.1 de la section 1 peuvent être refusés ou n'être accordés que sous réserve de l'observation de prescriptions spéciales, si les aménagements prévus, par leur situation, leur architecture, leurs dimensions ou leur aspect extérieur, sont de nature à porter atteinte au caractère ou à l'intérêt des lieux avoisinants, aux sites, aux paysages naturels ou urbains, ainsi que la conservation des perspectives monumentales.

Les constructions indépendantes et de dimensions importantes, à usage d'activités, de services ou d'équipements devront se référer aux prescriptions architecturales faisant l'objet du Titre V, chapitre n°5.

Les constructions à usage d'habitation individuelle ou à usage mixte d'habitation et d'activités, devront respecter les règles ci-après, issues de la tradition locale. Celles-ci ne s'appliqueront pas aux constructions à usage d'intérêt collectif.

Est interdit également sur tous éléments de composition des constructions ou éléments bâtis (façade, clôture, toiture, ...) :

» L'emploi à nu des matériaux destinés à être enduits ou recouvert d'un parement (type brique creuse, carreaux de plâtre, parpaing de ciment…),

» L'emploi de matériaux constituant une imitation d'un autre (type PVC imitant le bois, fausses pierres, toutes formes de pastiche…),

» L'emploi de matériaux à caractère provisoire : type fibrociment, tôle ondulée, carton ou feutre asphalté…

### 1. Les volumes

Ils seront simples, en harmonie et à l'échelle des bâtiments traditionnels du quartier qui les reçoit.

Ils seront bas et allongés, sur la base d'un plan rectangulaire.

Les appentis de long pan peuvent être en continuité de la toiture. Les appentis sont limités à deux si la longueur de la façade principale est inférieure à 12 mètres et à trois si la longueur de la façade principale est supérieure à 12m.

Si celle-ci est supérieure à 12 m, des chevronnières intermédiaires doivent être apposées afin de respecter la maison traditionnelle Belle-Illoise.

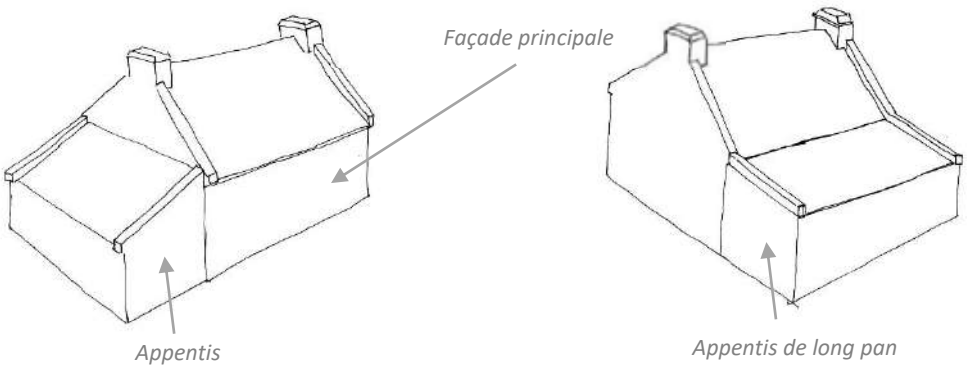


### 2. Les façades

Les façades seront traitées avec simplicité, sans complications ou effets de décoration superflus.

Les façades auront des proportions telles que leur longueur soit au moins égale à deux fois et demi leur hauteur à l'égout de toiture. Cette longueur en l'absence de chevronnière intermédiaire ne pourra être supérieure à 12.00m et un décrochement de toiture devra rompre cette longueur au-dessus de 20.00m.

### 3. Les ouvertures

***Pour le volume principal***

Les fenêtres seront plus hautes que larges en respectant la proportion : H/largeur égale à 1.3 minimum.

Une seule baie de l'habitation pourra avoir une largeur de 2,40 m maximum et ce, lorsqu'elle est située en façade du volume principal. Pour les autres baies, la largeur ne devra pas excéder 1.80 m.

Les ouvertures dans l'axe des cheminées sont interdites.

***Pour les appentis en monopente et toit plat***

Les fenêtres pourront être plus larges que hautes. Une seule baie pourra avoir une largeur de 2,40 m maximum.

***Pour tous les volumes***

La largeur des ouvertures n'est pas réglementée pour les portes de hangar, ainsi que les baies de constructions à usage de commerce ou de service, des constructions à usage mixte.

La largeur des ouvertures est limitée à 2.40m pour les portes de garage.

Sur la même façade, les ouvertures de dimensions différentes seront limitées à 3. Toutes les ouvertures seront espacées entre elles à une distance au moins égale à 1 m.

Les linteaux seront alignés rectiligne et/ou légèrement cintrés.

Les cadres et appuis en type béton saillants sont proscrits.

Les fermetures de baies seront constituées par des volets extérieurs à vantaux rabattables ou coulissants latéralement. Les volets roulants sont interdits mis à part une tolérance pour la fermeture des lucarnes.

Les ouvertures de toit devront se faire en respectant une distance de 60cm avec les chevronnières. Les ouvertures de toit du volume principal ne devront pas être plus larges que hautes. En revanche, les ouvertures de toit plus larges que hautes sont possibles sur les appentis.

Les maisons en bois devront comprendre des cheminées et chevronnières.

### 4. Les pignons

Trois ouvertures au maximum sont admises sur les pignons : deux en rez de chaussée et une à l'étage pour les bâtiments dont la configuration est R+1, soit inférieurs à 7,50m.

Chaque pignon principal sera muni d'une souche de cheminée ou « mat pignon » et sera prolongé au-dessus du niveau de la couverture par des chevronnières d'une largeur comprise entre 25 et 30 cm.

Les pignons en retour sont interdits. Une jonction est possible en toit plat.

La largeur des pignons correspond au minimum à 2 fois la hauteur mesurée à l'égout de toiture (non compris pignon de l'extension), sans pouvoir dépasser 7,50m.

### 5. Les matériaux et traitements extérieurs

Les matériaux de traitements extérieurs des façades et pignons seront en enduits traditionnels, type pierres locales ou bardage bois. Le bardage en type rondin ainsi qu'en type ardoise sont interdits.

Les enduits seront appliqués simplement sans jamais constituer un décor exagérément rustique.

### 6. Les couleurs de façades et de pignons

Les couleurs de façades et pignons, des encadrements, bandeaux et soubassements, devront se référencer à la tradition locale et s'intégrer à l'environnement existant. Les bandeaux autour des ouvertures sont obligatoires en façade.

Les ouvertures en pignons doivent être **sans bandeau**.

Les pignons enduits sont blancs.

Les maisons en bois ne pourront pas rester de couleur naturelle (façade et pignon). Les pignons en bois peint seront blancs.

### 7. Les toitures

La toiture des appentis peut être constituée d'une seule pente ou d'un toit plat.

Dans le cas de toit plat, la hauteur maximale sera de 3,20 m. Les toits plats ne sont pas autorisés pour les appentis de long pan. Les jonctions en toit plat sont autorisées.

La toiture des annexes ne peut pas être constituée d'un toit plat. En limite de propriété, la toiture des annexes peut être constituée d'une seule pente.

Les toitures du volume principal (hors appentis de long pan en continuité de la toiture) seront à deux pentes égales, formant un angle avec l'horizontale compris entre 40 et 45°.

La pente des toitures des appentis devra être comprise entre 18 et 25° ou peut être constituée d'un toit plat.

La pente des toitures des annexes pourra être comprise entre 30 et 45°.

*Pente des toitures des appentis*

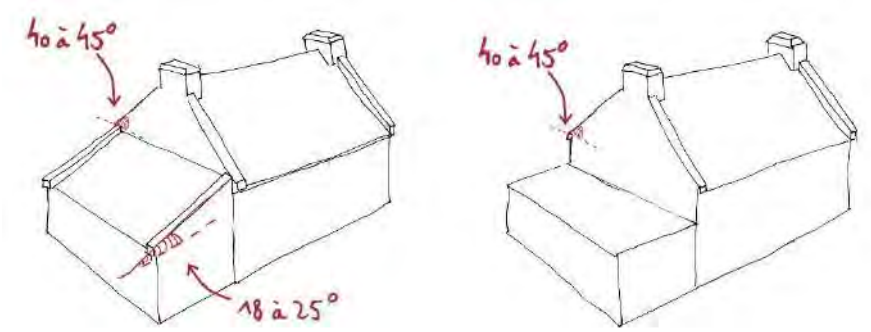


*Pente des toi*

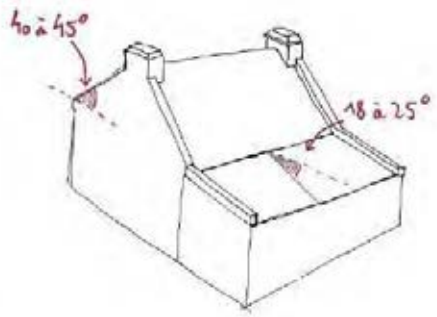


### 8. Le matériau de couverture (pour tous les volumes)

Le type « tuile faitière » est obligatoire. Celle-ci peut être marron foncé ou orange monochrome.

Le bac acier est autorisé uniquement sur les toits-plats.

Le matériau de couverture est de type ardoise de schiste ou type ardoise artificielle.

Les autres matériaux ou les types

tuiles ne pourront être utilisés que dans le cas de rénovation ou d'extension de bâtiments couverts par de tels matériaux.

Sauf contrainte technique, la pose de châssis de toit, de panneaux et capteurs solaires en toiture est autorisée à condition qu'ils ne fassent pas saillis de la toiture.

La toiture des appentis pourra être vitrée sur 1/3 de la toiture maximum.

Les cheminées devront prolonger les murs pignons. Les souches auront une dimension au moins égale à 0.60 m en largeur et plus de 1.20 m de longueur.

Les souches auront leurs parois verticales se terminant par un chanfrein ; un listel de schiste ou tuileaux pourra délimiter horizontalement le haut de la partie verticale.

Les ouvrages d'éclairement des combles seront constitués exclusivement de :

- Lucarnes, dont les ouvrants ne devront pas excéder 0.90 m de largeur x 1.15 m de hauteur.
- Châssis encastrés installés dans le plan de couverture
- Verrière

Ces ouvrages d'éclairement occuperont au maximum un tiers de la longueur du versant de toiture et seront espacés par la taille correspondant à la plus grande largeur.

Les corniches supportant les débords de toiture ne devront pas excéder une saillie de 15 cm.

### 9. Les escaliers extérieurs, extensions et bâtiments annexes

Les escaliers extérieurs des constructions isolées permettant l'accès aux combles devront s'adosser aux murs-pignons ; ils seront traités en maçonnerie ou à l'identique des façades avec un mur d'échiffres formant garde-corps et auront une largeur totale inférieure à 1.20m. Cinq marches maximum en façade seront autorisées. Les balcons et les perrons seront interdits, les rampes d'escalier en ferronnerie ou matériaux synthétiques sont proscrites.

Les extensions et les appentis pourront être adossés aux façades et aux pignons et devront obligatoirement comporter **au moins une joue latérale en type maçonnerie ou bois ou en pierre.**

Un seul appentis sera adossé par façade. La longueur de l'appentis sera inférieure ou égal à celle de la façade. En pignon, la longueur de l'appentis pourra avoir un dépassement limité à la moitié de la largeur du pignon.

Un décrochement est autorisé dans la limite de 3,50m maximum et l'appentis pourra être de même longueur que la façade lorsqu'une seule des façades comporte un appentis.

Les parois verticales vitrées des appentis sont interdites si non supportées par un sous-bassement de 50 cm à 80 cm, ayant pour fondation le terrain naturel.

Une seule baie de maximum 2,40m sur le volume principal et en façade est autorisée.

Les bâtiments annexes étant liés aux bâtiments principaux, toute construction d'un bâtiment annexe est interdite avant la construction du bâtiment principal.

Les abris de jardin pourront être implantés en limite séparative, seront en bois ou aspect bois (noir, marron foncé ou vert foncé) et comporteront une couverture en type ardoise de schiste ou similaire.

### 10. Les clôtures

Les clôtures, lorsqu'elles ne sont pas constituées de talus, murets ou haies existantes qu'il est souhaitable de maintenir et d'entretenir, doivent correspondre aux types suivants ou à leur combinaison sans dépasser 1,60m en totalité :

- Mur bahuts de 0.80cm, sans couronnement en type béton, constituées en maçonnerie enduite identique à la construction principale ou en type pierre de l'île suivant la pente naturelle du terrain
- Haies végétales, constituées par des essences acclimatées de type fusain ou troène, à l'exclusion des thuyas, cupressus ou autres résineux non cités,
- Grillages simples ou grillage à moutons, tendus sur piquets métalliques ou en type bois n'excédant pas 1.60 m.
- Les clôtures en type bois sont autorisées ainsi que type PVC et composites.

Les garages ainsi que les portails devront être implantés avec un recul de 4,50m par rapport aux voies et emprises publiques afin d'assurer la sécurité des usagers (sauf si la configuration de la parcelle ne le permet pas).

## ARTICLE UD 2.3 – TRAITEMENT ENVIRONNEMENTAL ET PAYSAGER DES ESPACES NON BATIS ET ABORDS DES CONSTRUCTIONS

### 1 – OBLIGATIONS EN MATIÈRE DE SURFACES NON IMPERMÉABILISÉES OU ÉCO-AMÉNAGEABLES

La partie non construite de la parcelle devra être plantée au minimum sur 1/10$^{ème}$ de la surface totale de la parcelle. Il est conseillé de réaliser cette plantation sous forme de bosquets composé en majorité de feuillus placés au vent dominant.

### 2 – OBLIGATIONS EN MATIÈRE D'ESPACES LIBRES ET DE PLANTATIONS

Les arbres, haies et alignements d'arbres protégés sont repérés sur le document graphique au titre de l'article L 151-23 du Code de l'Urbanisme.

Les plantations existantes doivent être maintenues ou remplacées par des plantations équivalentes, à moins que ce remplacement ne soit pas pertinent d'un point de vue écologique ou paysager (essences invasives, inadaptation au milieu, fermeture d'une fenêtre paysagère, etc.).

Tout espace restant libre doit être convenablement entretenu, afin de ne pas constituer une gêne pour le voisinage. Tout dépôt à l'air libre est notamment interdit. Tout propriétaire à une obligation d'entretien de ses arbres et haies (Article 673 du Code Civil).

Des écrans ou alignement plantés d'arbres peuvent être imposés autour de toute installation autre que l'habitation.

### ARTICLE UD 2.4 – STATIONNEMENT

Le stationnement des véhicules de toute nature, correspondant aux besoins des installations et constructions autorisées dans la zone, doit être assuré en dehors des voies publiques ou privées, par la réalisation d'aires de stationnement sur le terrain propre à l'opération.

La possibilité de stationnement des cycles sera prévue. Les projets portant sur un bâtiment à usage tertiaire ou secondaire constituant principalement un lieu de travail et équipé de places de stationnement destinées aux salariés devront permettre le stationnement sécurisé des vélos, à raison d'un minimum de 2 emplacements pour 200 m² de surface de plancher.

Pour les travaux de réhabilitation, de changement d'affectation et d'extension d'une construction existante à la date d'approbation du PLU, le nombre de places exigé résulte de la différence entre :

- le nombre de places qui serait exigé sur la base du PLU pour la destination de la construction avant l'opération ;
- le nombre de places qui serait exigé sur la base du PLU pour la destination de la construction après l'opération.

Le titre V, chapitre 4 précise les règles applicables en matière de stationnement.

## SECTION III – ÉQUIPEMENTS, RÉSEAUX ET EMPLACEMENTS RÉSERVÉS

### ARTICLE UD 3.1 – DESSERTE PAR LES VOIES PUBLIQUES OU PRIVÉES

Le titre V, chapitre 2 précise les prescriptions relatives aux voies et infrastructures identifiées au plan de zonage.

#### 1 – ACCÈS

Pour être constructible un terrain doit avoir un accès à une voie publique ou privée.

Toutes dispositions permettant une bonne visibilité et assurant la sécurité des usagers des voies publiques et celle des personnes utilisant les accès créés doivent être prises en compte pour le débouché des véhicules sur voie publique ou privée : position, configuration, nombre, etc.

Aucune opération nouvelle ne peut prendre accès depuis les pistes cyclables et les sentiers piétons, ni les emprunter.

Le nombre des accès sur les voies publiques pourra notamment être limité dans l'intérêt de la sécurité. En particulier, lorsque le terrain est desservi par plusieurs voies, les constructions peuvent n'être autorisées que sous réserve que l'accès soit établi sur la voie où la gêne pour la circulation sera la moindre.

Un projet pourra être refusé lorsque l'augmentation des entrées et sorties qu'il engendre sur la voie qui le dessert est incompatible avec la fréquentation ou la configuration de celle-ci.

Dans la mesure du possible, il est recommandé de mutualiser les accès.

#### 2 – VOIE DE CIRCULATION

Les terrains devront être desservis par des voies publiques ou privées répondant à l'importance et à la destination des constructions qui doivent y être édifiées, notamment en ce qui concerne la commodité de la circulation, des accès et des moyens d'approche permettant une lutte efficace contre l'incendie.

Les caractéristiques des voies créées doivent répondre aux critères d'accessibilité de la défense incendie et protection civile. Elles devront permettre le cas échéant l'accès des véhicules de collecte aux lieux de dépôts d'ordures ménagères liés aux constructions.

En cas de création ou de réhabilitation des voies publiques ou privées, la circulation et la sécurité des deux roues, des piétons et des personnes à mobilité réduite devront être pris en compte et assurés.

Les voies doivent présenter des caractéristiques permettant de satisfaire aux exigences de la sécurité, de la défense contre l'incendie et de la protection civile.

Les circulations douces (cheminements piétons et pistes cyclables) devront être prises en compte dans toute ouverture de nouvelle voirie.

Les voies organisées en impasse pour les véhicules motorisés doivent être aménagées de telle sorte que les véhicules puissent aisément faire demi-tour, notamment, le cas échéant, les véhicules de lutte contre l'incendie et d'enlèvement des ordures ménagères.

### 3. COLLECTE DES DÉCHETS MÉNAGERS

Les voies créées ou modifiées devront permettre le cas échéant l'accès des véhicules de collecte aux points de dépôts d'ordures ménagères liés aux constructions. Les locaux et emplacements destinés au stockage des déchets devront être dimensionnés pour permettre le tri et faciliter la collecte des déchets. Leur intégration paysagère et architecturale devra être soignée.

## ARTICLE UD 3.2 – DESSERTE PAR LES RÉSEAUX

### 1 - CONDITIONS DE DESSERTE PAR LES RESEAUX PUBLICS

*Alimentation en eau potable*

Toute construction ou installation nouvelle qui, par sa destination, implique une utilisation d'eau potable, doit obligatoirement être alimentée par branchement à un réseau collectif sous pression présentant des caractéristiques suffisantes. Le raccordement est également obligatoire en cas d'aménagement, de changement d'affectation ou d'extension d'une construction existante de nature à augmenter les besoins en eau potable.

*Assainissement - Eaux usées*

Les constructions devront se conformer au règlement d'assainissement en vigueur, annexé au PLU.

Le branchement par des canalisations souterraines à un réseau collectif d'assainissement est obligatoire pour toutes constructions ou installations engendrant des eaux usées.

En l'absence de réseau collectif, ou d'impossibilité technique de s'y raccorder, les constructions admises devront être équipées d'un dispositif d'assainissement autonome conforme à la réglementation en vigueur. La filière d'assainissement devra être déterminée par une étude spécifique à la parcelle.

L'évacuation des eaux ménagères et effluents non traités dans les fossés et les égouts pluviaux est interdite.

En l'absence de système d'assainissement collectif, un dispositif d'assainissement autonome sera admis, conformément aux dispositions réglementaires en vigueur.

Pour toute nouvelle construction, il est fortement recommandé de prévoir une cuve de récupération des eaux de pluie.

*Réseau électrique*

Toute construction ou installation nouvelle nécessitant l'utilisation d'électricité sera obligatoirement raccordée au réseau public. Les constructions ou installations d'ouvrages techniques du concessionnaire des réseaux, qui ont pour objet la satisfaction d'une mission de service publique, sont réalisées selon la technique définie par ENEDIS. Lorsque les lignes publiques sont enterrées, les branchements privés seront obligatoirement enterrés. Toute construction ou installation nouvelle devra pouvoir être raccordée en souterrain depuis le domaine public.

Dans le cas d'opérations groupées, l'enterrement des réseaux est obligatoire.

Il est recommandé l'utilisation des énergies renouvelables pour l'approvisionnement énergétique des constructions neuves, en fonction des caractéristiques de ces constructions, et sous réserve de la protection des paysages.

## 2 - ASSAINISSEMENT - EAUX PLUVIALES

Les constructions devront se conformer au règlement d'assainissement des eaux pluviales en vigueur, annexé au PLU.

Les techniques destinées à favoriser la gestion des eaux de pluie à la parcelle, telles que le stockage, l'infiltration, ou la réutilisation pour des usages domestiques, sont privilégiées, sauf en cas d'impossibilité technico-économique.

Toute construction ou installation nouvelle doit être raccordée au réseau public d'eaux pluviales lorsque ce dernier dessert le terrain et que le raccordement est techniquement possible.

En l'absence de réseau ou en cas de réseau insuffisant, les aménagements nécessaires au libre écoulement des eaux pluviales (et éventuellement ceux visant à la limitation des débits évacués de la propriété) sont à la charge exclusive du propriétaire qui doit réaliser les dispositifs adaptés à l'opération et au terrain :

- Les aménagements nécessaires au libre écoulement des eaux pluviales ;
- Les mesures prises pour limiter l'imperméabilisation des sols et pour assurer la maîtrise du débit et de l'écoulement des eaux pluviales et de ruissellement ;
- Les installations nécessaires pour assurer la collecte, le stockage éventuel et, en tant que de besoin, le traitement des eaux pluviales et de ruissellement lorsque la pollution qu'elle apporte au milieu aquatique risque de nuire gravement à l'efficacité des dispositifs d'assainissement.

L'évacuation des eaux pluviales dans le réseau d'eaux usées est interdite.

## 3 - INFRASTRUCTURES ET RÉSEAUX DE COMMUNICATIONS ÉLECTRONIQUES

Les constructions, travaux, installations et aménagements réalisés dans la zone devront permettre aux futures constructions qui y sont liées de bénéficier d'un raccordement aux infrastructures et réseaux de communications électroniques existants à proximité.

Lorsqu'une nouvelle voie est créée, il sera laissé en attente des fourreaux permettant un raccordement ultérieur aux infrastructures et réseaux de communications électroniques dont le déploiement est prévu ou envisagé à l'horizon de 15 ans à compter de la date de création de la voie.