ConveyOne

PAQUETE DE FABRICACIÓN Y MONTAJE

Proyecto LBP530-18 — 4 líneas × (CV-LBP-5000 + CV-GT-800)

Transportadores de acumulación banda modular Movex 530 LBP / GT · 18 in · paso 15

CONTENIDO	conjuntos con secciones · planos de fabricación por pieza · ejes y rodillo · manuales de partes
COMPLEMENTOS DIGITALES	DXF de corte láser 1:1 por pieza (dxf_lbp530_5m/ · dxf_lbp530_gt08/) + BOM CSV
NUMERACIÓN ÚNICA	ÍTEM (BOM = globos) · LBD/GTD-nn corte · LB/GT-nn vistas · LBP530-EJ-nn ejes · GA-nn conjuntos
ORIGEN	modelo paramétrico gen_lbp530.mjs (capa user) — regenerado completo en UNA corrida
FECHA DE LA CORRIDA	2026-08-12

Los ÍTEM de los globos del manual y del GA son los del BOM: una sola numeración en todo el proyecto.

Toda lámina se genera del modelo 3D y se verifica visualmente antes de entregar (célula de diseño ConveyOne).

ÍNDICE DEL PAQUETE

SECCIÓN	CÓDIGOS	PÁGINAS
CV-LBP-5000 — plano de conjunto + SECCIONES A-A/B-B	LBP530-GA-01	3 – 4
CV-LBP-5000 — planos de fabricación por pieza (LB-01…13)	LB-nn	5 – 20
CV-GT-800 — plano de conjunto + SECCIONES A-A/B-B	LBP530-GA-02	21 – 22
CV-GT-800 — planos de fabricación por pieza (GT-01…11)	GT-nn	23 – 36
Familia de ejes y rodillo de retorno (tornería)	LBP530-EJ-01…04	37 – 40
CV-LBP-5000 — manual de partes y montaje	boletín CV-MP-01	41 – 55
CV-GT-800 — manual de partes y montaje	boletín CV-MP-02	56 – 70

Total: 70 páginas · generado 2026-08-12

PLANO DE CONJUNTO — CV-LBP-5000

CV-LBP-5000 · Movex 530 LBP 18 in × 5.0 m

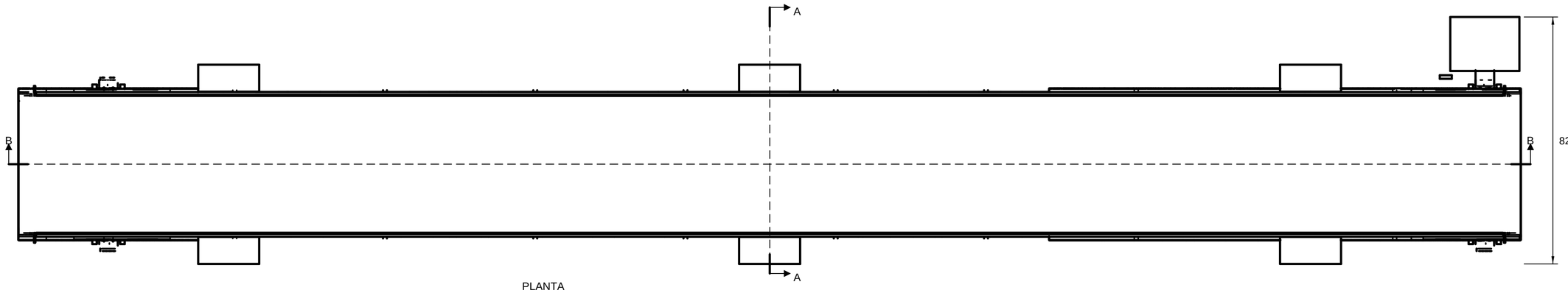

PLANTA

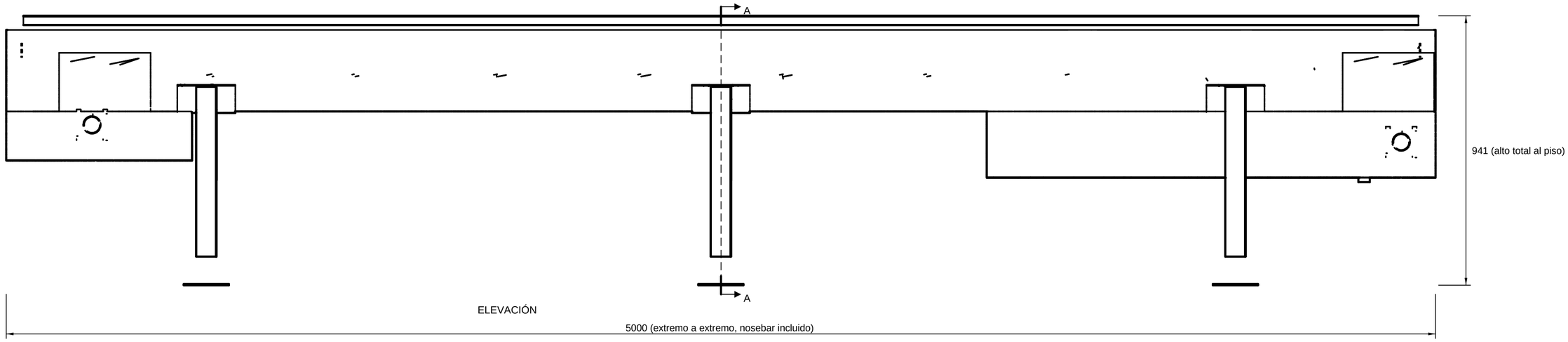

ELEVACIÓN

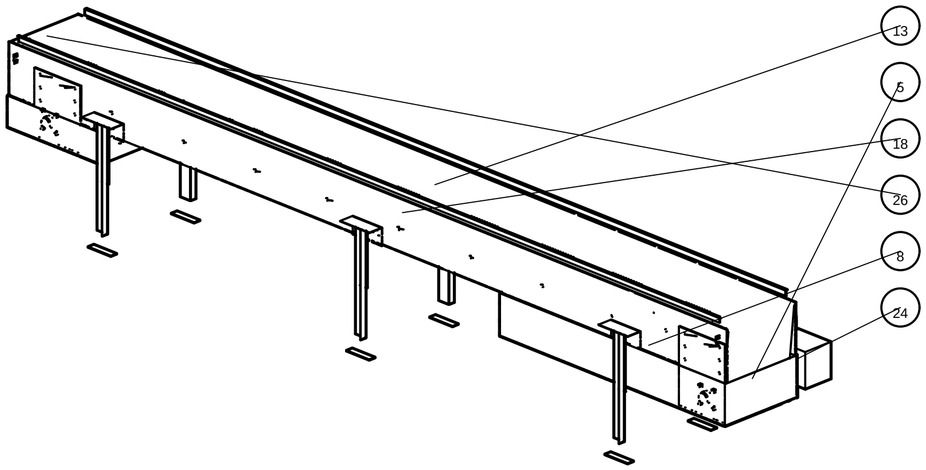

ISOMÉTRICA (referencia)

Despiece completo: bom_lbp530_5m.csv (17 fabricadas · 16 compradas) — los ÍTEM de los globos son los del BOM y el Manual de Partes (boletín CV-MP-01).
Cotas medidas de la proyección del modelo paramétrico — no transcritas.
Altura de faja ajustable por niveladores de soporte. Terminación: PINTADO RAL 7035.

SOLDADURA (GMAW (MIG) ER70S-6 Ø1.0 — alternativa SMAW E7018 · AWS D1.1 — inspección visual 100%):
· Orejas 120×60×4 -> travesaño TR_S: filete 3 ×40 doble cara (taller; conjunto APERNADO 2×M6/extremo)
· Clips ángulo 30×30×3 -> portacarril: 2 cordones 25×3 (taller; conjunto APERNADO 2×M6/lado)
· Clips ángulo 40×40×4 -> cabezal porta-nosebar: filete 3 perimetral (taller; APERNADO 2×M6/extremo)
· Columna soporte -> placa piso B_004A: filete 4 perimetral (SOPORTE A PISO: permitido)
· Retención de cabezales del rodillo de retorno: 3 puntos esmerilados a ras (LBP530-EJ-04)
· mechas, cabezales, travesaños, portacarriles, brackets y guardas van APERNADOS — sin soldadura en obra; retocar RAL 7035 tras soldar en taller

ConveyOne CAD · DISEÑO CAPA USER ISO 5457 · 7200 · 129 · 5456-2	DESIGNACIÓN CONJUNTO GENERAL CV-LBP-5000		ESCALA según vista	
	PROYECTO LBP530-18 · Conveyone	FUENTE gen_lbp530.mjs — capa user	FORMATO A2	LÁMINA 1 / 1
PROYECCIÓN — PRIMER DIEDRO	VERIFICACIÓN DE ESCALA COTAS AUTO-MEDIDAS DEL MODELO	CONJUNTO 1	FECHA 2026-08-12	UNIDADES mm
	NOTA banda Movex 530 LBP 18 in · paso 15 — ver bom_lbp530_5m.csv		Nº DE PLANO LBP530-GA-01	

SECCIONES — CV-LBP-5000

CV-LBP-5000 · Movex 530 LBP 18 in × 5.0 m

SECCIÓN B-B — longitudinal por el plano medio · ESC 1:10.6

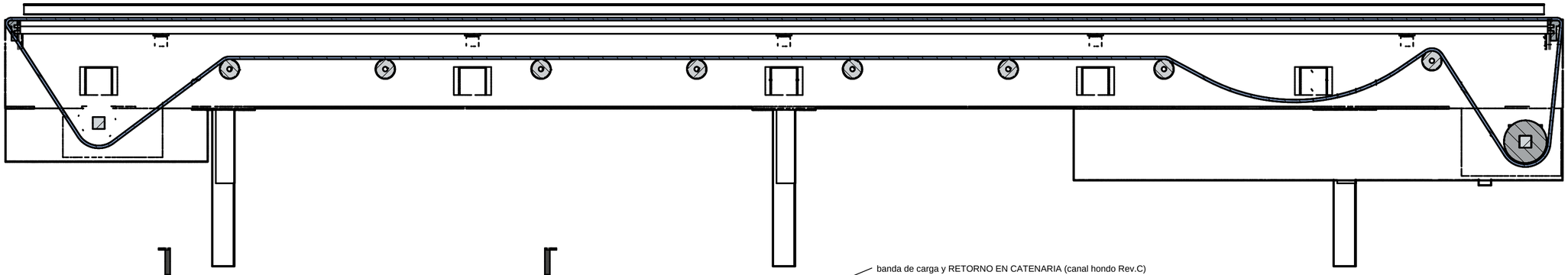

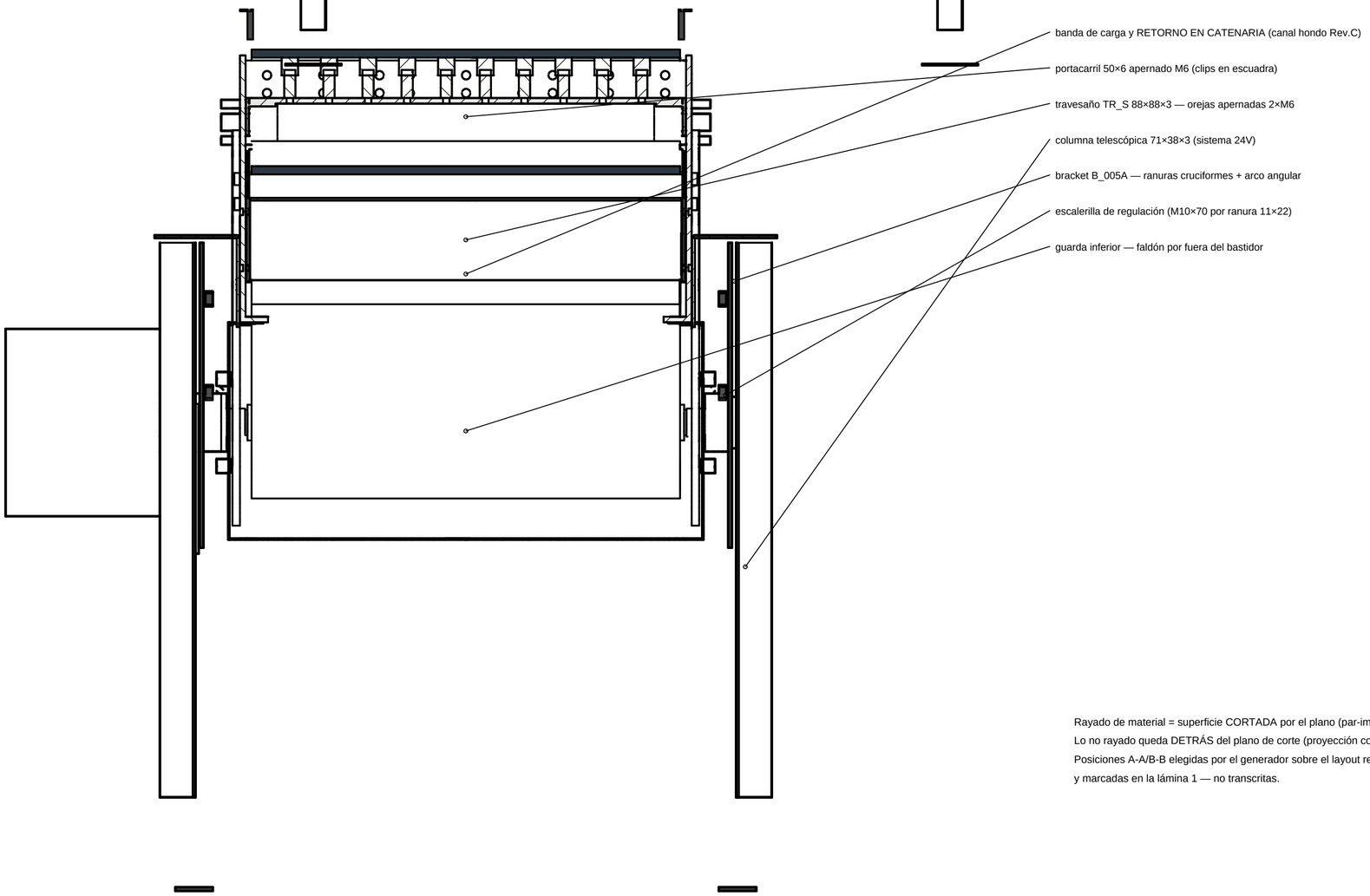

SECCIÓN A-A — transversal por portacarril (x=2501) · ESC 1:4.0

Rayado de material = superficie CORTADA por el plano (par-impar por pieza).
Lo no rayado queda DETRÁS del plano de corte (proyección completa).
Posiciones A-A/B-B elegidas por el generador sobre el layout real
y marcadas en la lámina 1 — no transcritas.

ConveyOne CAD · DISEÑO CAPA USER ISO 5457 · 7200 · 129 · 5456-2	DESIGNACIÓN SECCIONES CV-LBP-5000		ESCALA según vista	
	PROYECTO LBP530-18 · Conveyone	FUENTE gen_lbp530.mjs — capa user	FORMATO A2	LÁMINA 1 / 1
PROYECCIÓN — PRIMER DIEDRO	VERIFICACIÓN DE ESCALA CORTES DEL MODELO 3D — no dibujados a mano	CONJUNTO 1	FECHA 2026-08-12	UNIDADES mm
	NOTA A-A por portacarril · B-B plano medio — ver lámina 1 (LBP530-GA-01)		Nº DE PLANO LBP530-GA-01 · 2/2	

PLANOS DE FABRICACIÓN

CV-LBP-5000 · MOVEX 530 LBP 18 IN × 5.0 M

ENSAMBLE	lbp530_5m.json (formato foto3d-cad, capa user)
PIEZAS TOTALES	96
ÍTEMS DISTINTOS	29
PLANOS DE FABRICACIÓN	13 (LB-01 … LB-13)
NORMALIZADAS / CONJUNTOS	13
NORMA DE LÁMINAS	ISO 5457 (marco) · 7200 (cajetín) · 129 (cotas) · 5456-2 (1er diedro)
TOLERANCIA GENERAL	ISO 2768-mK salvo indicación; ajustes por asiento en cada plano
UNIDADES	mm · proyección primer diedro
FECHA	2026-08-12

ConveyOne — Célula de Diseño · modelo paramétrico (capa user), no medición.

Verificar dimensiones nominales con la unidad real antes de cortar/mecanizar.

DESPIECE / LISTA DE MATERIALES (1/2)

ÍTEM	DESIGNACIÓN	CANT	TIPO	MATERIAL / NORMA	PLANO
12	FAB · Placa lateral libre PL6 L=5000	1	FABRICADA	Acero S275JR	LB-01
13	FAB · Placa lateral motriz PL6 L=5000	1	FABRICADA	Acero S275JR	LB-02
15	FAB · Rodillo retorno Ø63.5 — tubo A513 Ø63,5×3,0 + 2 cabezales torneados asiento Ø35 H7 + seeger DIN 472-35 · eje muerto Ø15 SAE1045 roscado M8 — plano LBP530-EJ-04	8	FABRICADA	POR DEFINIR — tubo de acero, espesor sin declarar	LBP530-EJ-04
28	NORM · Rodillos LBP Ø12.2 POM rojo (97 filas × 12)	1	NORMALIZADA	Rodillos LBP Ø12.2 POM rojo (97 filas × 12)	—
1	FAB · Bracket soporte B_005A 24V (cruciformes + arco angular)	6	FABRICADA	Acero	LB-03
2	FAB · Cabezal porta-nosebar descarga PL6 470×90	1	FABRICADA	Acero	LB-04
3	FAB · Cabezal porta-nosebar entrada PL6 470×90	1	FABRICADA	Acero	LB-05
4	FAB · Columna soporte 24V ángulo 71×38×3 + placa piso B_004A (soldada)	6	FABRICADA	Acero	LB-06
5	FAB · EJE MOTRIZ cuadrado 38.1 — L=681 (muñones Ø30 h6)	1	FABRICADA	Acero	LBP530-EJ-01
6	FAB · EJE TENSOR cuadrado 38.1 — L=566 (muñones Ø30 h6)	1	FABRICADA	Acero	LBP530-EJ-02
7	FAB · Escalerilla telescópica 60×4 (ranuras 11×22 — ajuste de altura)	6	FABRICADA	Acero	LB-07
8	FAB · Guarda inferior motriz — artesa U chapa 1.5	1	FABRICADA	Acero	LB-08
9	FAB · Guarda inferior tensor — artesa U chapa 1.5	1	FABRICADA	Acero	LB-09
10	FAB · Mecha porta-chumacera PL8 motriz 320×422	2	FABRICADA	Acero	LB-10
11	FAB · Mecha porta-chumacera PL8 tensor 320×362	2	FABRICADA	Acero	LB-11
14	FAB · Portacarril 50×6 con clips (apernado M6 al alma)	5	FABRICADA	Acero	LB-12
16	FAB · Travesaño TR_S 24V — C 88×88×3, orejas apernadas	5	FABRICADA	Acero S275JR	LB-13
18	NORM · Banda Movex 530 LBP 18 in — lazo 10.95 m	1	NORMALIZADA	Banda Movex 530 LBP 18 in — lazo 10.95 m	—
19	NORM · Chumacera UCF206 Ø30	4	NORMALIZADA	Chumacera UCF206 Ø30	—
20	NORM · Collarín P21703Y (fija el sprocket central)	2	NORMALIZADA	Collarín P21703Y (fija el sprocket central)	—
21	NORM · Collarín P21703Y (referencia eje tensor)	2	NORMALIZADA	Collarín P21703Y (referencia eje tensor)	—
22	NORM · Guía de apoyo: pletina 12×30 + BAR CAP 17.53×19.05	10	NORMALIZADA	Guía de apoyo: pletina 12×30 + BAR CAP 17.53×19.05 (P101203-	—
23	NORM · Guía lateral conical rail L 1¼ in + escuadras	2	NORMALIZADA	Guía lateral conical rail L 1¼ in (P12501C) + escuadras	—
24	NORM · Motorreductor NMRV-P 075 FA 1/30 PAM 80B14 eje hueco Ø30 H8 + motor 0,55 kW 80A-4 (46 rpm · 89 Nm · fs 2,8) + brazo de torque	1	NORMALIZADA	Motorreductor NMRV-P 075 FA 1/30 PAM 80B14 eje hueco Ø30 H8	—
—	NORM · Nosebar descarga 18 in (3× K6 in, montaje IDLER=acumulación) — P22868 — nosebar 530 LBP h19 C/RODAMIENTOS, L=6 in, 6 forai, BluLub (cotización)	1	NORMALIZADA	Nosebar descarga 18 in (3× K6 in, montaje IDLER=acumulación)	—
—	NORM · Nosebar entrada 18 in (3× K6 in, montaje IDLER=acumulación) — P22868 — nosebar 530 LBP h19 C/RODAMIENTOS, L=6 in, 6 forai, BluLub (cotización)	1	NORMALIZADA	Nosebar entrada 18 in (3× K6 in, montaje IDLER=acumulación)	—

DESPIECE / LISTA DE MATERIALES (2/2)

ÍTEM	DESIGNACIÓN	CANT	TIPO	MATERIAL / NORMA	PLANO
27	NORM · Rodamiento 6202-2RS sellado	16	NORMALIZADA	Rodamiento 6202-2RS (15×35×11) sellado	—
29	NORM · Sprocket P158808YF moldeado Z-32, bore cuadrado 1.5 in, grano M8 (cotización 26012937)	5	NORMALIZADA	Sprocket P158808YF moldeado Z-32, bore cuadrado 1.5 in, gran	—
30	NORM · Sprocket Z32 loco (flotante +0.4/+0.3, grano suelto)	2	NORMALIZADA	Sprocket Z32 loco (flotante +0.4/+0.3, grano suelto)	—

TIPS DE FA
- Verificar barr
- Pegar siempr
- Las marcas
- Importar est

DESARROLLO DE CHAPA — BA = ang (R + K·t), fibra neutra por factor K

ESPESOR DE CHAPA e = 6 mm (constante en toda la pieza)

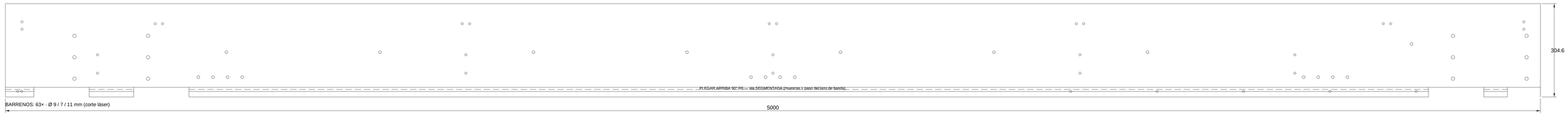

ConveyOne CAD · DISEÑO CAPA USER ISO 9001 · TÜV · CE · IVDA 2	DENOMINACIÓN FAB · Placa lateral libre PL6 L=5000 — DESARROLLO		ESCALA 1:5
	PROYECTO CV-LBP-5000 · MOVEX 530 LBP 18 IN + 5.0...	FUENTE chapa plegada — capa user	FORMATO A0 / LÁMINA 1 / 1
PROYECCIÓN — PRIMER DIEDRO	VERIFICACIÓN DE ESCALA CAD EN MM (CAPA USER)	PLIEGUES 1	FECHA 2026-08-12 / UNIDADES mm
	NOTA Material: Acero S275JR · tol. gral. ISO 2768-mK		Nº DE PLANO LB-01

TIPS DE FA
- Verificar barr
- Pegar siempr
- Las marcas
- Importar en

DESARROLLO DE CHAPA — BA = ang (R + K·t), fibra neutra por factor K

ESPESOR DE CHAPA e = 6 mm (constante en toda la pieza)

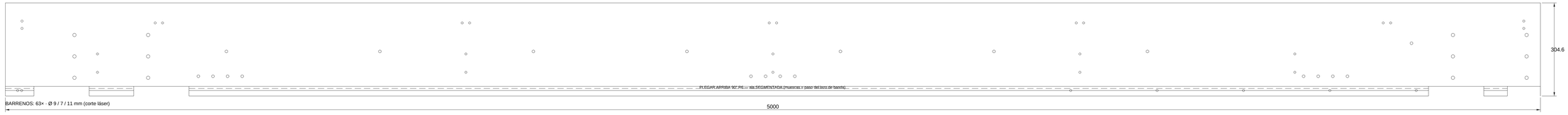

ConveyOne CAD · DISEÑO CAPA USER ISO 9001 · TÜV · CE · IVDA 2	DENOMINACIÓN FAB · Placa lateral motriz PL6 L=5000 — DESARROLLO		ESCALA 1:5
	PROYECTO CV-LBP-5000 · MOVEX 530 LBP 18 IN + 5.0...	FUENTE chapa plegada — capa user	FORMATO A0 / LÁMINA 1 / 1
PROYECCIÓN — PRIMER DIEDRO	VERIFICACIÓN DE ESCALA CAD EN MM (CAPA USER)	PLIEGUES 1	FECHA 2026-08-12 / UNIDADES mm
	NOTA Material: Acero S275JR · tol. gral. ISO 2768-mK		Nº DE PLANO LB-02

DESARROLLO DE CHAPA — BA = ang·(R + K·t), fibra neutra por factor K

ESPESOR DE CHAPA e = 3 mm (constante en toda la pieza)

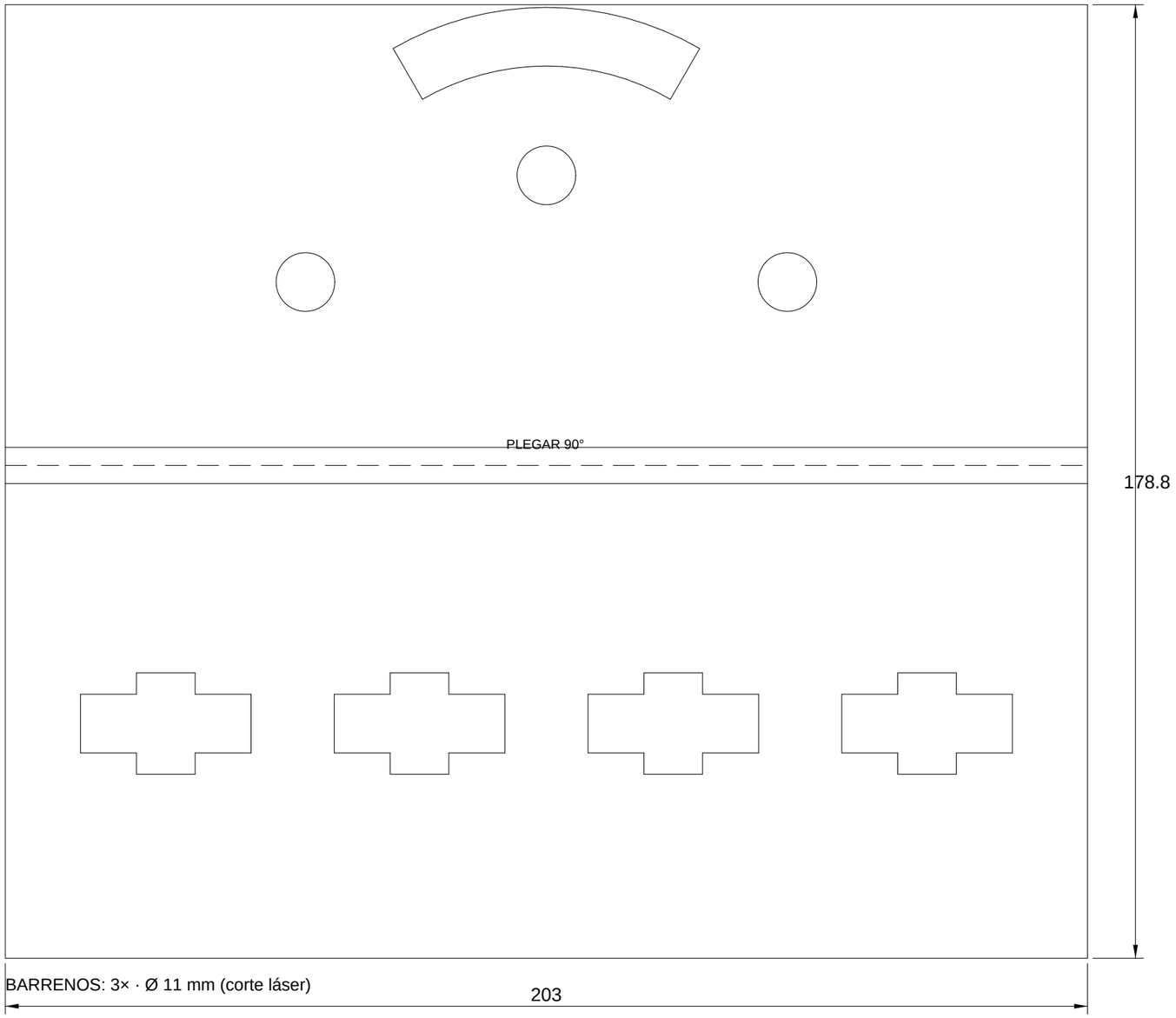

BARRENOS: 3× · Ø 11 mm (corte láser)

TIPS DE FA

· Ranuras CRU

· Plegar despu

ConveyOne CAD · DISEÑO CAPA USER ISO 5457 · 7200 · 129 · 5456-2	DESIGNACIÓN FAB · Bracket soporte B_005A 24V (cruciformes + arco angular) — DESARROLLO		ESCALA 1:1	
	PROYECTO CV-LBP-5000 · MOVEX 530 LBP 18 IN × 5.0…	FUENTE chapa plegada — capa user	FORMATO A3	LÁMINA 1 / 1
PROYECCIÓN — PRIMER DIEDRO	VERIFICACIÓN DE ESCALA CAD EN MM (CAPA USER)	PLIEGUES 1	FECHA 2026-08-12	UNIDADES mm
	NOTA Material: Acero · tol. gral. ISO 2768-mK		Nº DE PLANO LB-03	

TIPS DE FA
· Lagrilla 18×
· Tuercas M8 v

DESARROLLO DE CHAPA — BA = ang·(R + K·t), fibra neutra por factor K

ESPESOR DE CHAPA e = 6 mm (constante en toda la pieza)

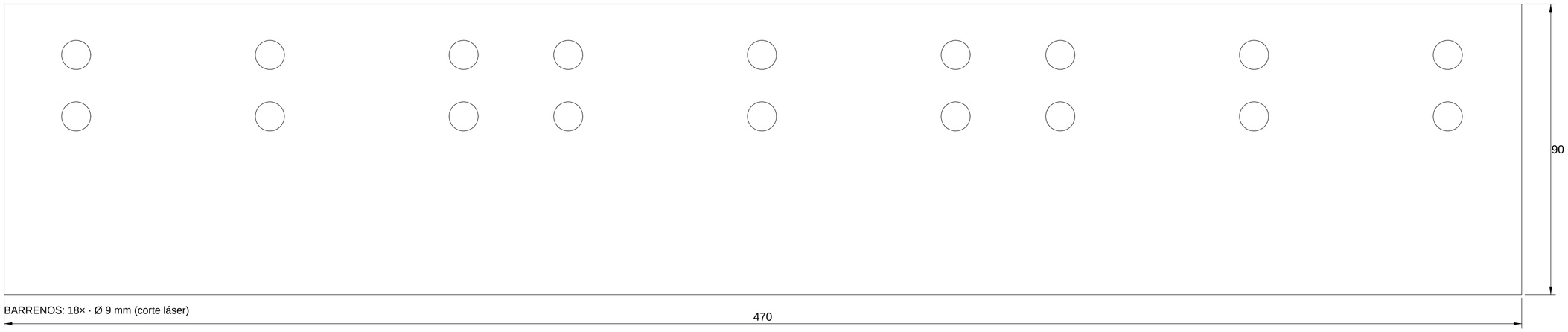

BARRENOS: 18× · Ø 9 mm (corte láser)

ConveyOne CAD · DISEÑO CAPA USER ISO 5457 · 7200 · 129 · 5456-2	DESIGNACIÓN FAB · Cabezal porta-nosebar descarga PL6 470×90 — DESARROLLO		ESCALA 1:1
	PROYECTO CV-LBP-5000 · MOVEX 530 LBP 18 IN × 5.0…	FUENTE chapa plegada — capa user	FORMATO A2 / LÁMINA 1 / 1
PROYECCIÓN — PRIMER DIEDRO	VERIFICACIÓN DE ESCALA CAD EN MM (CAPA USER)	PLIEGUES 0	FECHA 2026-08-12 / UNIDADES mm
	NOTA Material: Acero · tol. gral. ISO 2768-mK		Nº DE PLANO LB-04

TIPS DE FA
· Lengrilla 18×
· Tuercas M8 v

DESARROLLO DE CHAPA — BA = ang·(R + K·t), fibra neutra por factor K

ESPESOR DE CHAPA e = 6 mm (constante en toda la pieza)

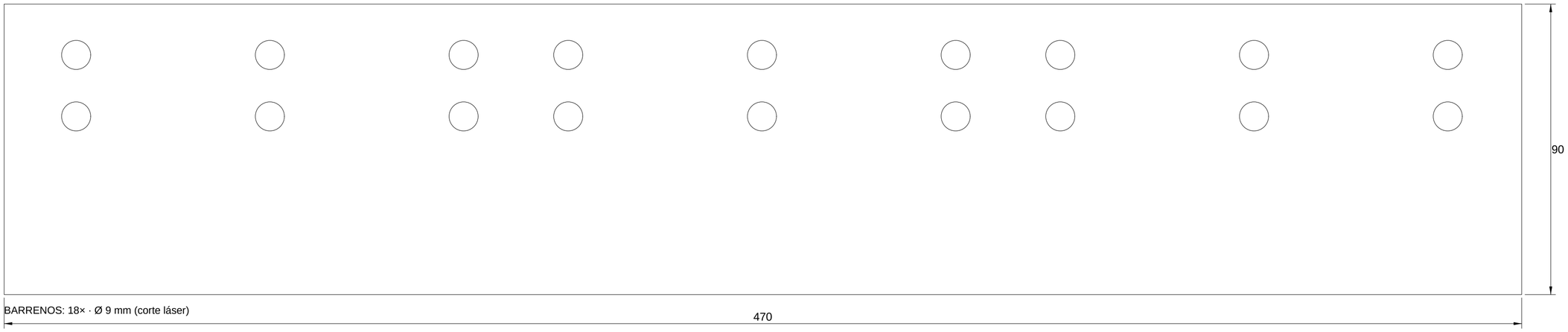

BARRENOS: 18× · Ø 9 mm (corte láser)

ConveyOne CAD · DISEÑO CAPA USER ISO 5457 · 7200 · 129 · 5456-2	DESIGNACIÓN FAB · Cabezal porta-nosebar entrada PL6 470×90 — DESARROLLO		ESCALA 1:1
	PROYECTO CV-LBP-5000 · MOVEX 530 LBP 18 IN × 5.0…	FUENTE chapa plegada — capa user	FORMATO A2 / LÁMINA 1 / 1
PROYECCIÓN — PRIMER DIEDRO	VERIFICACIÓN DE ESCALA CAD EN MM (CAPA USER)	PLIEGUES 0	FECHA 2026-08-12 / UNIDADES mm
	NOTA Material: Acero · tol. gral. ISO 2768-mK		Nº DE PLANO LB-05

TIPS DE FA

· Soldar placa

· No pintar el ir

DESARROLLO DE CHAPA — BA = ang·(R + K·t), fibra neutra por factor K

ESPESOR DE CHAPA e = 4 mm (constante en toda la pieza)

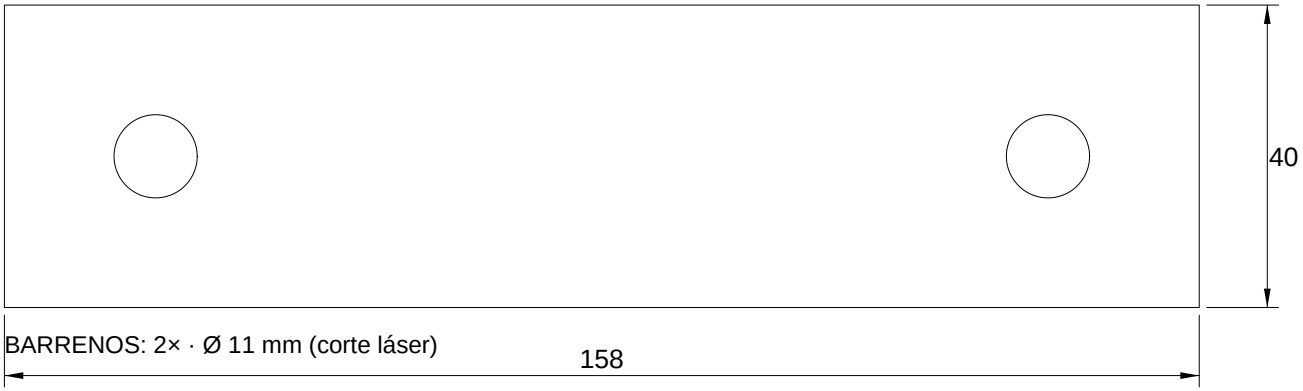

BARRENOS: 2× · Ø 11 mm (corte láser)

ConveyOne CAD · DISEÑO CAPA USER ISO 5457 · 7200 · 129 · 5456-2	DESIGNACIÓN FAB · Columna soporte 24V ángulo 71×38×3 + placa piso B_004A (soldada) — DESARROLLO		ESCALA 1:1
	PROYECTO CV-LBP-5000 · MOVEX 530 LBP 18 IN × 5.0…	FUENTE chapa plegada — capa user	FORMATO A4 / LÁMINA 1 / 1
PROYECCIÓN — PRIMER DIEDRO	VERIFICACIÓN DE ESCALA CAD EN MM (CAPA USER)	PLIEGUES 0	FECHA 2026-08-12 / UNIDADES mm
	NOTA Material: Acero · tol. gral. ISO 2768-mK		Nº DE PLANO LB-06

DESARROLLO DE CHAPA — BA = ang·(R + K·t), fibra neutra por factor K

ESPESOR DE CHAPA e = 4 mm (constante en toda la pieza)

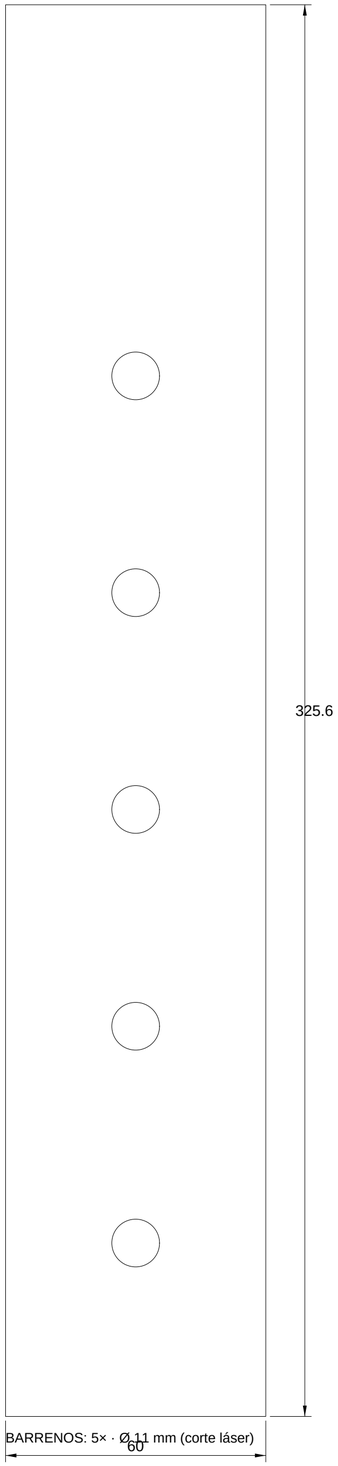

TIPS DE FA

· Repabar TOD

ConveyOne CAD · DISEÑO CAPA USER ISO 5457 · 7200 · 129 · 5456-2	DESIGNACIÓN FAB · Escalerilla telescópica 60×4 (ranuras 11×22 — ajuste de altura) — DESARROLLO		ESCALA 1:1	
	PROYECTO CV-LBP-5000 · MOVEX 530 LBP 18 IN × 5.0…	FUENTE chapa plegada — capa user	FORMATO A2	LÁMINA 1 / 1
PROYECCIÓN — PRIMER DIEDRO	VERIFICACIÓN DE ESCALA CAD EN MM (CAPA USER)	PLIEGUES 0	FECHA 2026-08-12	UNIDADES mm
	NOTA Material: Acero · tol. gral. ISO 2768-mK		Nº DE PLANO LB-07	

TIPS DE FA
- Pulsar la ate
- Presentar sol

DESARROLLO DE CHAPA — BA = ang·(R + K·t), fibra neutra por factor K

ESPESOR DE CHAPA e = 1.5 mm (constante en toda la pieza)

BARRENOS: 24× · Ø 7 / 8 / 48 mm (corte láser)

ConveyOne CAD · DISEÑO CAPA USER ISO 9001 · TÜV · 2.29 · 5456-2	DENOMINACIÓN FAB · Guarda inferior motriz — artesa U chapa 1.5 — DESARROLLO		ESCALA 1:2
	PROYECTO CV-LBP-5000 · MOVEX 530 LBP 18 IN + 5.0 …	FUENTE chapa plegada — capa user	FORMATO A0 · LÁMINA 1 / 1
PROYECCIÓN — PRIMER DIEDRO	VERIFICACIÓN DE ESCALA CAD EN MM (CAPA USER)	PLIEGUES 4	FECHA 2026-08-12 · UNIDADES mm
	NOTA Material: Acero · tol. gral. ISO 2768-mK		Nº DE PLANO LB-08

DESARROLLO DE CHAPA — BA = ang·(R + K·t), fibra neutra por factor K

ESPESOR DE CHAPA e = 1.5 mm (constante en toda la pieza)

BARRENOS: 16× · Ø 7 / 8 / 48 mm (corte láser)

TIPS DE FA

- Plegar la arte
- Presentar sol

ConveyOne CAD · DISEÑO CAPA USER ISO 9457 · 7200 · 129 · 5456-2	DESIGNACIÓN FAB · Guarda inferior tensor — artesa U chapa 1.5 — DESARROL…		ESCALA 1:2
	PROYECTO CV-LBP-5000 · MOVEX 530 LBP 18 IN × 5.0…	FUENTE chapa plegada — capa user	FORMATO A1 / LÁMINA 1 / 1
PROYECCIÓN — PRIMER DIEDRO	VERIFICACIÓN DE ESCALA CAD EN MM (CAPA USER)	PLIEGUES 4	FECHA 2026-08-12 / UNIDADES mm
	NOTA Material: Acero · tol. gral. ISO 2768-mK		Nº DE PLANO LB-09

TIPS DE FA
- ESCARIAR e
- Presentar AP
- Roscar M6 de

DESARROLLO DE CHAPA — BA = ang·(R + K·t), fibra neutra por factor K

ESPESOR DE CHAPA e = 8 mm (constante en toda la pieza)

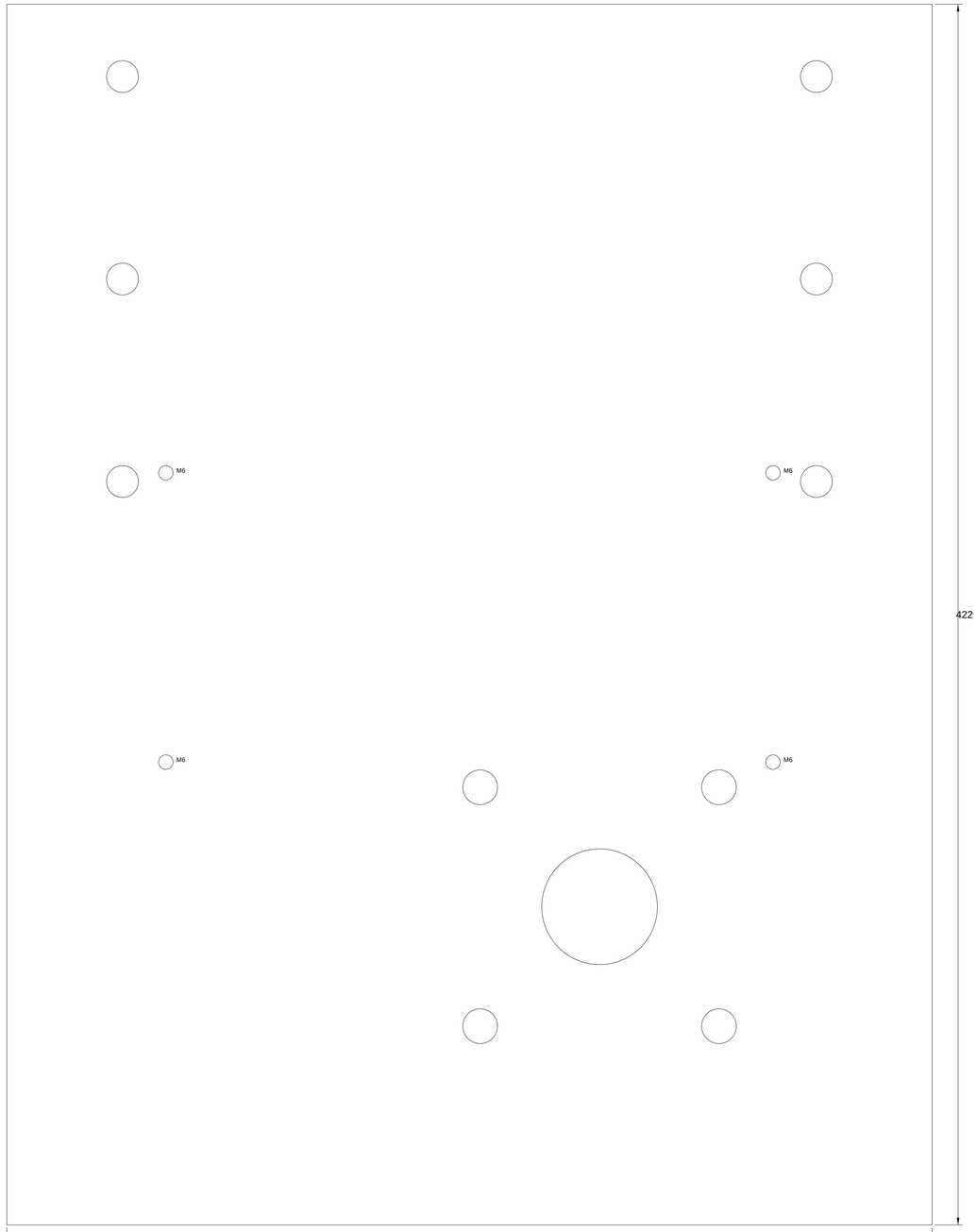

BARRENOS: 15× · Ø 40 / 12 / 5 / 11 mm (corte láser)

ROSCAR: 4× M6 (broca en plano)

ConveyOne CAD · DISEÑO CAPA USER ISO 9457 · 7200 · 129 · 5456-2	DESIGNACIÓN FAB · Mecha porta-chumacera PL8 motriz 320×422 — DESARROLLO		ESCALA 1:1
	PROYECTO CV-LBP-5000 · MOVEX 530 LBP 18 IN × 5.0…	FUENTE chapa plegada — capa user	FORMATO A1 · LÁMINA 1 / 1
PROYECCIÓN — PRIMER DIEDRO	VERIFICACIÓN DE ESCALA CAD EN MM (CAPA USER)	PLIEGUES 0	FECHA 2026-08-12 · UNIDADES mm
	NOTA Material: Acero · tol. gral. ISO 2768-mK		Nº DE PLANO LB-10

TIPS DE FA
- ESCARIAR e
- Presentar AP
- Roscar M6 de

DESARROLLO DE CHAPA — BA = ang·(R + K·t), fibra neutra por factor K

ESPESOR DE CHAPA e = 8 mm (constante en toda la pieza)

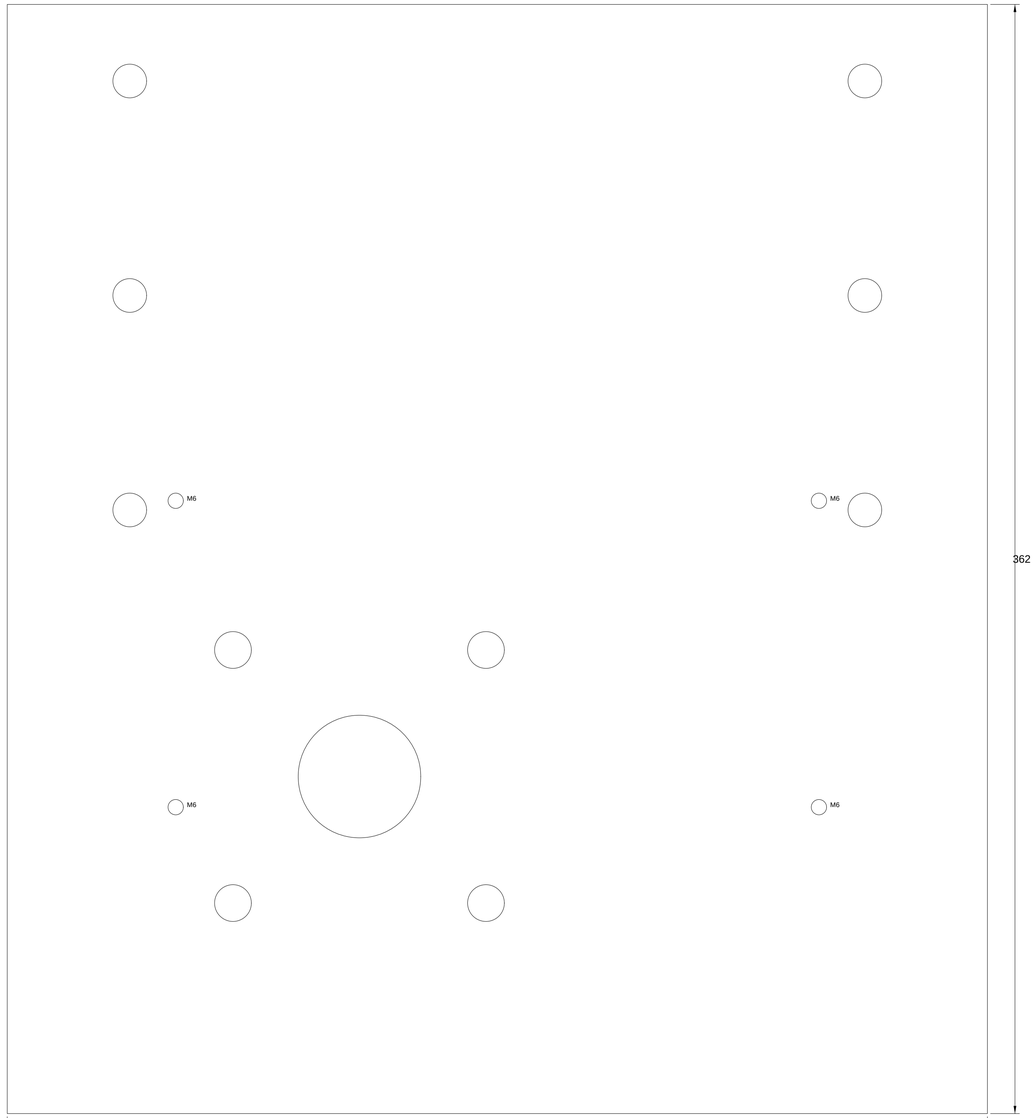

BARRENOS: 15× · Ø 40 / 12 / 5 / 11 mm (corte láser)

ROSCAR: 4× M6 (broca en plano)

ConveyOne CAD · DISEÑO CAPA USER ISO 9457 · 7200 · 129 · 5456-2	DESIGNACIÓN FAB · Mecha porta-chumacera PL8 tensor 320×362 — DESARROLLO		ESCALA 1:1
	PROYECTO CV-LBP-5000 · MOVEX 530 LBP 18 IN × 5.0…	FUENTE chapa plegada — capa user	FORMATO A1 / LÁMINA 1 / 1
PROYECCIÓN — PRIMER DIEDRO	VERIFICACIÓN DE ESCALA CAD EN MM (CAPA USER)	PLIEGUES 0	FECHA 2026-08-12 / UNIDADES mm
	NOTA Material: Acero · tol. gral. ISO 2768-mK		Nº DE PLANO LB-11

TIPS DE FA
· Soldar los clip
· La cara supe

DESARROLLO DE CHAPA — BA = ang·(R + K·t), fibra neutra por factor K

ESPESOR DE CHAPA e = 6 mm (constante en toda la pieza)

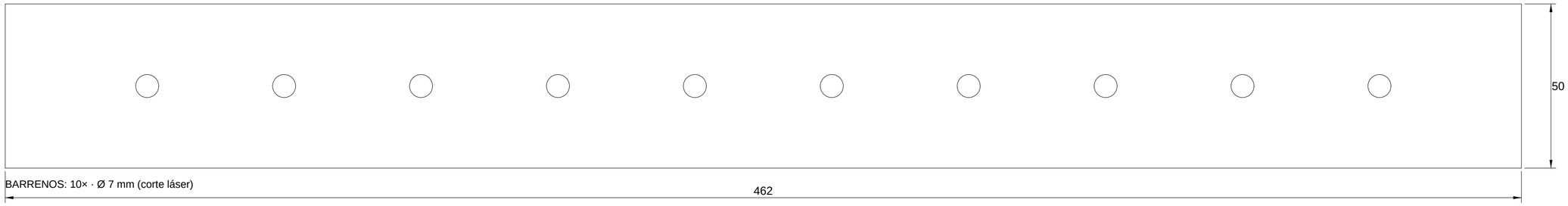

ConveyOne CAD · DISEÑO CAPA USER ISO 5457 · 7200 · 129 · 5456-2	DESIGNACIÓN FAB · Portacarril 50×6 con clips (apernado M6 al alma) — DESARROLLO		ESCALA 1:1
	PROYECTO CV-LBP-5000 · MOVEX 530 LBP 18 IN × 5.0…	FUENTE chapa plegada — capa user	FORMATO A2 / LÁMINA 1 / 1
PROYECCIÓN — PRIMER DIEDRO	VERIFICACIÓN DE ESCALA CAD EN MM (CAPA USER)	PLIEGUES 0	FECHA 2026-08-12 / UNIDADES mm
	NOTA Material: Acero · tol. gral. ISO 2768-mK		Nº DE PLANO LB-12

TIPS DE FA
· Perfil C en 2
· Orejas: pieza

DESARROLLO DE CHAPA — BA = ang·(R + K·t), fibra neutra por factor K

ESPESOR DE CHAPA e = 3 mm (constante en toda la pieza)

ConveyOne CAD · DISEÑO CAPA USER ISO 5457 · 7200 · 129 · 5456-2	DESIGNACIÓN FAB · Travesaño TR_S 24V — C 88×88×3, orejas apernadas — DESARROLLO		ESCALA 1:1
	PROYECTO CV-LBP-5000 · MOVEX 530 LBP 18 IN × 5.0…	FUENTE chapa plegada — capa user	FORMATO A2 · LÁMINA 1 / 1
PROYECCIÓN — PRIMER DIEDRO	VERIFICACIÓN DE ESCALA CAD EN MM (CAPA USER)	PLIEGUES 2	FECHA 2026-08-12 · UNIDADES mm
	NOTA Material: Acero S275JR · tol. gral. ISO 2768-mK		Nº DE PLANO LB-13

PLANO DE CONJUNTO — CV-GT-800

CV-GT-800 · Movex 530 GT (friction top) 18 in × 0.8 m

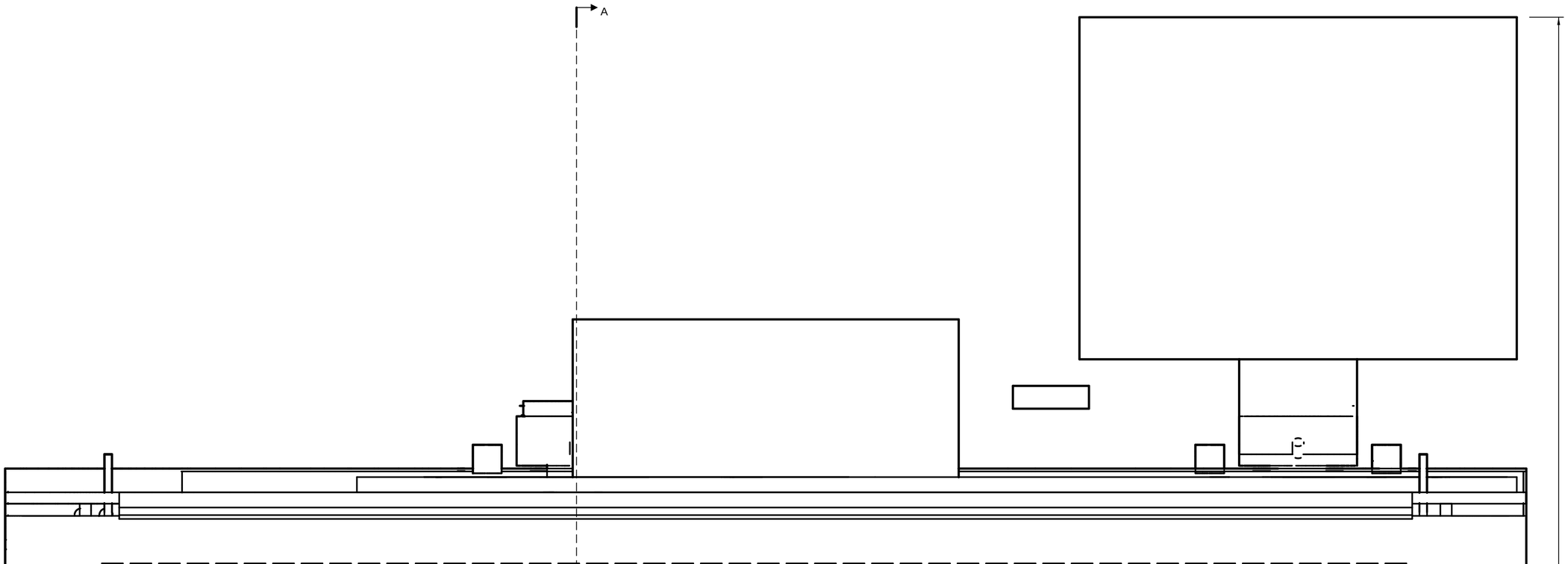

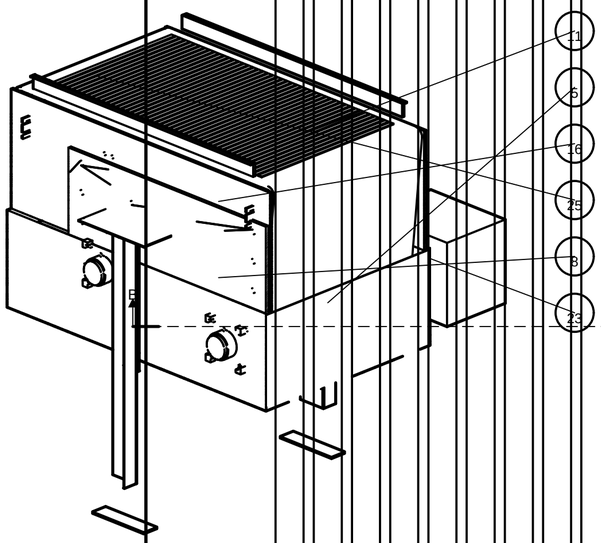

ISOMÉTRICA (referencia)

Despiece completo: bom_lbp530_gt08.csv (15 fabricadas · 16 compradas) — los ÍTEM de los globos son los del BOM y el Manual de Partes (boletín CV-MP-02).
Cotas medidas de la proyección del modelo paramétrico — no transcritas.
Altura de faja ajustable por niveladores de soporte. Terminación: PINTADO RAL 7035.

SOLDADURA (GMAW (MIG) ER70S-6 Ø1.0 — alternativa SMAW E7018 · AWS D1.1 — inspección visual 100%):
· Orejas 120×60×4 -> travesaño TR_S: filete 3 ×40 doble cara (taller; conjunto APERNADO 2×M6/extremo)
· Clips ángulo 30×30×3 -> portacarril: 2 cordones 25×3 (taller; conjunto APERNADO 2×M6/lado)
· Clips ángulo 40×40×4 -> cabezal/porta-noseba: filete 3 perimetral (taller; APERNADO 2×M6/extremo)
· Columna soporte -> placa piso B_004A: filete 4 perimetral (SOPORTE A PISO; permitido)
· Retención de cabezales del rodillo de retorno: 3 puntos esmerilados a ras (LBP530-EJ-04)
· mechas, cabezales, travesaños, portacarriles, brackets y guardas van APERNADOS — sin soldadura en obra; retocar RAL 7035 tras soldar en taller

ConveyOne CAD - DISEÑO CAPA USER ISO 457 - 7200 - L19 - 5456-2 PROYECCIÓN — PRIMER DIEDRO	DESIGNACIÓN: CONJUNTO GENERAL CV-GT-800		ESCALA: según vista
	PROYECTO: LBP530-18 · Conveyone	FUENTE: gen_lbp530.mjs — capa user	FORMATO: A2 · LÁMINA: 1 / 1
	VERIFICACIÓN DE ESCALA: COTAS AUTO-MEDIDAS DEL MODELO	CONJUNTO: 1	FECHA: 2026-08-12 · UNIDADES: mm
	NOTA: banda Movex 530 GT (friction top) 18 in · peso 15 — ver bom_lbp530_gt08.csv		Nº DE PLANO: LBP530-GA-02

SECCIONES — CV-GT-800

CV-GT-800 · Movex 530 GT (friction top) 18 in × 0.8 m

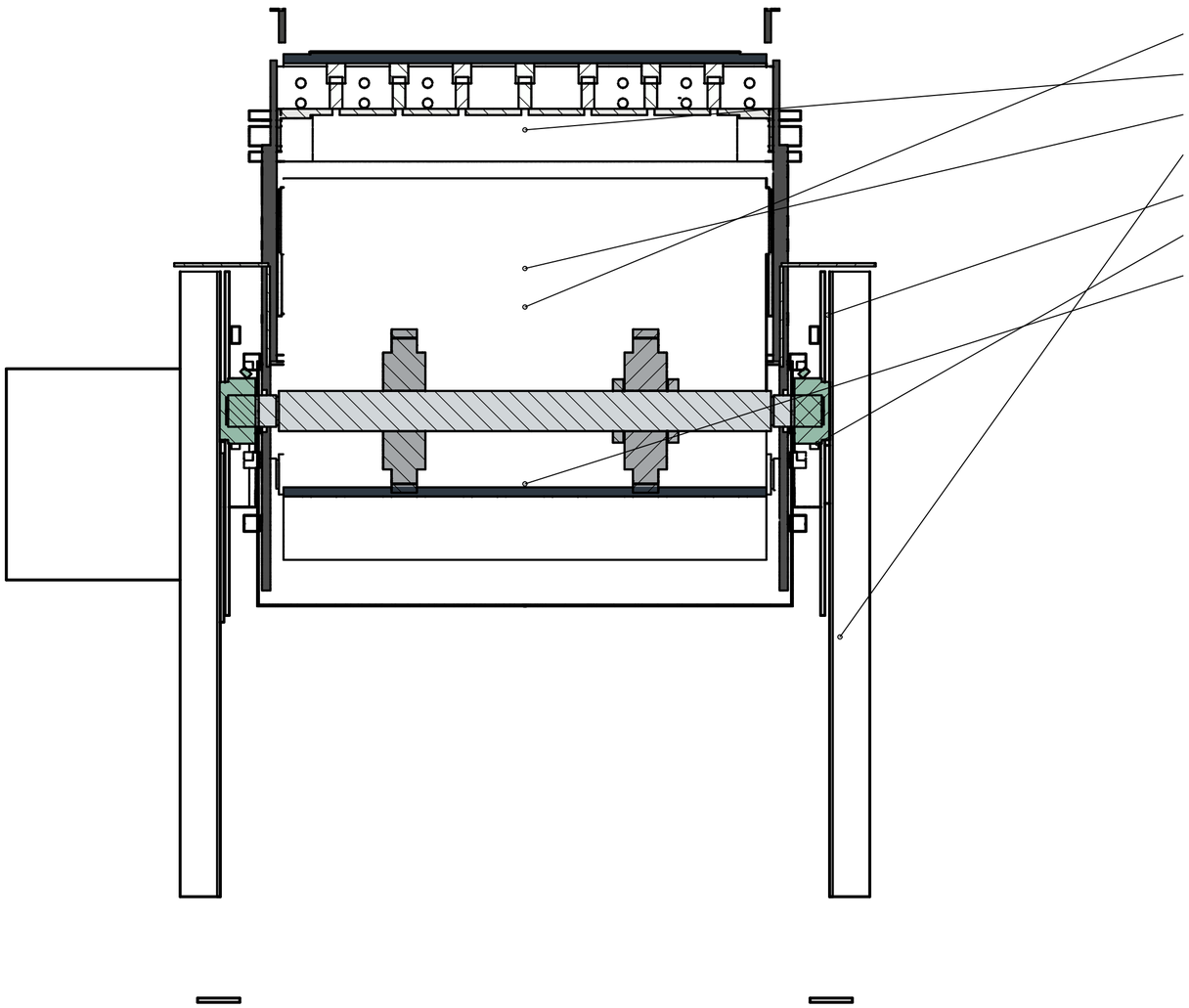

SECCIÓN A-A — transversal por portacarril (x=301) · ESC 1:4.0

SECCIÓN B-B — longitudinal por el plano medio · ESC 1:3.3

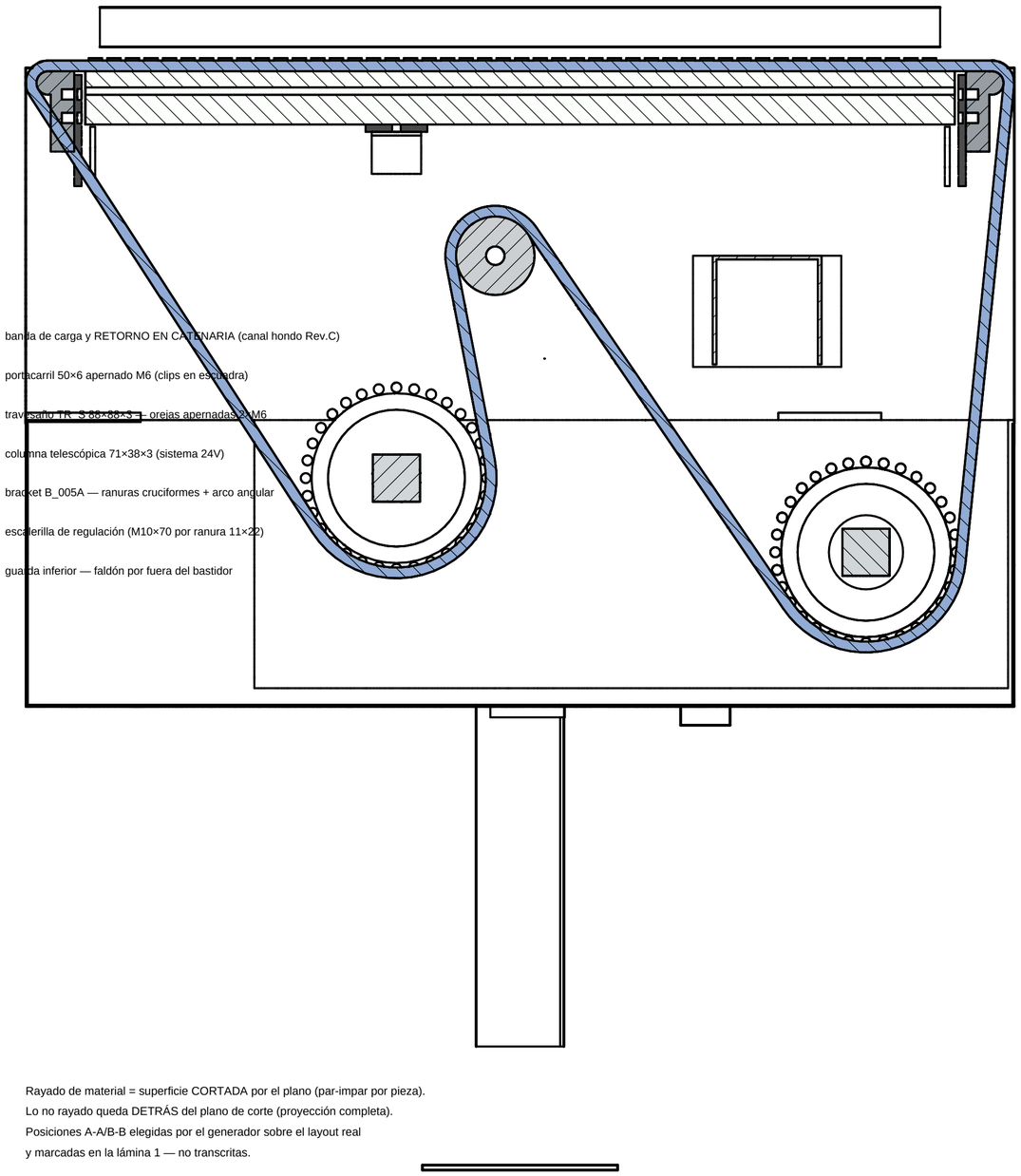

Rayado de material = superficie CORTADA por el plano (par-impar por pieza).
Lo no rayado queda DETRÁS del plano de corte (proyección completa).
Posiciones A-A/B-B elegidas por el generador sobre el layout real
y marcadas en la lámina 1 — no transcritas.

ConveyOne CAD · DISEÑO CAPA USER ISO 5457 · 7200 · 129 · 5456-2	DESIGNACIÓN SECCIONES CV-GT-800		ESCALA según vista	
	PROYECTO LBP530-18 · Conveyone	FUENTE gen_lbp530.mjs — capa user	FORMATO A2	LÁMINA 1 / 1
PROYECCIÓN — PRIMER DIEDRO	VERIFICACIÓN DE ESCALA CORTES DEL MODELO 3D — no dibujados a mano	CONJUNTO 1	FECHA 2026-08-12	UNIDADES mm
	NOTA A-A por portacarril · B-B plano medio — ver lámina 1 (LBP530-GA-02)		Nº DE PLANO LBP530-GA-02 · 2/2	

PLANOS DE FABRICACIÓN

CV-GT-800 · MOVEX 530 GT (FRICTION TOP) 18 IN × 0.8 M

ENSAMBLE	lbp530_gt08.json (formato foto3d-cad, capa user)
PIEZAS TOTALES	50
ÍTEMS DISTINTOS	27
PLANOS DE FABRICACIÓN	11 (GT-01 … GT-11)
NORMALIZADAS / CONJUNTOS	13
NORMA DE LÁMINAS	ISO 5457 (marco) · 7200 (cajetín) · 129 (cotas) · 5456-2 (1er diedro)
TOLERANCIA GENERAL	ISO 2768-mK salvo indicación; ajustes por asiento en cada plano
UNIDADES	mm · proyección primer diedro
FECHA	2026-08-12

ConveyOne — Célula de Diseño · modelo paramétrico (capa user), no medición.

Verificar dimensiones nominales con la unidad real antes de cortar/mecanizar.

DESPIECE / LISTA DE MATERIALES (1/2)

ÍTEM	DESIGNACIÓN	CANT	TIPO	MATERIAL / NORMA	PLANO
10	FAB · Placa lateral libre PL6 L=800	1	FABRICADA	Acero S275JR	GT-01
11	FAB · Placa lateral motriz PL6 L=800	1	FABRICADA	Acero S275JR	GT-02
13	FAB · Rodillo retorno Ø63.5 — tubo A513 Ø63,5×3,0 + 2 cabezales torneados asiento Ø35 H7 + seeger DIN 472-35 · eje muerto Ø15 SAE1045 roscado M8 — plano LBP530-EJ-04	1	FABRICADA	POR DEFINIR — tubo de acero, espesor sin declarar	LBP530-EJ-04
1	FAB · Bracket soporte B_005A 24V (cruciformes + arco angular)	2	FABRICADA	Acero	GT-03
2	FAB · Cabezal porta-nosebar descarga PL6 470×90	1	FABRICADA	Acero	GT-04
3	FAB · Cabezal porta-nosebar entrada PL6 470×90	1	FABRICADA	Acero	GT-05
4	FAB · Columna soporte 24V ángulo 71×38×3 + placa piso B_004A (soldada)	2	FABRICADA	Acero	GT-06
5	FAB · EJE MOTRIZ cuadrado 38.1 — L=681 (muñones Ø30 h6)	1	FABRICADA	Acero	LBP530-EJ-01
6	FAB · EJE TENSOR cuadrado 38.1 — L=566 (muñones Ø30 h6)	1	FABRICADA	Acero	LBP530-EJ-02
7	FAB · Escalerilla telescópica 60×4 (ranuras 11×22 — ajuste de altura)	2	FABRICADA	Acero	GT-07
8	FAB · Guarda inferior unica — artesa U chapa 1.5	1	FABRICADA	Acero	GT-08
9	FAB · Mecha porta-chumacera PL8 combinada 610×422	2	FABRICADA	Acero	GT-09
12	FAB · Portacarril 50×6 con clips (apernado M6 al alma)	1	FABRICADA	Acero	GT-10
14	FAB · Travesaño TR_S 24V — C 88×88×3, orejas apernadas	1	FABRICADA	Acero S275JR	GT-11
16	NORM · Banda Movex 530 GT (friction top) 18 in — lazo 2.65 m	1	NORMALIZADA	Banda Movex 530 GT (friction top) 18 in — lazo 2.65 m	—
17	NORM · Chumacera UCF206 Ø30	4	NORMALIZADA	Chumacera UCF206 Ø30	—
18	NORM · Collarín P21703Y (fija el sprocket central)	2	NORMALIZADA	Collarín P21703Y (fija el sprocket central)	—
19	NORM · Collarín P21703Y (referencia eje tensor)	2	NORMALIZADA	Collarín P21703Y (referencia eje tensor)	—
20	NORM · Goma Grip Top 75 ShA (disp. 50 ShA) (+2, 46 filas)	1	NORMALIZADA	Goma Grip Top 75 ShA (disp. 50 ShA) (+2, 46 filas)	—
21	NORM · Guía de apoyo: pletina 12×30 + BAR CAP 17.53×19.05	7	NORMALIZADA	Guía de apoyo: pletina 12×30 + BAR CAP 17.53×19.05 (P101203-	—
22	NORM · Guía lateral conical rail L 1¼ in + escuadras	2	NORMALIZADA	Guía lateral conical rail L 1¼ in (P12501C) + escuadras	—
23	NORM · Motorreductor NMRV-P 075 FA 1/30 PAM 80B14 eje hueco Ø30 H8 + motor 0,55 kW 80A-4 (46 rpm · 89 Nm · fs 2,8) + brazo de torque	1	NORMALIZADA	Motorreductor NMRV-P 075 FA 1/30 PAM 80B14 eje hueco Ø30 H8	—
—	NORM · Nosebar descarga 18 in (3× K6 in, transfer plate c/rodamientos) — P22862 — transfer plate C/RODAMIENTOS h19, L=6 in (cotización)	1	NORMALIZADA	Nosebar descarga 18 in (3× K6 in, transfer plate c/rodamient	—
—	NORM · Nosebar entrada 18 in (3× K6 in, transfer plate c/rodamientos) — P22862 — transfer plate C/RODAMIENTOS h19, L=6 in (cotización)	1	NORMALIZADA	Nosebar entrada 18 in (3× K6 in, transfer plate c/rodamiento	—
26	NORM · Rodamiento 6202-2RS sellado	2	NORMALIZADA	Rodamiento 6202-2RS (15×35×11) sellado	—
27	NORM · Sprocket P158808YF moldeado Z-32, bore cuadrado 1.5 in, grano M8 (cotización 26012937)	6	NORMALIZADA	Sprocket P158808YF moldeado Z-32, bore cuadrado 1.5 in, gran	—

DESPIECE / LISTA DE MATERIALES (2/2)

ÍTEM	DESIGNACIÓN	CANT	TIPO	MATERIAL / NORMA	PLANO
28	NORM · Sprocket Z32 loco (flotante +0.4/+0.3, grano suelto)	2	NORMALIZADA	Sprocket Z32 loco (flotante +0.4/+0.3, grano suelto)	—

TIPS DE FA
- Verificar barr
- Plegue único
- Las MUESCA
- Despuntar es

DESARROLLO DE CHAPA — BA = ang·(R + K·t), fibra neutra por factor K

ESPESOR DE CHAPA e = 6 mm (constante en toda la pieza)

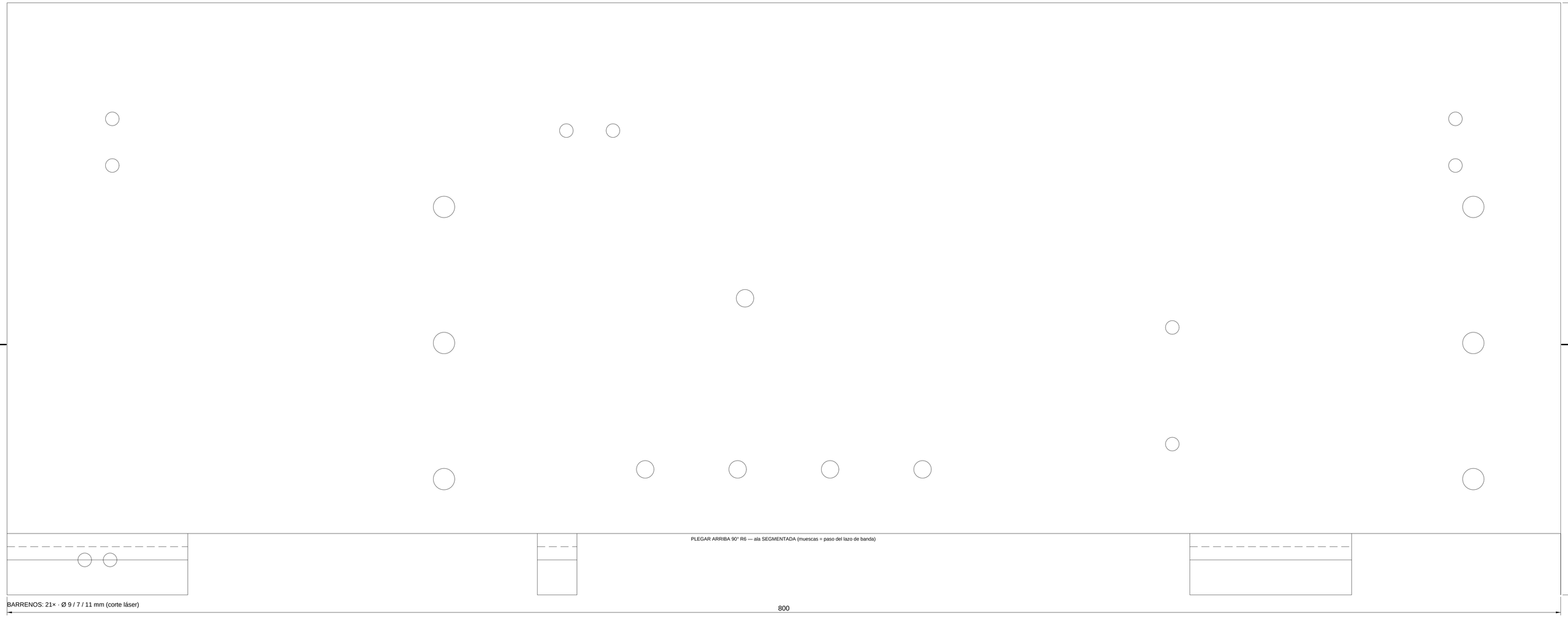

304.6

ConveyOne CAD · DISEÑO CAPA USER ISO 5457 · 7200 · 129 · 5456-2	DESIGNACIÓN FAB · Placa lateral libre PL6 L=800 — DESARROLLO		ESCALA 1:1
	PROYECTO CV-GT-800 · MOVEX 530 GT (FRICTION TOP…	FUENTE chapa plegada — capa user	FORMATO A1 · LÁMINA 1 / 1
PROYECCIÓN — PRIMER DIEDRO	VERIFICACIÓN DE ESCALA CAD EN MM (CAPA USER)	PLIEGUES 1	FECHA 2026-08-12 · UNIDADES mm
	NOTA Material: Acero S275JR · tol. gral. ISO 2768-mK		Nº DE PLANO GT-01

TIPS DE FA
- Verificar barr
- Plegue único
- Las MUESCA
- Despuntar es

DESARROLLO DE CHAPA — BA = ang·(R + K·t), fibra neutra por factor K

ESPESOR DE CHAPA e = 6 mm (constante en toda la pieza)

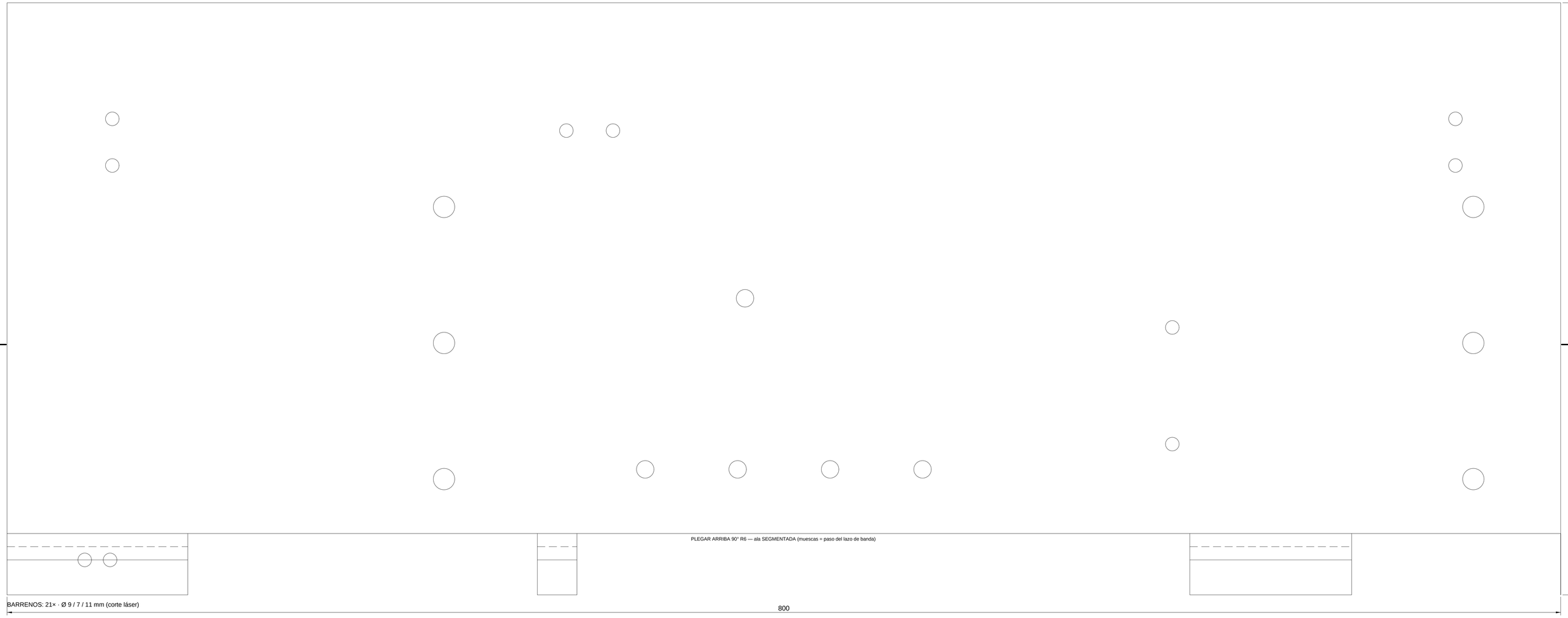

304.6

ConveyOne CAD · DISEÑO CAPA USER ISO 5457 · 7200 · 129 · 5456-2	DESIGNACIÓN FAB · Placa lateral motriz PL6 L=800 — DESARROLLO		ESCALA 1:1
	PROYECTO CV-GT-800 · MOVEX 530 GT (FRICTION TOP…	FUENTE chapa plegada — capa user	FORMATO A1 · LÁMINA 1 / 1
PROYECCIÓN — PRIMER DIEDRO	VERIFICACIÓN DE ESCALA CAD EN MM (CAPA USER)	PLIEGUES 1	FECHA 2026-08-12 · UNIDADES mm
	NOTA Material: Acero S275JR · tol. gral. ISO 2768-mK		Nº DE PLANO GT-02

DESARROLLO DE CHAPA — BA = ang·(R + K·t), fibra neutra por factor K

ESPESOR DE CHAPA e = 3 mm (constante en toda la pieza)

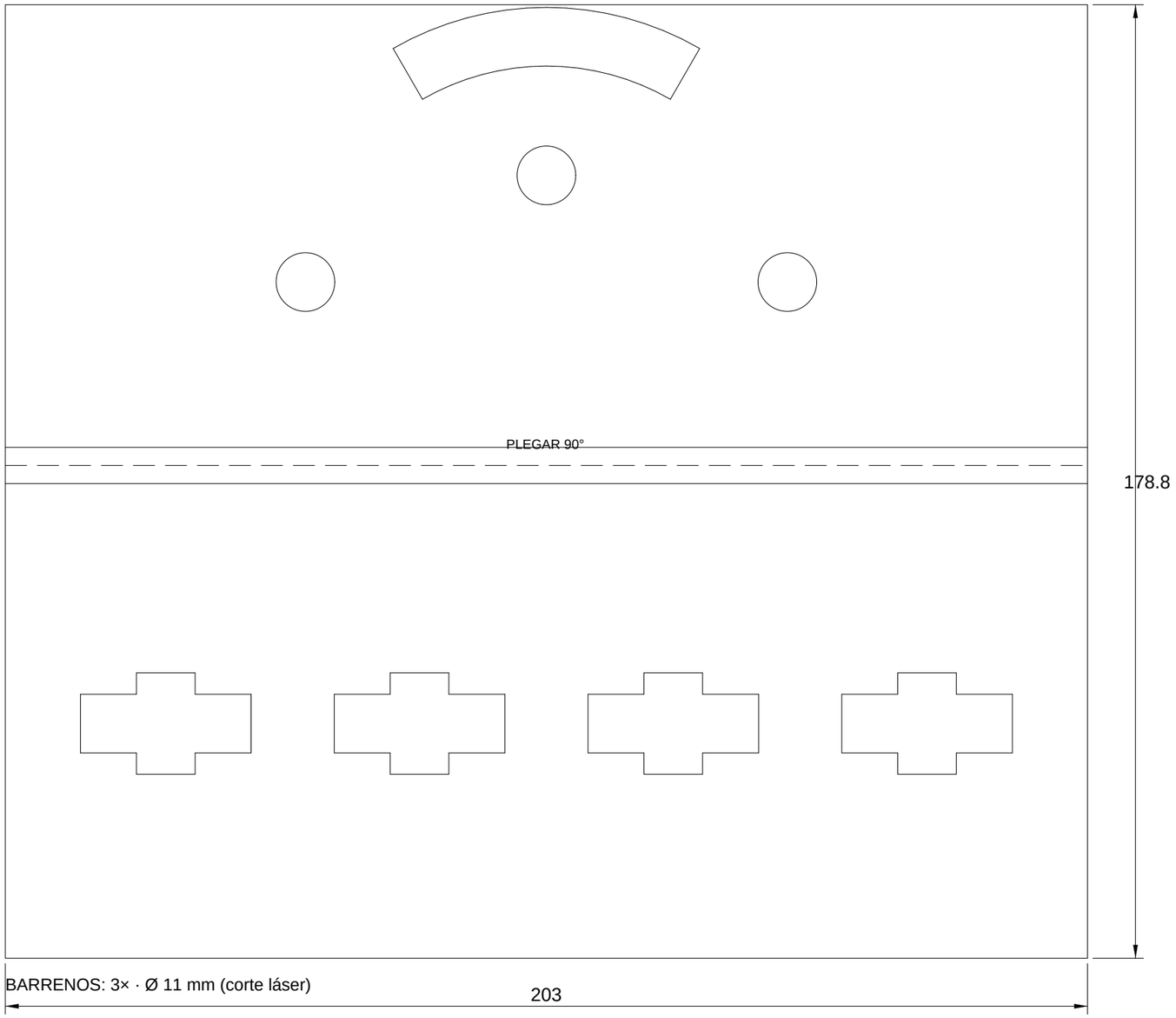

BARRENOS: 3× · Ø 11 mm (corte láser)

TIPS DE FA

· Ranuras CRU

· Plegar despu

ConveyOne CAD · DISEÑO CAPA USER ISO 5457 · 7200 · 129 · 5456-2	DESIGNACIÓN FAB · Bracket soporte B_005A 24V (cruciformes + arco angular) — DESARROLLO		ESCALA 1:1	
	PROYECTO CV-GT-800 · MOVEX 530 GT (FRICTION TOP…	FUENTE chapa plegada — capa user	FORMATO A3	LÁMINA 1 / 1
PROYECCIÓN — PRIMER DIEDRO	VERIFICACIÓN DE ESCALA CAD EN MM (CAPA USER)	PLIEGUES 1	FECHA 2026-08-12	UNIDADES mm
	NOTA Material: Acero · tol. gral. ISO 2768-mK		Nº DE PLANO GT-03	

TIPS DE FA
· Lagrilla 18×
· Tuercas M8 v

DESARROLLO DE CHAPA — BA = ang·(R + K·t), fibra neutra por factor K

ESPESOR DE CHAPA e = 6 mm (constante en toda la pieza)

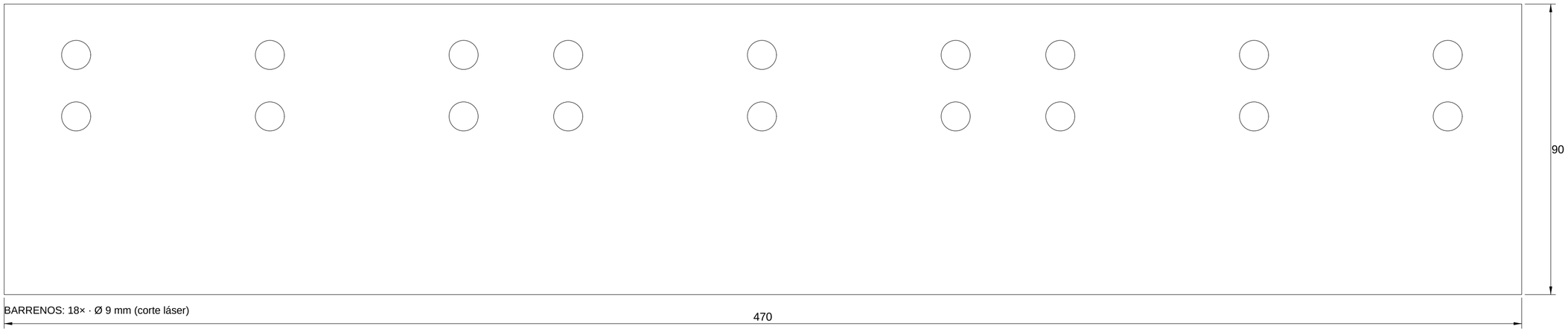

ConveyOne CAD · DISEÑO CAPA USER ISO 5457 · 7200 · 129 · 5456-2	DESIGNACIÓN FAB · Cabezal porta-nosebar descarga PL6 470×90 — DESARROLLO		ESCALA 1:1
	PROYECTO CV-GT-800 · MOVEX 530 GT (FRICTION TOP…	FUENTE chapa plegada — capa user	FORMATO A2 / LÁMINA 1 / 1
PROYECCIÓN — PRIMER DIEDRO	VERIFICACIÓN DE ESCALA CAD EN MM (CAPA USER)	PLIEGUES 0	FECHA 2026-08-12 / UNIDADES mm
	NOTA Material: Acero · tol. gral. ISO 2768-mK		Nº DE PLANO GT-04

TIPS DE FA
· Lengrilla 18×
· Tuercas M8 v

DESARROLLO DE CHAPA — BA = ang·(R + K·t), fibra neutra por factor K

ESPESOR DE CHAPA e = 6 mm (constante en toda la pieza)

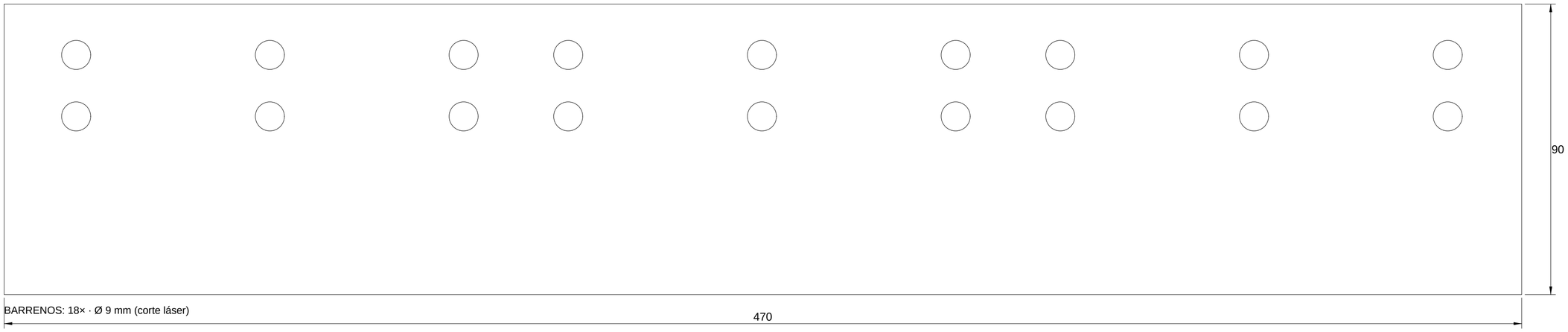

BARRENOS: 18× · Ø 9 mm (corte láser)

ConveyOne CAD · DISEÑO CAPA USER ISO 5457 · 7200 · 129 · 5456-2	DESIGNACIÓN FAB · Cabezal porta-nosebar entrada PL6 470×90 — DESARROLLO		ESCALA 1:1
	PROYECTO CV-GT-800 · MOVEX 530 GT (FRICTION TOP…	FUENTE chapa plegada — capa user	FORMATO A2 / LÁMINA 1 / 1
PROYECCIÓN — PRIMER DIEDRO	VERIFICACIÓN DE ESCALA CAD EN MM (CAPA USER)	PLIEGUES 0	FECHA 2026-08-12 / UNIDADES mm
	NOTA Material: Acero · tol. gral. ISO 2768-mK		Nº DE PLANO GT-05

TIPS DE FA

· Soldar placa

· No pintar el ir

DESARROLLO DE CHAPA — BA = ang·(R + K·t), fibra neutra por factor K

ESPESOR DE CHAPA e = 4 mm (constante en toda la pieza)

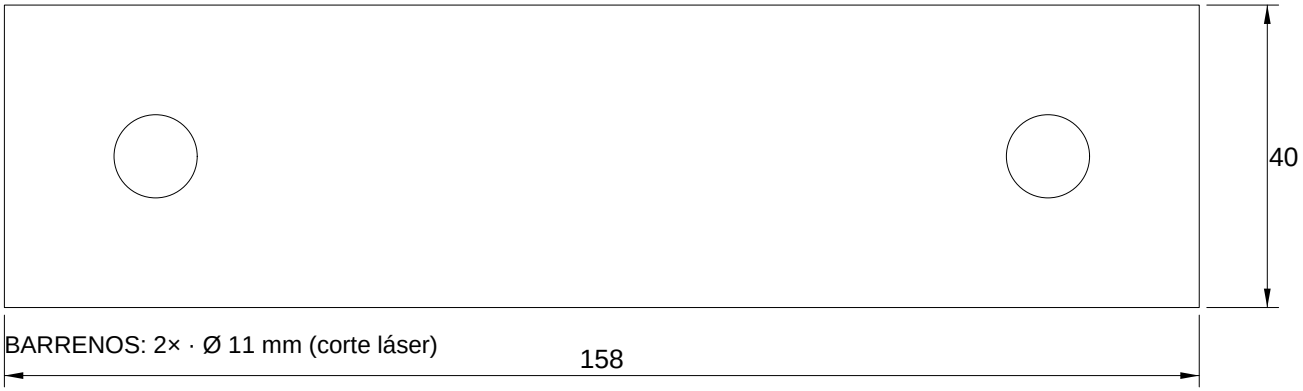

BARRENOS: 2× · Ø 11 mm (corte láser)

ConveyOne CAD · DISEÑO CAPA USER ISO 5457 · 7200 · 129 · 5456-2	DESIGNACIÓN FAB · Columna soporte 24V ángulo 71×38×3 + placa piso B_004A (soldada) — DESARROLLO		ESCALA 1:1
	PROYECTO CV-GT-800 · MOVEX 530 GT (FRICTION TOP…	FUENTE chapa plegada — capa user	FORMATO A4 / LÁMINA 1 / 1
PROYECCIÓN — PRIMER DIEDRO	VERIFICACIÓN DE ESCALA CAD EN MM (CAPA USER)	PLIEGUES 0	FECHA 2026-08-12 / UNIDADES mm
	NOTA Material: Acero · tol. gral. ISO 2768-mK		Nº DE PLANO GT-06

DESARROLLO DE CHAPA — BA = ang·(R + K·t), fibra neutra por factor K

ESPESOR DE CHAPA e = 4 mm (constante en toda la pieza)

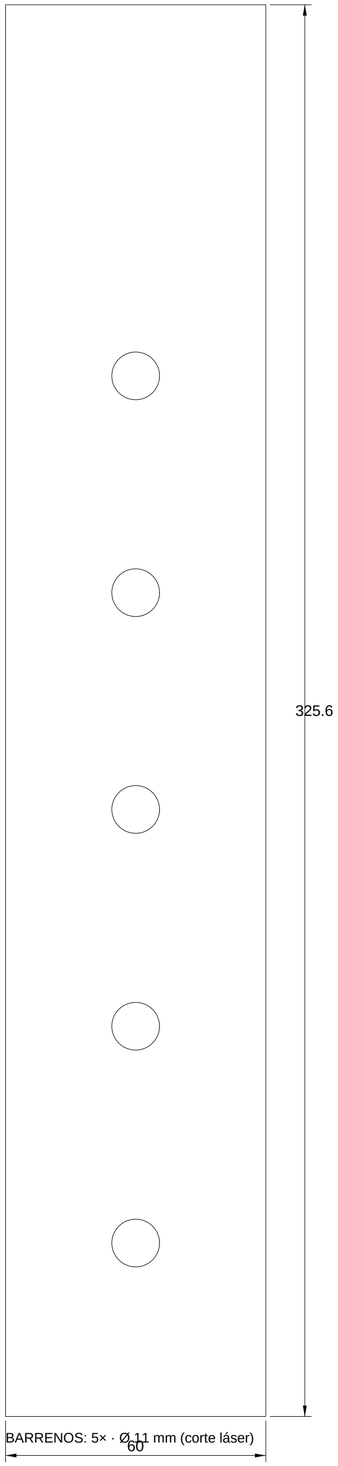

TIPS DE FA

· Repabar TOD

ConveyOne CAD · DISEÑO CAPA USER ISO 5457 · 7200 · 129 · 5456-2	DESIGNACIÓN FAB · Escalerilla telescópica 60×4 (ranuras 11×22 — ajuste de altura) — DESARROLLO		ESCALA 1:1
	PROYECTO CV-GT-800 · MOVEX 530 GT (FRICTION TOP…	FUENTE chapa plegada — capa user	FORMATO A2 · LÁMINA 1 / 1
PROYECCIÓN — PRIMER DIEDRO	VERIFICACIÓN DE ESCALA CAD EN MM (CAPA USER)	PLIEGUES 0	FECHA 2026-08-12 · UNIDADES mm
	NOTA Material: Acero · tol. gral. ISO 2768-mK		Nº DE PLANO GT-07

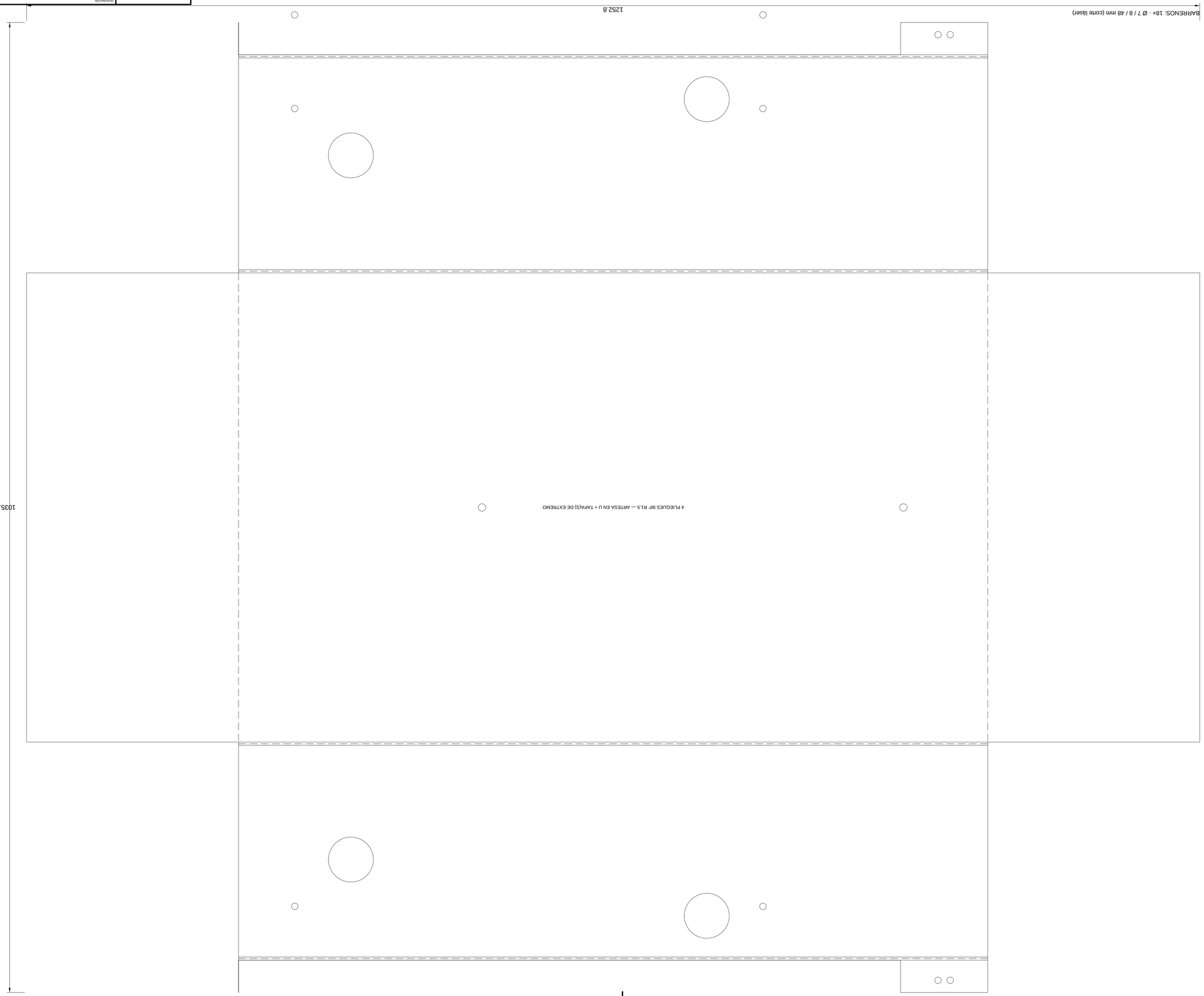

DESARROLLO DE CHAPA — BA = ang·(R + k_2·t), fibra neutra por factor k
ESPESOR DE CHAPA e = 1.5 mm (constante en toda la pieza)

TIPS DE FA
- Pegar la arm
- Pre-sangrar so
A

ConveyOne CAD - DISEÑO CAM-LÁSER 680-5457 · 7200 · 129 · 5456 J	DESCRIPCIÓN FAB - Guarda interior única — ranura U chapa 1.5 — DESARROLLO		ESCALA 1:2
PROYECTO CV-GT-I800 · MOVEX 530 GT (FRICTION TOP)	PLIEGUES chapa plegada — capa user		FORMATO A1 / 1
REPRESENTACIÓN DE ESCALA CAD EN MM (CAPA USER)	PLIEGUES 4		REDIM. 2026-08-12 / mm
NOTA Material: Acero · tol. grial: ISO 2768-mK			UNIDADES mm
			Nº DE PLANO GT-08

TIPS DE FA
- ESCARIAR e
- Presentar AP
- Roscar M6 de

DESARROLLO DE CHAPA — BA = ang·(R + K·t), fibra neutra por factor K

ESPESOR DE CHAPA e = 8 mm (constante en toda la pieza)

BARRENOS: 21× · Ø 40 / 12 / 5 / 11 / 9 mm (corte láser)

ROSCAR: 4× M6 (broca en plano)

ConveyOne CAD · DISEÑO CAPA USER ISO 5457 · 7200 · 128 · 5458-2	DESIGNACIÓN FAB - Mecha porta-chumacera PL8 combinada 610×422 — DESARROLLO		ESCALA 1:1
	PROYECTO CV-GT-800 · MOVEX 530 GT (FRICTION TOP ...	FUENTE chapa plegada — capa user	FORMATO A1 / LÁMINA 1 / 1
PROYECCIÓN — PRIMER DIEDRO	VERIFICACIÓN DE ESCALA CAD EN MM (CAPA USER)	PLIEGUES 0	FECHA 2026-08-12 / UNIDADES mm
	NOTA Material: Acero · tol. gral. ISO 2768-mK		Nº DE PLANO GT-09

TIPS DE FA
· Soldar los clip
· La cara supe

DESARROLLO DE CHAPA — BA = ang·(R + K·t), fibra neutra por factor K

ESPESOR DE CHAPA e = 6 mm (constante en toda la pieza)

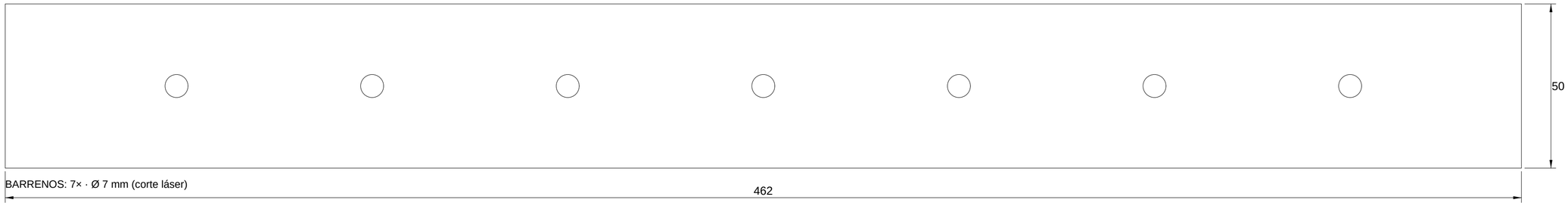

ConveyOne CAD · DISEÑO CAPA USER ISO 5457 · 7200 · 129 · 5456-2	DESIGNACIÓN FAB · Portacarril 50×6 con clips (apernado M6 al alma) — DESARROLLO		ESCALA 1:1
	PROYECTO CV-GT-800 · MOVEX 530 GT (FRICTION TOP…	FUENTE chapa plegada — capa user	FORMATO A2 / LÁMINA 1 / 1
PROYECCIÓN — PRIMER DIEDRO	VERIFICACIÓN DE ESCALA CAD EN MM (CAPA USER)	PLIEGUES 0	FECHA 2026-08-12 / UNIDADES mm
	NOTA Material: Acero · tol. gral. ISO 2768-mK		Nº DE PLANO GT-10

TIPS DE FA
· Perfil C en 2
· Orejas: pieza

DESARROLLO DE CHAPA — BA = ang·(R + K·t), fibra neutra por factor K

ESPESOR DE CHAPA e = 3 mm (constante en toda la pieza)

ConveyOne CAD · DISEÑO CAPA USER ISO 5457 · 7200 · 129 · 5456-2	DESIGNACIÓN FAB · Travesaño TR_S 24V — C 88×88×3, orejas apernadas — DESAROLLO		ESCALA 1:1
	PROYECTO CV-GT-800 · MOVEX 530 GT (FRICTION TOP…	FUENTE chapa plegada — capa user	FORMATO A2 / LÁMINA 1 / 1
PROYECCIÓN — PRIMER DIEDRO	VERIFICACIÓN DE ESCALA CAD EN MM (CAPA USER)	PLIEGUES 2	FECHA 2026-08-12 / UNIDADES mm
	NOTA Material: Acero S275JR · tol. gral. ISO 2768-mK		Nº DE PLANO GT-11

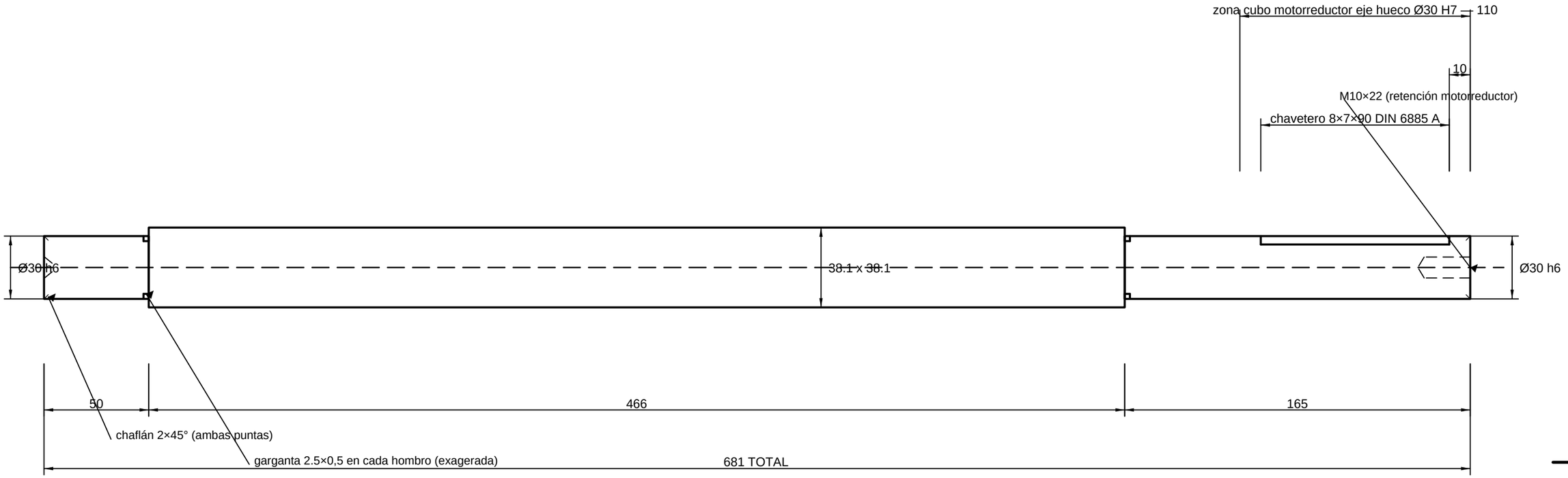

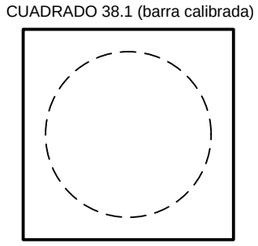

SECCIÓN B-B (1:1.1)

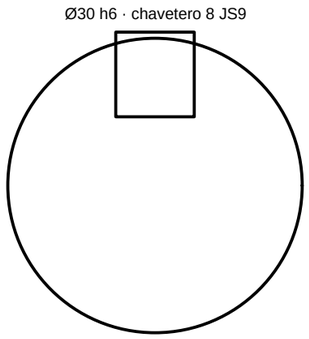

EXTREMO MOTRIZ (1:0.6)

NOTAS:

1. Material: SAE 1045 cuadrado 38.1 (1.5 in) calibrado.
2. Tornear entre centros DIN 332-A2.5 (dibujados en cara; en la punta motriz el centro lo consume la rosca M10 — sirve de entrada de broca).
3. Muñones Ø30 h6 (ajuste eje hueco NMRV H8/h6): Ra 1.6; concentricidad entre muñones y respecto del cuadrado <= 0.05 TIR.
4. Chaflanes 2×45° en ambas puntas (entrada de rodamiento/cubo) y garganta 2.5×0,5 de salida de rectificado en CADA hombro (exagerada en dibujo); aristas del cuadrado matadas 0.5.
5. Chavetero DIN 6885 A 8×7×90, ancho 8 JS9, profundidad t1 = 4.0.
6. Rosca de punta M10×22 con chaflán de entrada; sirve de retención axial del motorreductor (arandela Ø40×6 + tornillo 8.8 + Loctite 243).
7. El muñón motriz recibe: chumacera UCF206 (50) y cubo del motorreductor de eje hueco Ø30 H8 (NMRV-P075). Ajuste h6/H8.
8. Tolerancia general ISO 2768-mK.

ConveyOne CAD · DISEÑO CAPA USER ISO 5457 · 7200 · 129 · 5456-2	DESIGNACIÓN EJE MOTRIZ — cuadrado 1.5 in, muñones Ø30 torneados		ESCALA 1:2	
	PROYECTO LBP530-18 · Conveyone	FUENTE gen_lbp530.mjs — capa user	FORMATO A3	LÁMINA 1 / 1
PROYECCIÓN — PRIMER DIEDRO	VERIFICACIÓN DE ESCALA DISEÑO CAD (CAPA USER)	CANTIDAD 8 (4 líneas)	FECHA 2026-08-12	UNIDADES mm
	NOTA corte en sierra: 690 mm/u · banda Movex 530 18in paso 15		Nº DE PLANO LBP530-EJ-01	

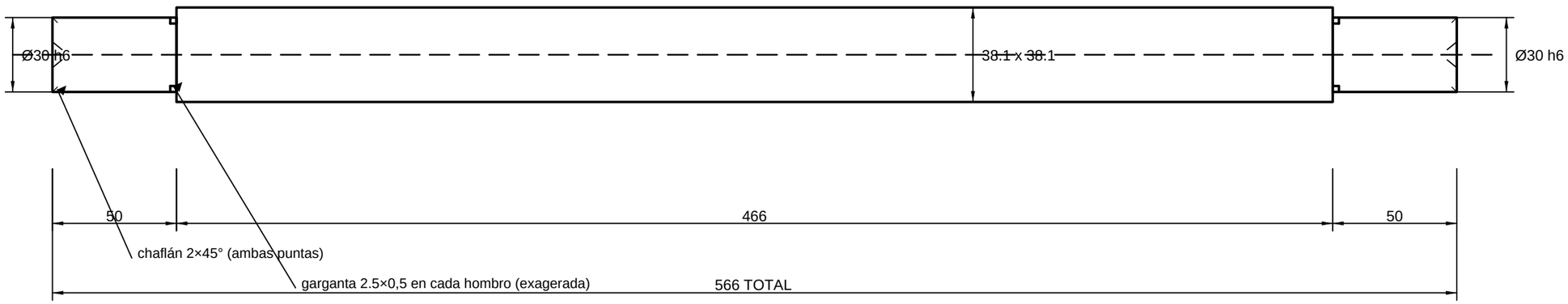

NOTAS:

1. Material: SAE 1045 cuadrado 38.1 (1.5 in) calibrado.
2. Tornear entre centros DIN 332-A2.5 (dibujados en cara; en la punta motriz el centro lo consume la rosca M10 — sirve de entrada de broca).
3. Muñones Ø30 h6 (ajuste eje hueco NMRV H8/h6): Ra 1.6; concentricidad entre muñones y respecto del cuadrado <= 0.05 TIR.
4. Chaflanes 2×45° en ambas puntas (entrada de rodamiento/cubo) y garganta 2.5×0,5 de salida de rectificado en CADA hombro (exagerada en dibujo); aristas del cuadrado matadas 0.5.
5. Ambos muñones reciben chumacera UCF206 (bore Ø30, prisioneros).
6. Tolerancia general ISO 2768-mK.

CUADRADO 38.1 (barra calibrada)

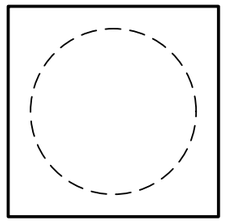

SECCIÓN B-B (1:1.1)

Ø30 h6 (liso, sin chavetero)

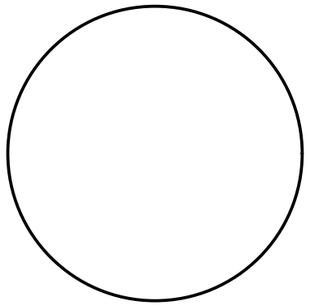

EXTREMO (1:0.6)

ConveyOne CAD · DISEÑO CAPA USER ISO 5457 · 7200 · 129 · 5456-2	DESIGNACIÓN EJE TENSOR — cuadrado 1.5 in, muñones Ø30 torneados		ESCALA 1:2	
	PROYECTO LBP530-18 · Conveyone	FUENTE gen_lbp530.mjs — capa user	FORMATO A3	LÁMINA 1 / 1
PROYECCIÓN — PRIMER DIEDRO	VERIFICACIÓN DE ESCALA DISEÑO CAD (CAPA USER)	CANTIDAD 8 (4 líneas)	FECHA 2026-08-12	UNIDADES mm
	NOTA corte en sierra: 575 mm/u · banda Movex 530 18in paso 15		Nº DE PLANO LBP530-EJ-02	

CORTE DE BARRAS Y LISTA DE COMPRA — EJES PARA 4 LÍNEAS (8 transportadores)

BARRA 1 — Barra cuadrada 1.5 in (38.1) SAE 1045 calibrada × 6 m: 8 × EJE MOTRIZ (corte 690)

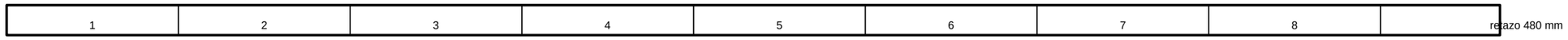

BARRA 2 — ídem: 8 × EJE TENSOR (corte 575)

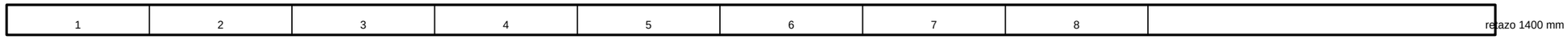

Kerf de sierra considerado: 9 mm por corte (incluido en el largo de corte). Refrentar a largo final en torno.

POS	DESCRIPCIÓN	CANT	OBSERVACIÓN
A1	Barra CUADRADA 1.5 in (38.1) SAE 1045 calibrada × 6 m	2 (+1 resp.)	ejes motriz y tensor — ver diagrama
A2	Chumacera de brida UCF206 (bore Ø30, 4 pernos)	32	4 por transportador (2 ejes × 2)
A3	Chaveta DIN 6885 A 8×7×90, acero C45	8 (+4 resp.)	1 por eje motriz — TAMBIÉN en bom_proyecto.csv
A4	Arandela retención Ø40×6 + tornillo M10×25 8.8 (rosca M10×22)	8	retención axial motorreductor — TAMBIÉN en bom_proyecto.csv
A5	Motorreductor NMRV-P 075 FA 1/30, eje hueco Ø30 H8, 0.55 kW 80A-4	8	VERIFICADO cat. Motovario: 46 rpm, 89 Nm, fs 2.8; v=22.2 m/min; brazo de torque 075
A6	Rodillo retorno Ø63.5 — FABRICAR según LBP530-EJ-04	36	8/LBP + 1/GT × 4 líneas; rodam. 6202-2RS ×2/u
A7	Perno M10×35 8.8 + tuerca + golillas (chumaceras a mecha PL8)	128	4 por chumacera; agujero brida UCF206 y mecha Ø12 -> M10 holgura estándar
A8	Soporte tipo ZP2026 (B_005A) plegado 3 mm + nivelador; travesaños TR_S C 88×40	0 sop.	0/LBP + 0/GT × 4 líneas — misma matriz ZP2026

POS	MOVEX — COTIZACIÓN 26012937 (09-07-2026, EUR EXW) — input/docs/	NECESARIO / COTIZADO	OBSERVACIÓN
M1	Banda 530 LBP 18 in LFA — P5324010018A (EUR 174.85/m)	43.8 m / 90.3 m	lazo 10.95 m × 4; cotizado cubre ~2×
M2	Banda 530 GT 18 in LFA — P5323010018A (EUR 243.18/m)	10.6 m / 18 m	lazo 2.65 m × 4
M3	Sprocket Z-32 MOLDEADO bore cuadrado 1.5 in c/grano M8 — P158808YF (EUR 17.42)	60 / 152	LBP 5+2 · GT 6+2; sólo 1 fijo/eje (grano M8)
M4	Collarín de referencia 1.5×1.5 in — P21703Y (EUR 2.32)	32 / 60	2 por eje, flanquean el sprocket central
M5	Nosebar 530 LBP h19 C/RODAMIENTOS L=6 in — P22868 (EUR 38.73)	24 / 51	3 por punta × 2 puntas × 4 LBP
M6	Transfer plate C/RODAMIENTOS h19 L=6 in — P22862 (EUR 31)	24 / 51	ídem para los 4 GT
M7	BAR CAP UHMW 17.53×19.05 p/pletina 12 — P101203-30 (EUR 6.96/m)	— / 360 m	guía de APOYO enrollable (rollo 30 m); LBP gap <=50
M8	Conical rail enrollable: T 1 in P12201C · T 40 P12401C · L 1¼ P12501C	— / 156+105+105 m	guía LATERAL (L 1¼ en el modelo); resto según layout

Cálculo (memoria en projects/LBP530-18/out/MEMORIA_EJES.md): tiro de banda LBP ~ 0.8 kN (7% de la carga admisible Movex 24 kN/m×0.457; límite de diseño 50%) · par en eje ~ 58 Nm (Z32, PD 153.4) · torsión muñón O30 ~ 11 MPa (SF>5) · deflexión ~ 0.06 mm (supuesto industria <=2.5 mm) · wrap motriz 141°/139° (Movex 140±10°) · 20 m/min -> 41.5 rpm.

ConveyOne

CAD · DISEÑO CAPA USER

ISO 5457 · 7200 · 129 · 5456-2

PROYECCIÓN — PRIMER DIEDRO

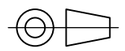

DESIGNACIÓN: EJES — corte de barras y lista de compra (4 líneas)			ESCALA: —
PROYECTO: LBP530-18 · Conveyone	FUENTE: gen_lbp530.mjs — capa user		FORMATO: A3 / LÁMINA: 1 / 1
VERIFICACIÓN DE ESCALA: DISEÑO CAD (CAPA USER)	CANTIDAD: 16 ejes		FECHA: 2026-08-12 / UNIDADES: mm
NOTA: datos Movex citados en input/web_facts.json; confirmar nº de sprockets LBP con Movex (manual …			Nº DE PLANO: LBP530-EJ-03

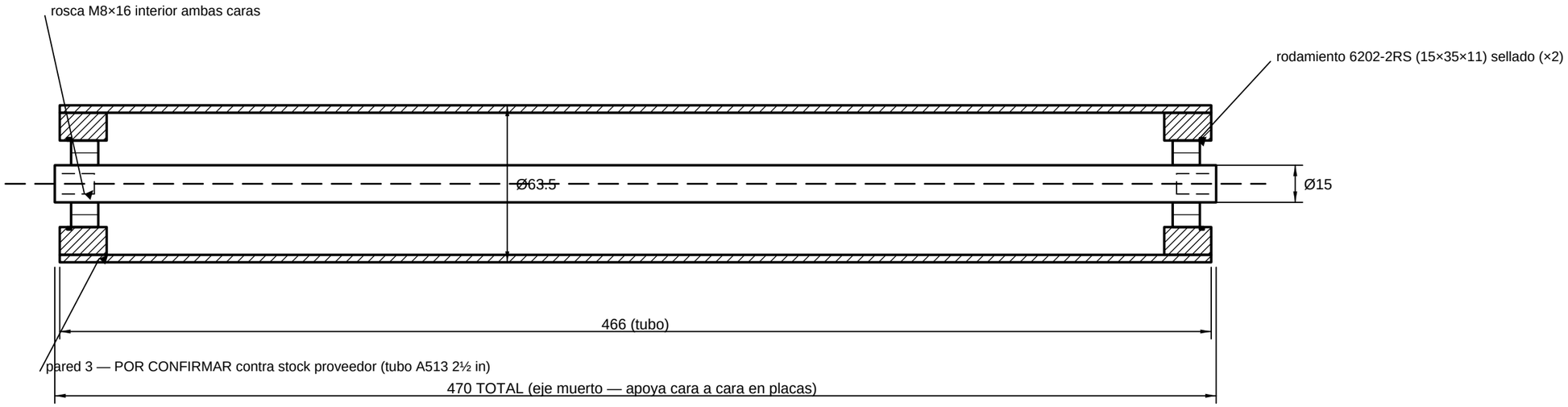

DETALLE CABEZAL (1:1) — media sección

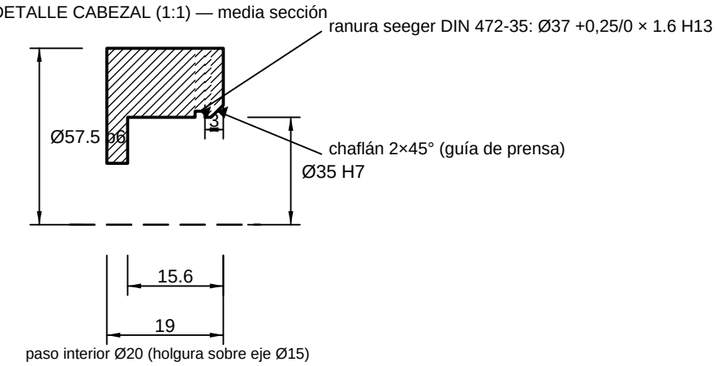

NOTAS:

1. Tubo acero A513 Ø63.5 × 466. Pared 3: POR CONFIRMAR contra stock proveedor (tubo A513 2½ in); el Ø exterior del cabezal se ajusta al Ø interior REAL del tubo recibido.
2. Cabezal SAE 1045 torneado (×2). Ajuste al tubo H8/p6 PRENSADO + 3 puntos de soldadura de retención en la cara exterior (esmerilados a ras).
3. Asiento rodamiento Ø35 H7, Ra 1.6. Rodamiento 6202-2RS (15×35×11) sellado: sellado de fábrica, NO regrasable, prensado a tope contra el hombro POR LA PISTA EXTERIOR (el chaflán 2×45° guía la prensa) y RETENIDO por anillo seeger DIN 472-35 en su ranura (ver detalle) — recambio: Fig. B1 del manual.
4. Eje muerto SAE 1045 calibrado Ø15 × 470: refrentar, roscar M8×16 interior ambas caras, chaflán 1×45° ambas caras. El aro interior del rodamiento queda FIJO al eje.
5. Montaje: el eje apoya cara a cara contra las placas; M8×25 8.8 + golilla plana y presión, por fuera de la placa. Apriete 9 Nm. El CONJUNTO (tubo+cabezales+aros ext.) gira sobre el eje fijo.
6. Equilibrado: no requerido (v tambor < 0.6 m/s a 20 m/min).
7. Tolerancia general ISO 2768-mK.

ConveyOne CAD · DISEÑO CAPA USER ISO 5457 · 7200 · 129 · 5456-2	DESIGNACIÓN RODILLO DE RETORNO Ø63.5 — conjunto torneado-soldado		ESCALA 1:2	
	PROYECTO LBP530-18 · Conveyone	FUENTE gen_lbp530.mjs — capa user	FORMATO A3	LÁMINA 1 / 1
PROYECCIÓN — PRIMER DIEDRO	VERIFICACIÓN DE ESCALA DISEÑO CAD (CAPA USER)	CANTIDAD 36 (8/LBP + 1/GT × 4 líneas)	FECHA 2026-08-12	UNIDADES mm
	NOTA rodamientos 6202-2RS: 72 u · pernos M8×25: 72 u		Nº DE PLANO LBP530-EJ-04	

CONVEYONE SpA

Transportadores para packing de fruta — Chile

MANUAL DE PARTES Y MONTAJE

CV-LBP-5000

CV-LBP-5000 · Movex 530 LBP 18 in × 5.0 m

Proyecto	LBP530-18 — 4 líneas
Banda	Movex 530 LBP 18 in — paso 15 mm
Largo nose a nose	5000 mm
Lazo de banda	10.95 m
Accionamiento	NMRV-P 075 1/30 · 0,55 kW · 46 rpm · eje hueco Ø30
Terminación	PINTADO RAL 7035 (partes fabricadas)
Documento	Boletín CV-MP-01 · Rev. A · vigente desde 2026-08-12 (reemplaza: —)

CÓMO PEDIR REPUESTOS

Indique: (1) código del equipo y proyecto, (2) número de ÍTEM de este manual y cantidad, (3) para partes Movex, el artículo P-… de la columna REF. Las partes fabricadas se piden por su número de plano (LBD/GTD = corte láser · LB/GT = lámina de vistas · LBP530-EJ = ejes). Los ítems marcados ® son repuesto recomendado en bodega.

IMPORTANTE — NO DESTRUIR: este manual es parte del equipo.

CONTENIDO

Seguridad 2
Vista general 3
Figura A — BASTIDOR APERNADO — ESTRUCTURA 24V 4
Figura B — RETORNO — RODILLOS DE EJE MUERTO 5
Figura B1 — RODILLO DE RETORNO — SUB-DESPIECE 6
Figura C — ACCIONAMIENTO — EJE MOTRIZ 7
Figura D — TENSOR — EJE LOCO 8
Figura E — NOSEBAR Y TRANSFERENCIA 9
Figura F — GUARDAS INFERIORES 10
Figura G — CARRYWAY — BANDA Y GUÍAS 11
Figura H — SOPORTES A PISO — SISTEMA 24V 12
TORNILLERÍA 13
MONTAJE 14

SEGURIDAD

ANTES DE INTERVENIR EL EQUIPO

· Bloqueo y consignación (LOTO): corte y candadeo de la alimentación del motorreductor.
· Verificar detención total de la banda antes de retirar guardas.
· Las guardas inferiores (Figura F) protegen el accionamiento: reponerlas SIEMPRE tras intervenir.

PUNTOS DE ATRAPAMIENTO

· Entrada de banda a sprockets (extremo motriz, bajo el equipo).
· Nosebar en ambas puntas: rodillos de transferencia.
· Catenaria de retorno: masa de banda colgante tras la motriz.

OPERACIÓN

· Velocidad de diseño 22,2 m/min (46 rpm × PD 153,4 del sprocket Z-32). No exceder sin revisar la memoria.
· Carga admisible de banda: 24 000 N/m según Movex — límite de diseño 50 %.
· Producto: cajas/bandejas de fruta. La acumulación con banda LBP es de BAJA presión.

MANTENCIÓN PERIÓDICA

· Semanal: inspección visual de banda (rodillos LBP giran libres), flecha de catenaria ~130 mm.
· Mensual: reapriete de pernos de chumaceras y soportes; estado del BAR CAP y guías.
· Rodamientos UCF206: engrase según fabricante; 6202-2RS del retorno son sellados (sin engrase).

VISTA GENERAL

CV-LBP-5000 · Movex 530 LBP 18 in × 5.0 m

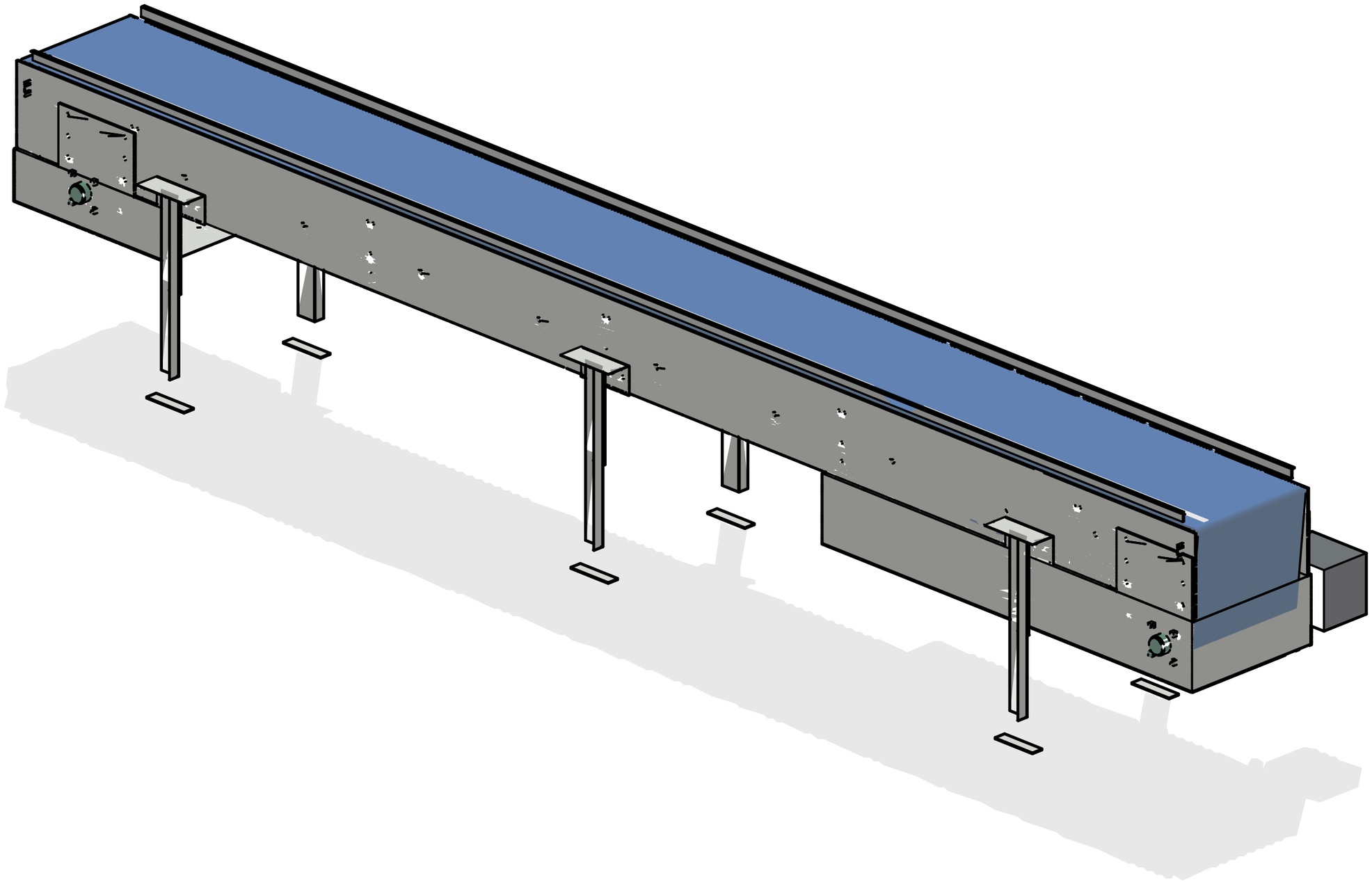

Largo nose a nose: 5000 mm · Ancho de bastidor ~498 mm (total con motorreductor: cota del GA) · Faja superior a nivel de placas

Banda y rodillos LBP no ilustrados en detalle (ver Figura G). Escala gráfica — no medir sobre la figura.

FIGURA A — BASTIDOR APERNADO — ESTRUCTURA 24V

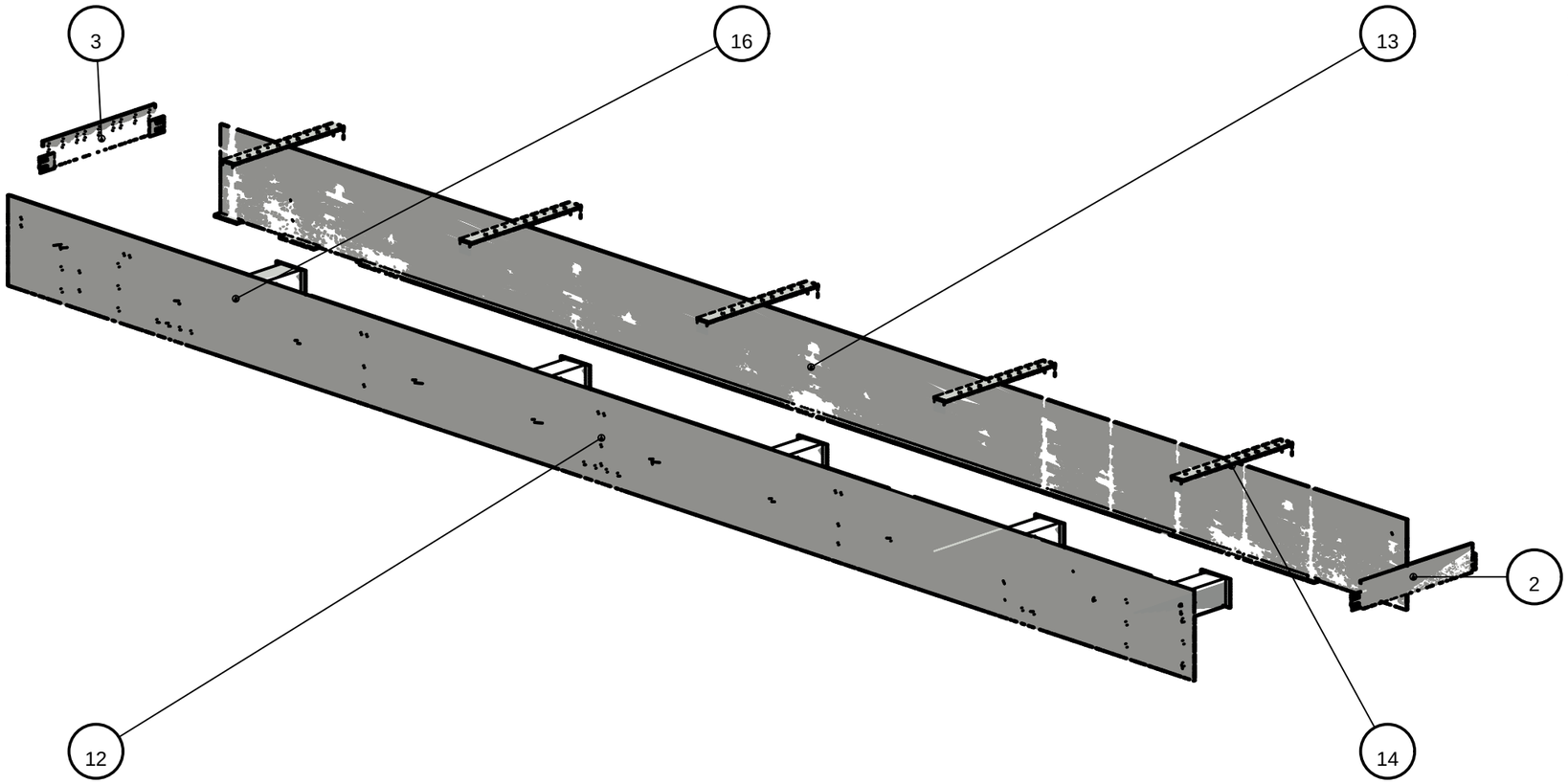

ÍTEM	DESCRIPCIÓN	CANT
2	Cabezal porta-nosebar descarga PL6 470×90 plano LBD-02/LB-04	1
3	Cabezal porta-nosebar entrada PL6 470×90 plano LBD-02/LB-05	1
12	Placa lateral libre (-Y) PL6 L=5000 plano LBD-09/LB-01	1
13	Placa lateral motriz (+Y) PL6 L=5000 plano LBD-09/LB-02	1
14	Portacarril 50×6 con clips (apernado M6 al alma) plano LBD-10/LB-12	5
16	Travesaño TR_S 24V — C 88×88×3, orejas apernadas (L=460) plano LBD-11/LB-13	5

FIJACIÓN:

- ítem 35 — Perno hex M6×16 8.8 ×20
- ítem 36 — Perno hex M6×16 8.8 ×20
- ítem 37 — Perno M6×20 avellanado (carril de apoyo) ×50
- ítem 40 — Perno hex M6×16 8.8 ×8

EXTREMO MOTRIZ = descarga (derecha)

→ sentido de avance

NOTA: Estructura APERNADA (Rev.C): travesaños TR_S por orejas 2×M6 por extremo; portacarriles por clips 2×M6 por lado + M6×20 avellanado a la pletina del carril; cabezales por clips 2×M6. Soldadura SOLO dentro de la pieza pequeña (oreja/clip a su cuerpo, en taller). Soportes a piso: Figura H.

FIGURA B — RETORNO — RODILLOS DE EJE MUERTO

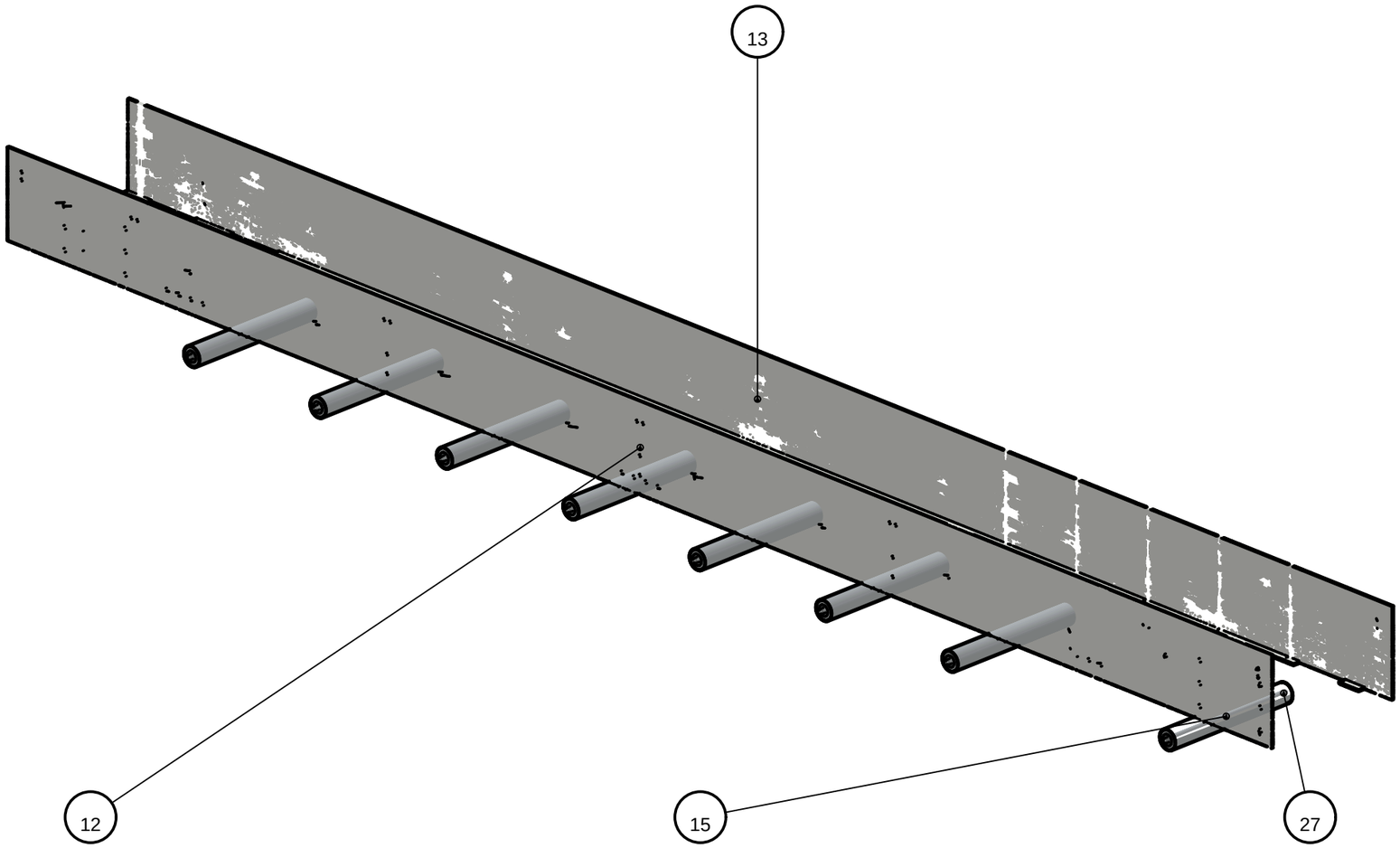

ÍTEM	DESCRIPCIÓN	CANT
12	Placa lateral libre (-Y) PL6 L=5000 plano LBD-09/LB-01	1
13	Placa lateral motriz (+Y) PL6 L=5000 plano LBD-09/LB-02	1
15	® Rodillo retorno Ø63.5 — tubo A513 Ø63,5×3,0 + 2 cabezales torneados asiento Ø35 H7 + seeger DIN 472-35 · eje muerto Ø15 SAE1045 plano LBP530-EJ-04	8
27	Rodamiento 6202-2RS (15×35×11) sellado	16

FIJACIÓN:

ítem 34 — Perno hex M8×25 8.8 ×16

NOTA: El eje muerto apoya cara a cara contra las placas; perno M8×25 por fuera (ítem según tabla). Sub-despiece del rodillo y sus rodamientos: Figura B1. Fabricación: plano LBP530-EJ-04.

FIGURA B1 — RODILLO DE RETORNO — SUB-DESPIECE

ÍTEM	DESCRIPCIÓN	CANT
15	® Rodillo retorno Ø63.5 — tubo A513 Ø63,5×3,0 + 2 cabezales torneados asiento Ø35 H7 + seeger DIN 472-35 · eje muerto Ø15 SAE1045 plano LBP530-EJ-04	8
27	Rodamiento 6202-2RS (15×35×11) sellado	16

FIJACIÓN:

ítem 34 — Perno hex M8×25 8.8 ×16

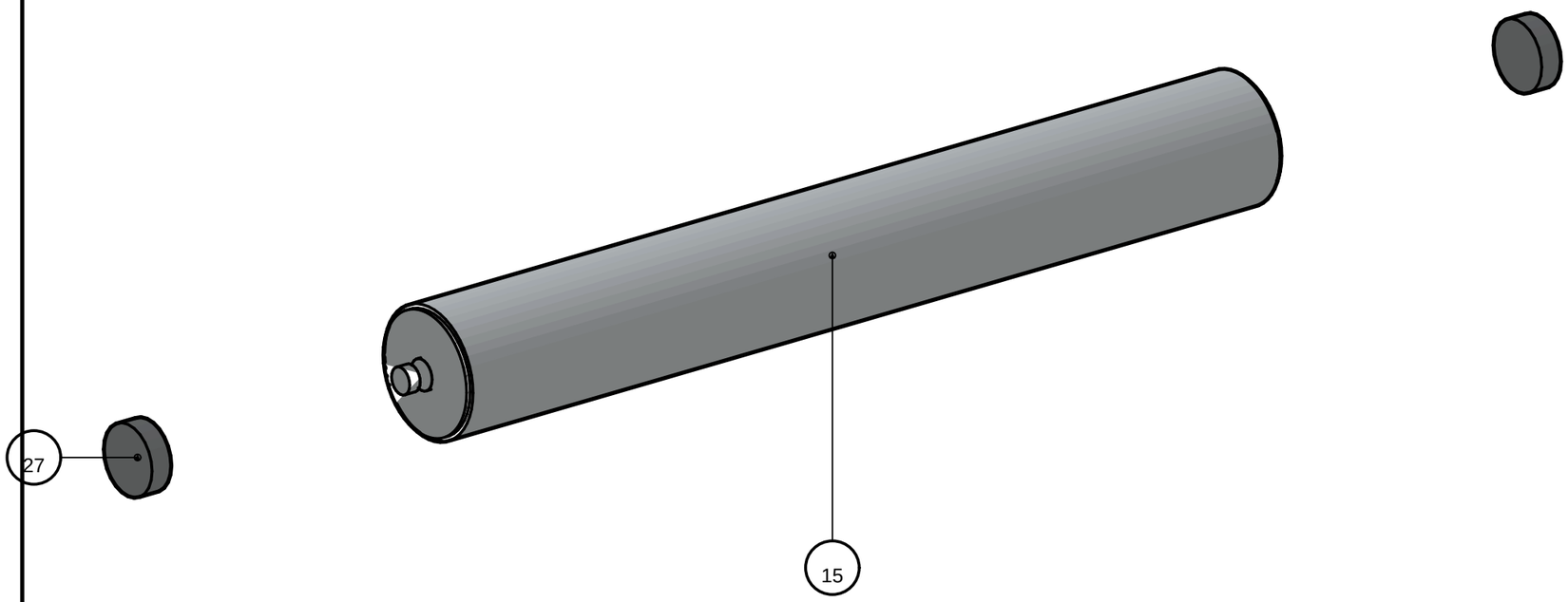

NOTA: Asiento del rodamiento en cabezal torneado Ø35 H7 con RANURA SEEGER DIN 472-35 y CHAFLÁN de montaje 2×45° (cotas en LBP530-EJ-04). Rodamiento 6202-2RS SELLADO: no engrasar, sustituir como unidad — extraer seeger, prensar por pista EXTERIOR guiado por el chaflán. Eje muerto Ø15 roscado M8 en ambos extremos.

FIGURA C — ACCIONAMIENTO — EJE MOTRIZ

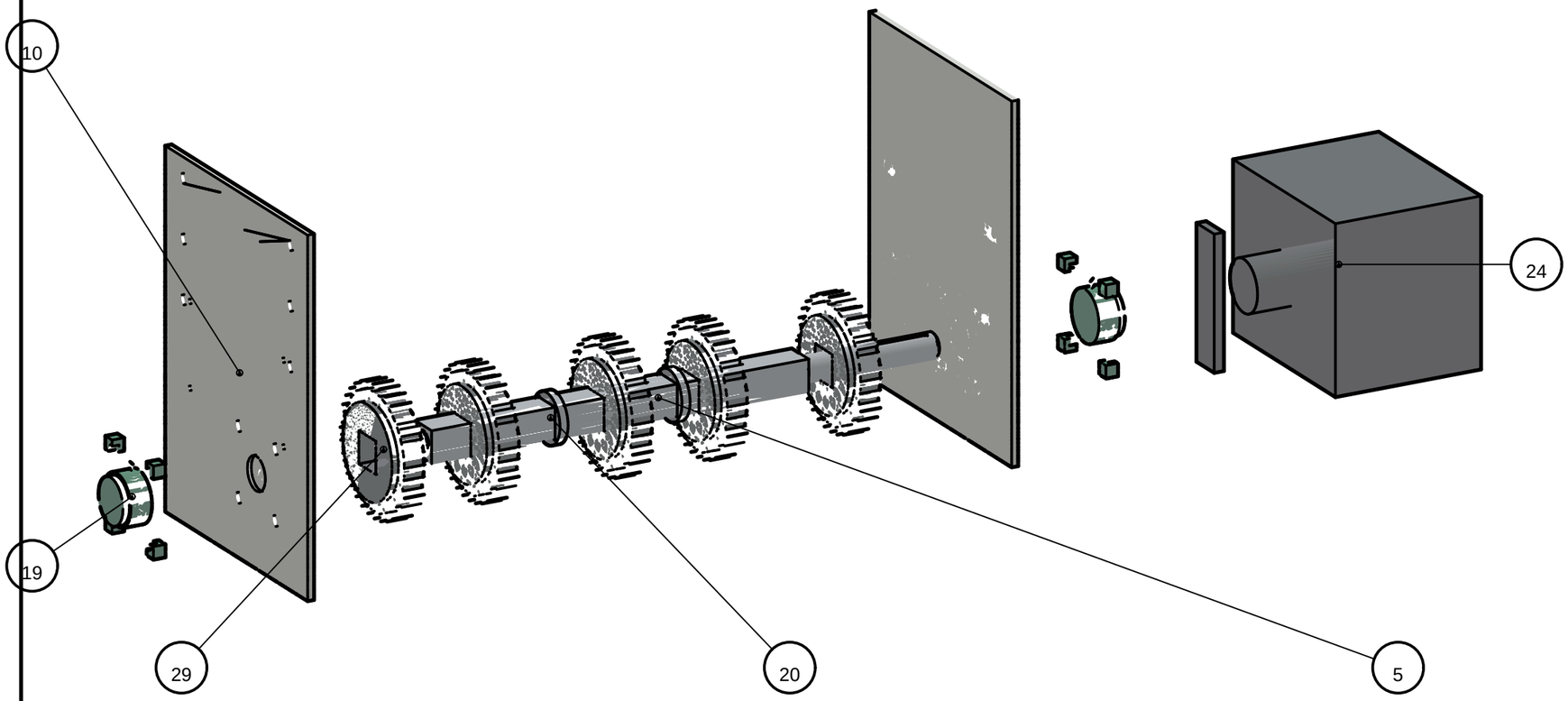

ÍTEM	DESCRIPCIÓN	CANT
5	EJE MOTRIZ cuadrado 38.1 — L=681 (muñones Ø30 h6) plano LBP530-EJ-01	1
10	Mecha porta-chumacera PL8 motriz 320×422 plano LBD-07/LB-10	2
19	® Chumacera UCF206 Ø30	4
20	Collarín P21703Y (fija el sprocket central) REF P21703Y	2
24	® Motorreductor NMRV-P 075 FA 1/30 PAM 80B14 eje hueco Ø30 H8 + motor 0,55 kW 80A-4 (46 rpm · 89 Nm · fs 2,8) + brazo de torque	1
29	® Sprocket P158808YF moldeado Z-32, bore cuadrado 1.5 in, grano M8 (cotización 26012937) REF P158808YF	5

FIJACIÓN:

ítem 39 — Perno hex M10×30 8.8 ×24

ítem 47 — Perno hex M10×35 8.8 ×16

NOTA: Sólo el sprocket CENTRAL se fija (grano M8 + collarines); el resto FLOTA (juego axial +0,4/+0,3). El sprocket se ilustra con sus 32 DIENTES reales (PD 153,4). Mecha APERNADA al alma 6×M10 (Rev.C — sin soldadura). Eje: plano LBP530-EJ-01.

FIGURA D — TENSOR — EJE LOCO

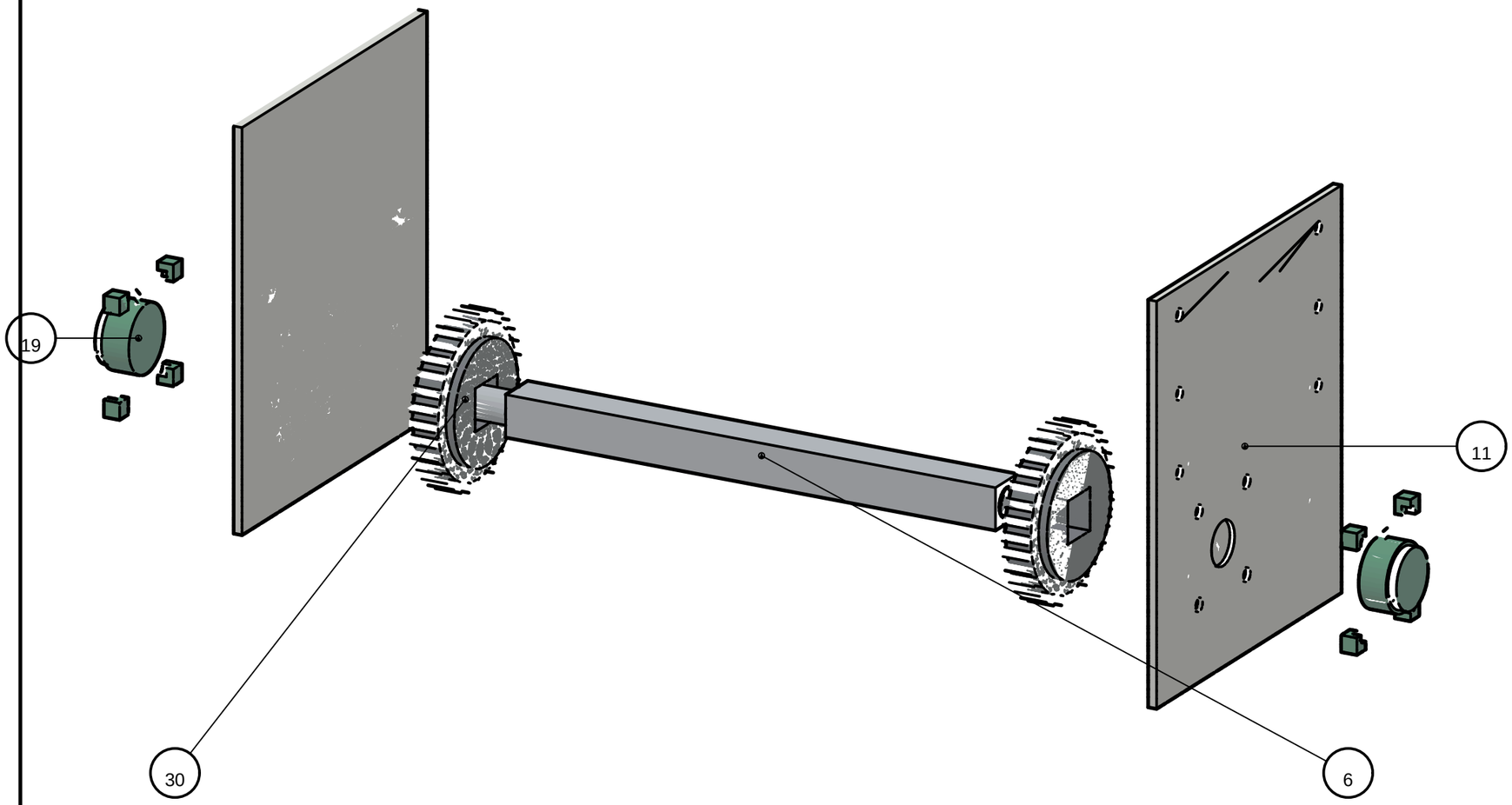

ÍTEM	DESCRIPCIÓN	CANT
6	EJE TENSOR cuadrado 38.1 — L=566 (muñones Ø30 h6) plano LBP530-EJ-02	1
11	Mecha porta-chumacera PL8 tensor 320×362 plano LBD-08/LB-11	2
19	® Chumacera UCF206 Ø30	4
30	® Sprocket Z32 loco (flotante +0.4/+0.3, grano suelto) REF P158808YF	2

FIJACIÓN:

ítem 39 — Perno hex M10×30 8.8 ×24

ítem 47 — Perno hex M10×35 8.8 ×16

NOTA: El eje tensor es FIJO (chumaceras apernadas a la mecha): la banda modular NO se tensa — el largo lo absorbe la catenaria tras la motriz (flecha ~130 mm, rango Movex 50-150). Para acortar banda por desgaste: retirar pasador y quitar eslabones. Sprockets locos; el de referencia va flanqueado por collarines. Mecha apernada 6×M10 (Rev.C). Eje: plano LBP530-EJ-02.

FIGURA E — NOSEBAR Y TRANSFERENCIA

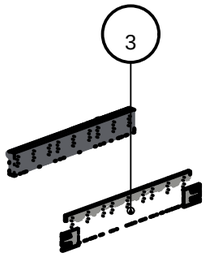

ÍTEM	DESCRIPCIÓN	CANT
2	Cabezal porta-nosebar descarga PL6 470×90 plano LBD-02/LB-04	1
3	Cabezal porta-nosebar entrada PL6 470×90 plano LBD-02/LB-05	1

FIJACIÓN:

ítem 46 — Perno hex M8×30 8.8 ×36

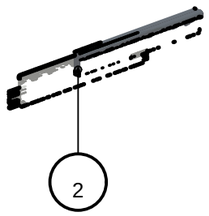

NOTA: Nosebar P22868 montado por cara IDLER (rodillos libres = acumulación). 3 segmentos K6 in por punta; tuercas M8 por cara interior del cabezal.

FIGURA F — GUARDAS INFERIORES

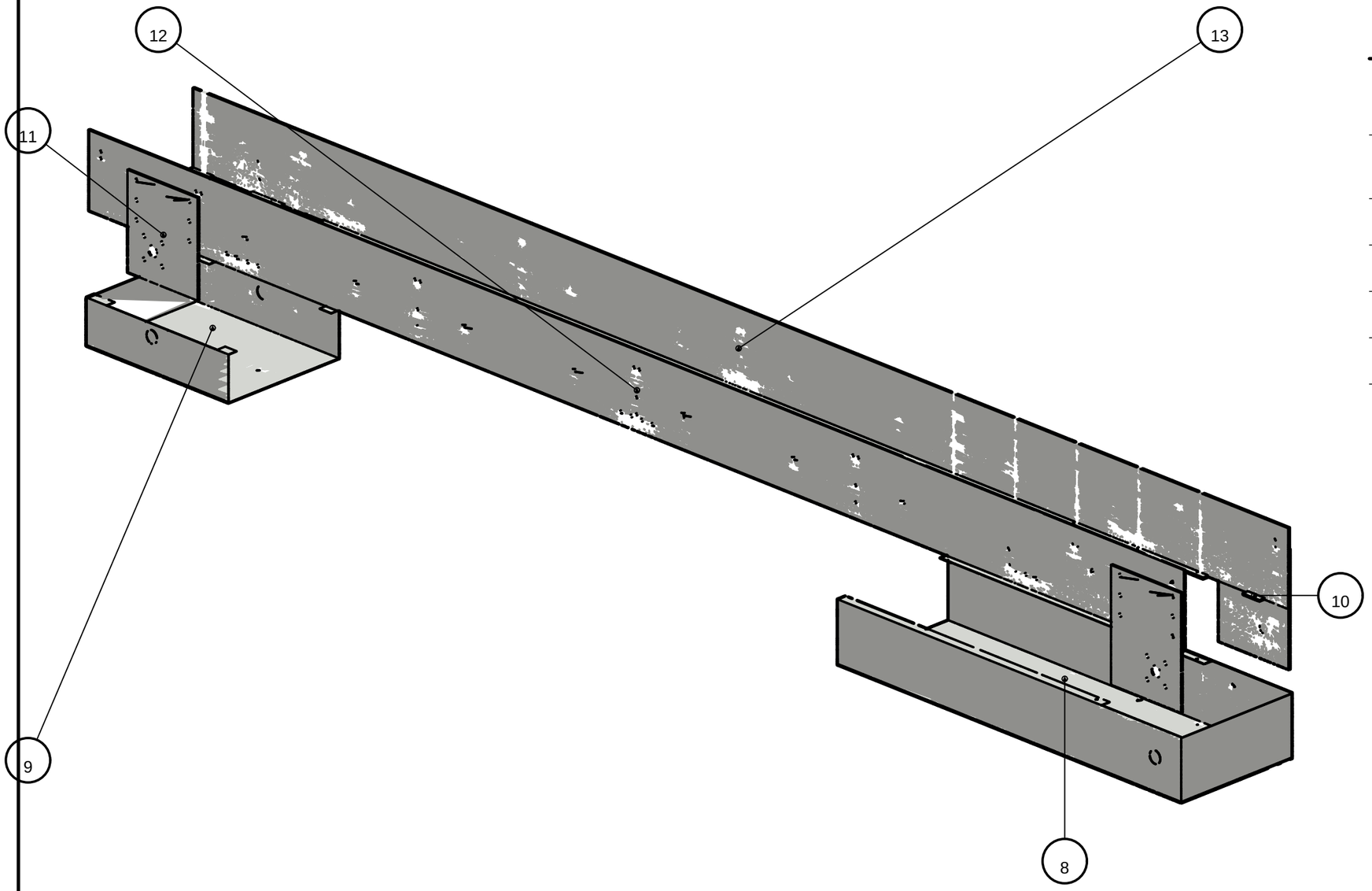

ÍTEM	DESCRIPCIÓN	CANT
8	Guarda inferior motriz — artesa U chapa 1.5 (1570×504) plano LBD-05/LB-08	1
9	Guarda inferior tensor — artesa U chapa 1.5 (650×504) plano LBD-06/LB-09	1
10	Mecha porta-chumacera PL8 motriz 320×422 plano LBD-07/LB-10	2
11	Mecha porta-chumacera PL8 tensor 320×362 plano LBD-08/LB-11	2
12	Placa lateral libre (-Y) PL6 L=5000 plano LBD-09/LB-01	1
13	Placa lateral motriz (+Y) PL6 L=5000 plano LBD-09/LB-02	1

FIJACIÓN:

ítem 44 — Perno hex M6×16 8.8 ×14

ítem 45 — Perno hex M6×12 8.8 ×16

NOTA: Artesa U desmontable: pestañas -> ala de placas (M6×16) y faldón -> roscados de la mecha (M6×12). Retirar para tensado y limpieza.

FIGURA G — CARRYWAY — BANDA Y GUÍAS

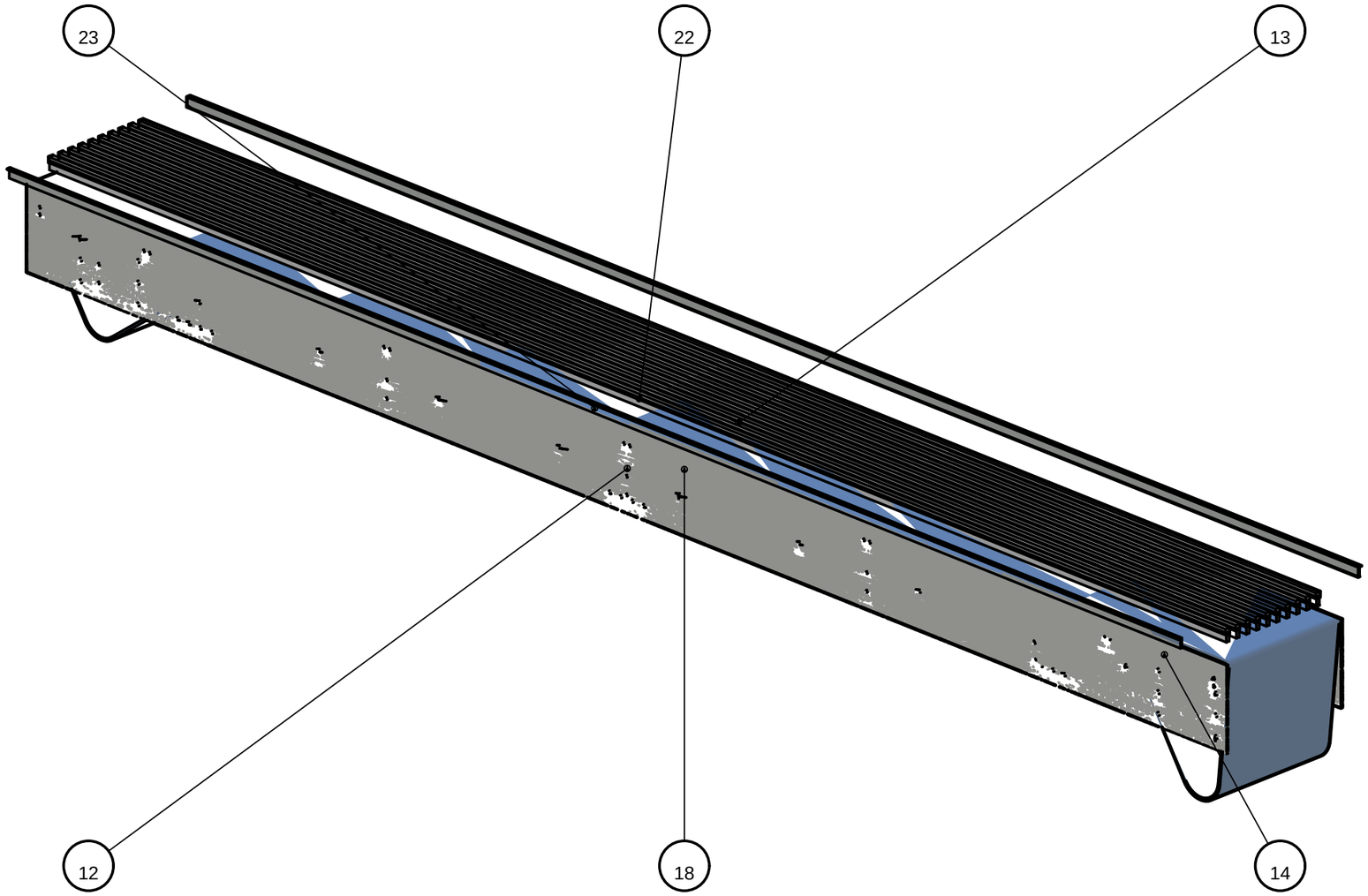

ÍTEM	DESCRIPCIÓN	CANT
12	Placa lateral libre (-Y) PL6 L=5000 plano LBD-09/LB-01	1
13	Placa lateral motriz (+Y) PL6 L=5000 plano LBD-09/LB-02	1
14	Portacarril 50×6 con clips (apernado M6 al alma) plano LBD-10/LB-12	5
18	® Banda Movex 530 LBP 18 in — lazo 10.95 m REF P5324010018A	1
22	Guía de apoyo: pletina 12×30 + BAR CAP 17.53×19.05 (P101203-30) REF P101203-30	10
23	Guía lateral conical rail L 1¼ in (P12501C) + escuadras REF P12501C	2

FIJACIÓN:

ítem 37 — Perno M6×20 avellanado (carril de apoyo) ×50

NOTA: Guía de apoyo: pletina 12 de canto + BAR CAP UHMW (luces <=50 mm — Movex/Intralox) apoyada sobre PORTACARRILES 50×6 apernados (Rev.C). Guía lateral: conical rail L 1¼ in sobre escuadras. Banda: no tensar sobre el nosebar.

FIGURA H — SOPORTES A PISO — SISTEMA 24V

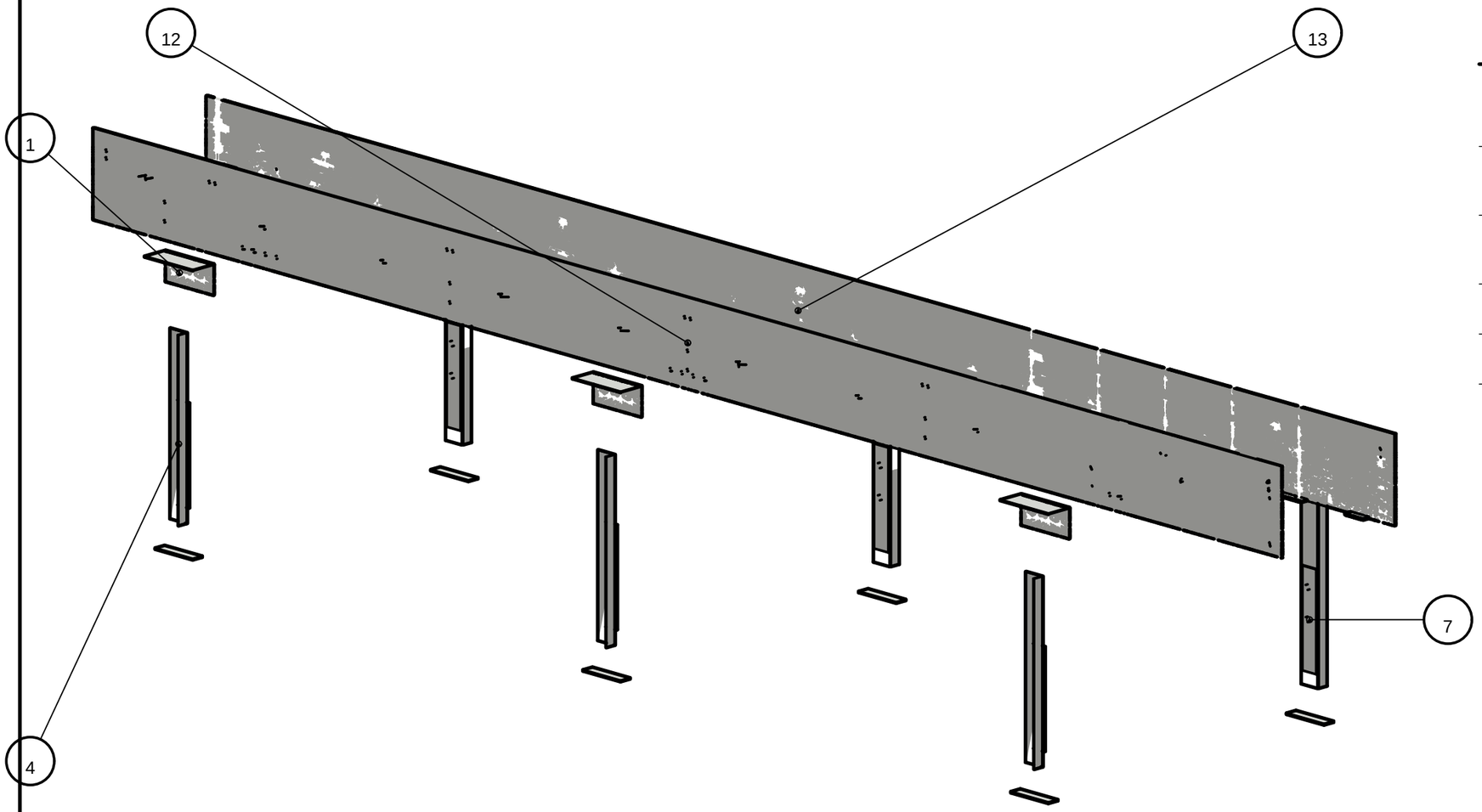

ÍTEM	DESCRIPCIÓN	CANT
1	Bracket soporte B_005A 24V (cruciformes + arco angular) plano LBD-01/LB-03	6
4	Columna soporte 24V ángulo 71×38×3 + placa piso B_004A (soldada) plano LBD-03/LB-06	6
7	Escalerilla telescópica 60×4 (ranuras 11×22 — ajuste de altura) plano LBD-04/LB-07	6
12	Placa lateral libre (-Y) PL6 L=5000 plano LBD-09/LB-01	1
13	Placa lateral motriz (+Y) PL6 L=5000 plano LBD-09/LB-02	1

FIJACIÓN:

ítem 38 — Perno hex M8×20 8.8 ×24
ítem 41 — Perno hex M10×70 8.8 ×12
ítem 42 — Perno de anclaje M10×90 (piso) ×12
ítem 43 — Perno pivote M10×25 ×18

NOTA: Sistema tal cual equipo 24V (medido de ZP2026_MDR.glb): bracket B_005A apernado al alma por 4 ranuras CRUCIFORMES M8 (regulación fina) + PIVOTE con ranura en ARCO M10 (ajuste ANGULAR de la columna); escalerilla telescópica M10×70 en la ranura 11×22 elegida (ajuste de ALTURA); placa piso B_004A SOLDADA a la columna (pieza pequeña — soldadura permitida) y anclada M10×90 a losa.

TORNILLERÍA Y PARES DE APRIETE

ÍTEM	DESCRIPCIÓN	CANT/EQUIPO	USO
34	Perno hex M8×25 8.8 + golilla plana y presión	16	fija el eje muerto de cada rodillo de retorno, por fuera de la placa (2 por rodillo; rosca interior M8×16 del eje — un perno
35	Perno hex M6×16 8.8 + tuerca + golillas (orejas TR_S)	20	orejas del travesaño TR_S -> alma (2 por extremo)
36	Perno hex M6×16 8.8 + tuerca + golillas (clips portacarril)	20	clips del portacarril -> alma (2 por lado)
37	Perno M6×20 avellanado (carril de apoyo)	50	portacarril -> pletina del carril ROSCADA M6 (desde abajo, 1 por carril por portacarril)
38	Perno hex M8×20 8.8 + tuerca + golillas (bracket soporte)	24	bracket B_005A -> alma por ranuras cruciformes (4 por bracket — regulación)
39	Perno hex M10×30 8.8 + tuerca + golillas (mechas)	24	mecha PL8 -> alma (6 por mecha — Rev.C apernada, sin soldadura)
40	Perno hex M6×16 8.8 + tuerca + golillas (clips cabezal)	8	clips del cabezal porta-nosebar -> alma (2 por extremo)
41	Perno hex M10×70 8.8 + golilla ancha (telescópico soporte)	12	fija la escalerilla a la columna en la ranura 11×22 elegida (ajuste de altura, 2 por columna)
42	Perno de anclaje M10×90 (piso)	12	placa piso B_004A -> losa por ranuras 11×22 (2 por soporte)
43	Perno pivote M10×25 + tuerca (arco angular bracket)	18	pivote + 2 seguros de la ranura en ARCO del bracket (ajuste angular de columna)
44	Perno hex M6×16 8.8 + golilla	14	guarda inferior -> ala de placas (1 por unión pestaña-ala)
45	Perno hex M6×12 8.8	16	faldón de guarda -> roscados M6 de la mecha
46	Perno hex M8×30 8.8 + tuerca + golilla	36	nosebar -> cabezal (tuerca por cara interior)
47	Perno hex M10×35 8.8 + tuerca + golilla plana y presión	16	brida UCF206 -> mecha, pasante con tuerca (4 por chumacera; agujero brida y mecha Ø12 -> perno M10 holgura estándar)

PARES DE APRIETE (pernos 8.8, rosca seca)

M6: 10 Nm

M8: 25 Nm

M10: 49 Nm

grano M8 sprocket: 12 Nm + Loctite 243

prisioneros UCF206: según fabricante de la chumacera

INSTRUCCIONES DE MONTAJE

Secuencia con referencias a las figuras

1 · BASTIDOR APERNADO (Fig. A) — Rev.C: soldadura SOLO en taller, en piezas pequeñas

Presentar placas laterales sobre mesa plana manteniendo diagonales iguales (tol. ±2 mm).
Apernar travesaños TR_S (orejas 2×M6 por extremo, 10 Nm) y portacarriles (clips 2×M6 +
M6×20 avellanado a la pletina del carril). Apernar cabezales porta-nosebar (clips 2×M6).
Apernar MECHAS porta-chumacera al alma: 6×M10 por mecha (49 Nm) — sin soldadura.
Soldadura de taller (GMAW (MIG) ER70S-6 Ø1.0 — alternativa SMAW E7018 · AWS D1.1 — inspección visual 100%): sólo oreja/clip a su cuerpo y placa piso a columna.
Terminación: granallado/desengrase + PINTADO RAL 7035 antes de continuar.

2 · SOPORTES 24V (Fig. H)

Apernar brackets B_005A al alma (ranuras cruciformes M8×20 — dejar a mano para regular).
Colgar columnas del pivote, fijar ángulo con los 2 seguros del ARCO (M10×25), elegir la
ranura 11×22 de la escalerilla (M10×70) para la altura de faja del layout, y anclar la placa
piso B_004A a losa (2×M10×90). Nivel ±2 mm en el largo -> apretar cruciformes (25 Nm).

3 · RETORNO (Fig. B · sub-despiece Fig. B1)

Montar rodillos de retorno: eje muerto contra cara interior de placas, perno M8×25 +
golillas POR FUERA (25 Nm). Girar cada rodillo a mano: debe girar libre, sin roce.
Recambio de rodamientos 6202-2RS: ver Figura B1 (seeger DIN 472-35 + chaflán de guía).

4 · EJES Y SPROCKETS (Fig. C y D)

Enfilar sprockets en el eje ANTES de montar chumaceras: el CENTRAL fijo con grano M8
(12 Nm + Loctite) flanqueado por 2 collarines; los demás flotan (los carriles de la banda
los posicionan). Montar UCF206 en mechas (M10×35, 49 Nm) y fijar prisioneros al eje.
Verificar giro libre y concentricidad; el eje motriz lleva el muñón largo hacia el lado motor.

5 · CARRYWAY (Fig. G)

Montar guías de apoyo (pletina + BAR CAP) y verificar luces <= 50 mm entre apoyos
transversales. Montar guía lateral (conical rail) con holgura 3–5 mm al borde de banda.

6 · BANDA

Tender la banda por el carryway y el retorno, unir con el pasador del fabricante.
Flecha de catenaria tras la motriz: ~130 mm (rango Movex 50–150). NO tensar la banda:
la LBP trabaja con catenaria libre — el tensor sólo posiciona.

7 · NOSEBAR (Fig. E)

Montar nosebar por cara IDLER (acumulación) con M8×30 y tuerca interior (25 Nm).
Verificar giro libre de los rodillos de transferencia y coplanaridad con la faja.

8 · ACCIONAMIENTO (Fig. C)

Calzar motorreductor de eje hueco en el muñón motriz (chaveta 8×7×90), fijar retención
axial (arandela + M10 + Loctite) y brazo de torque. NO rigidizar el brazo: debe flotar.

9 · GUARDAS Y PUESTA EN MARCHA (Fig. F)

Montar guardas inferiores (M6×16 al ala; M6×12 a la mecha). Energizar y verificar:
sentido de giro, marcha 10 min sin carga, temperatura de chumaceras (< 40 °C sobre
ambiente), tracking de banda centrada en sprockets, y wrap de banda en la motriz.

ÍNDICE DE PLANOS DEL EQUIPO

ÍTEM	PIEZA	CORTE LÁSER	VISTAS	MASA kg
1	Bracket soporte B_005A 24V (cruciformes + arco angular)	LBD-01	LB-03	0.9
2	Cabezal porta-nosebar descarga PL6 470×90	LBD-02	LB-04	2
3	Cabezal porta-nosebar entrada PL6 470×90	LBD-02	LB-05	2
4	Columna soporte 24V ángulo 71×38×3 + placa piso B_004A (soldada)	LBD-03	LB-06	0.2
5	EJE MOTRIZ cuadrado 38.1 — L=681 (muñones Ø30 h6)	—	LBP530-EJ-01	6.5
6	EJE TENSOR cuadrado 38.1 — L=566 (muñones Ø30 h6)	—	LBP530-EJ-02	5.9
7	Escalerilla telescópica 60×4 (ranuras 11×22 — ajuste de altura)	LBD-04	LB-07	0.6
8	Guarda inferior motriz — artesa U chapa 1.5 (1570×504)	LBD-05	LB-08	21.9
9	Guarda inferior tensor — artesa U chapa 1.5 (650×504)	LBD-06	LB-09	8.8
10	Mecha porta-chumacera PL8 motriz 320×422	LBD-07	LB-10	8.5
11	Mecha porta-chumacera PL8 tensor 320×362	LBD-08	LB-11	7.3
12	Placa lateral libre (-Y) PL6 L=5000	LBD-09	LB-01	71.7
13	Placa lateral motriz (+Y) PL6 L=5000	LBD-09	LB-02	71.7
14	Portacarril 50×6 con clips (apernado M6 al alma)	LBD-10	LB-12	1.1
15	Rodillo retorno Ø63.5 — tubo A513 Ø63,5×3,0 + 2 cabezales torneados asiento	—	LBP530-EJ-04	—
16	Travesaño TR_S 24V — C 88×88×3, orejas apernadas (L=460)	LBD-11	LB-13	2.7
17	Pletina 12×30 × 4904 — guía de apoyo de canto (corte a largo, sin láser)	—	—	13.9

Documentos del paquete: planos_fabricacion_lbp530_5m.pdf · dxf_lbp530_5m/ (corte 1:1 + _corte.csv + _agujeros.csv) · planos_ejes_lbp530.pdf (LBP530-EJ-01…04) · planos_conjunto_lbp530.pdf (GA) · bom_lbp530_5m.csv (este manual usa sus ÍTEM).

CONVEYONE SpA

Transportadores para packing de fruta — Chile

MANUAL DE PARTES Y MONTAJE

CV-GT-800

CV-GT-800 · Movex 530 GT (friction top) 18 in × 0.8 m

Proyecto	LBP530-18 — 4 líneas
Banda	Movex 530 GT (friction top) 18 in — paso 15 mm
Largo nose a nose	800 mm
Lazo de banda	2.65 m
Accionamiento	NMRV-P 075 1/30 · 0,55 kW · 46 rpm · eje hueco Ø30
Terminación	PINTADO RAL 7035 (partes fabricadas)
Documento	Boletín CV-MP-02 · Rev. A · vigente desde 2026-08-12 (reemplaza: —)

CÓMO PEDIR REPUESTOS

Indique: (1) código del equipo y proyecto, (2) número de ÍTEM de este manual y cantidad, (3) para partes Movex, el artículo P-… de la columna REF. Las partes fabricadas se piden por su número de plano (LBD/GTD = corte láser · LB/GT = lámina de vistas · LBP530-EJ = ejes). Los ítems marcados ® son repuesto recomendado en bodega.

IMPORTANTE — NO DESTRUIR: este manual es parte del equipo.

CONTENIDO

Seguridad 2
Vista general 3
Figura A — BASTIDOR APERNADO — ESTRUCTURA 24V 4
Figura B — RETORNO — RODILLOS DE EJE MUERTO 5
Figura B1 — RODILLO DE RETORNO — SUB-DESPIECE 6
Figura C — ACCIONAMIENTO — EJE MOTRIZ 7
Figura D — TENSOR — EJE LOCO 8
Figura E — NOSEBAR Y TRANSFERENCIA 9
Figura F — GUARDAS INFERIORES 10
Figura G — CARRYWAY — BANDA Y GUÍAS 11
Figura H — SOPORTES A PISO — SISTEMA 24V 12
TORNILLERÍA 13
MONTAJE 14

SEGURIDAD

ANTES DE INTERVENIR EL EQUIPO

· Bloqueo y consignación (LOTO): corte y candadeo de la alimentación del motorreductor.

· Verificar detención total de la banda antes de retirar guardas.

· Las guardas inferiores (Figura F) protegen el accionamiento: reponerlas SIEMPRE tras intervenir.

PUNTOS DE ATRAPAMIENTO

· Entrada de banda a sprockets (extremo motriz, bajo el equipo).

· Nosebar en ambas puntas: rodillos de transferencia.

· Catenaria de retorno: masa de banda colgante tras la motriz.

OPERACIÓN

· Velocidad de diseño 22,2 m/min (46 rpm × PD 153,4 del sprocket Z-32). No exceder sin revisar la memoria.

· Carga admisible de banda: 26 000 N/m según Movex — límite de diseño 50 %.

· Producto: cajas/bandejas de fruta. La acumulación con banda LBP es de BAJA presión.

MANTENCIÓN PERIÓDICA

· Semanal: inspección visual de banda (rodillos LBP giran libres), flecha de catenaria ~130 mm.

· Mensual: reapriete de pernos de chumaceras y soportes; estado del BAR CAP y guías.

· Rodamientos UCF206: engrase según fabricante; 6202-2RS del retorno son sellados (sin engrase).

VISTA GENERAL

CV-GT-800 · Movex 530 GT (friction top) 18 in × 0.8 m

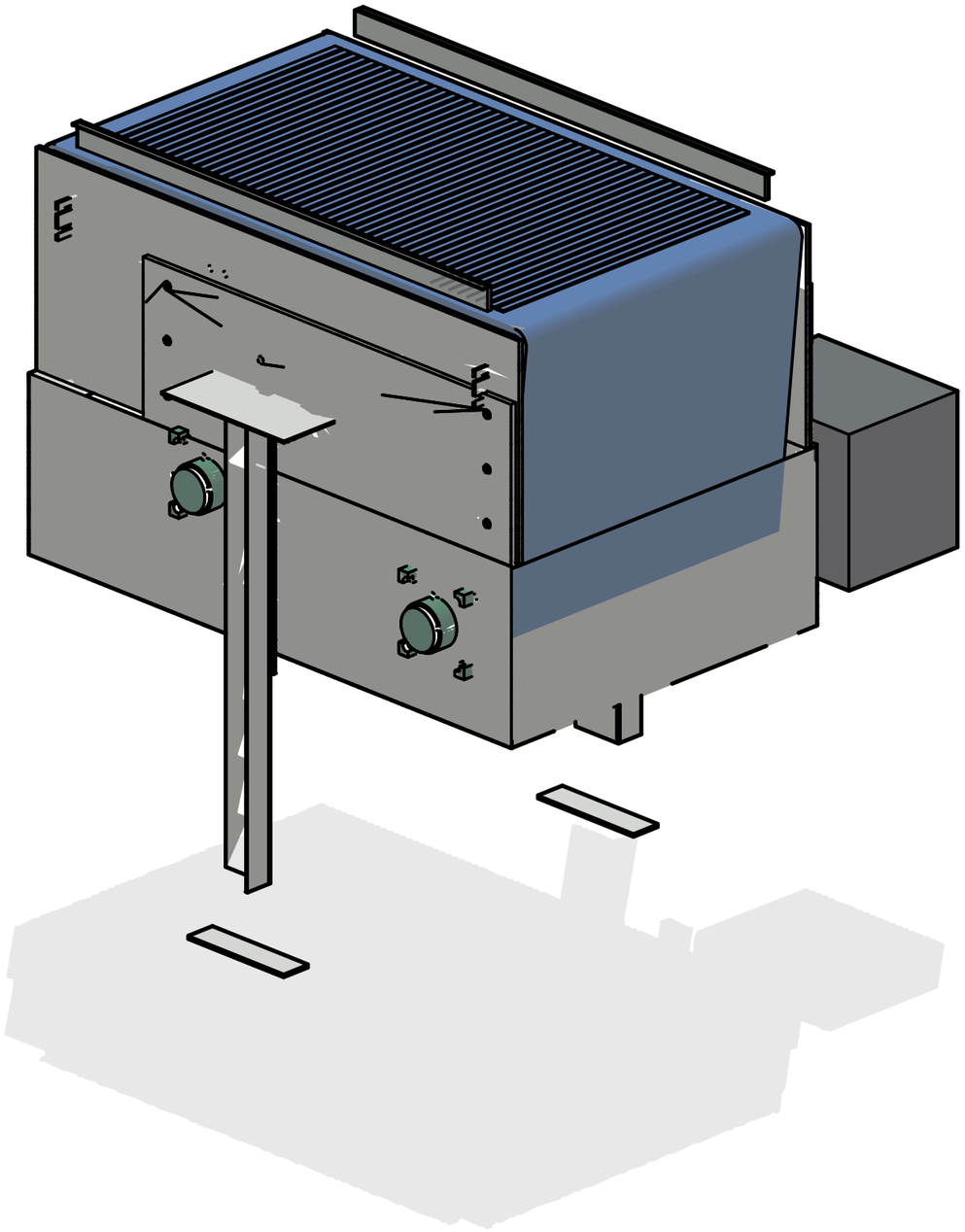

Largo nose a nose: 800 mm · Ancho de bastidor ~498 mm (total con motorreductor: cota del GA) · Faja superior a nivel de placas

Banda y rodillos LBP no ilustrados en detalle (ver Figura G). Escala gráfica — no medir sobre la figura.

FIGURA A — BASTIDOR APERNADO — ESTRUCTURA 24V

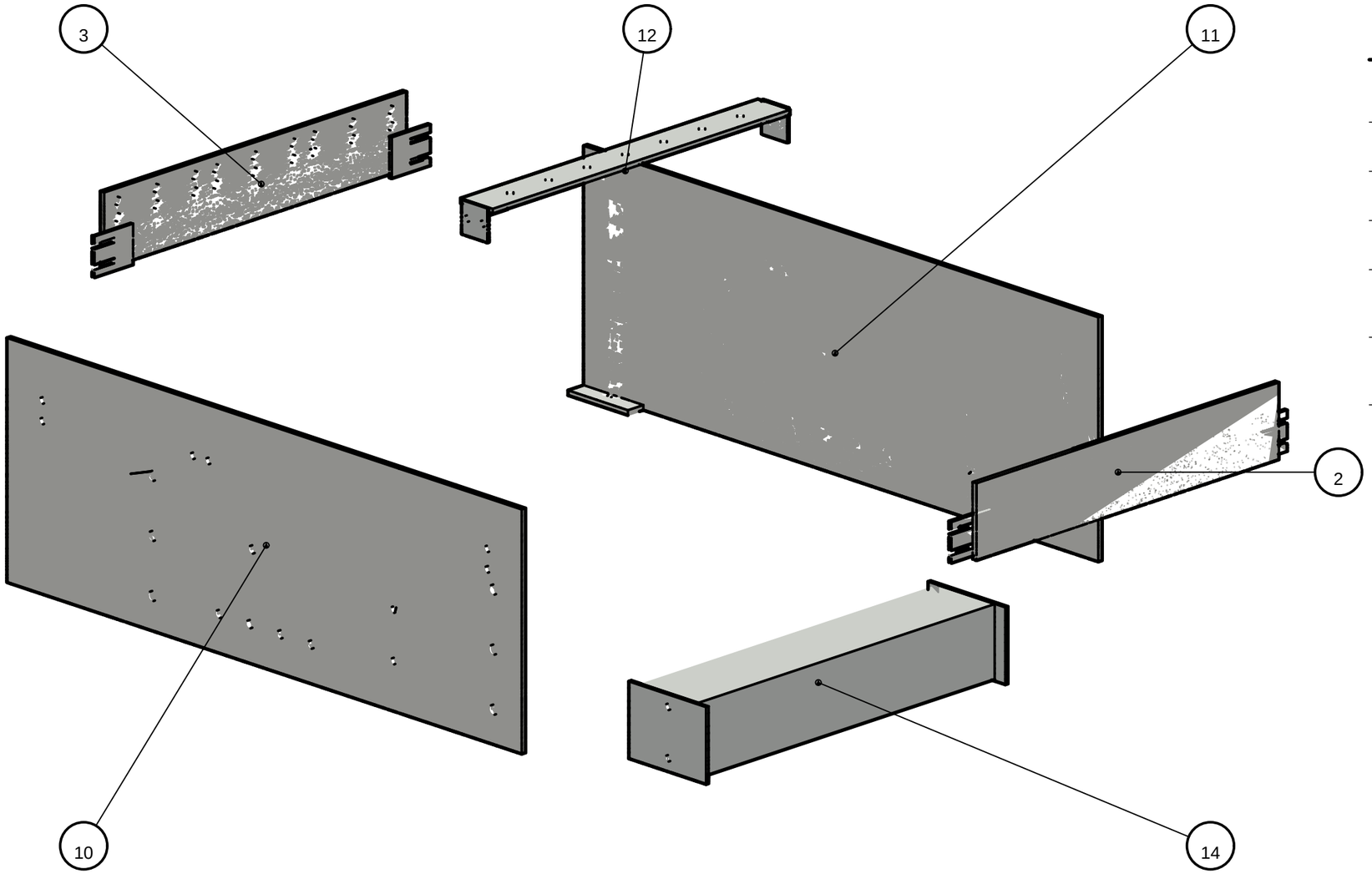

ÍTEM	DESCRIPCIÓN	CANT
2	Cabezal porta-nosebar descarga PL6 470×90 plano GTD-02/GT-04	1
3	Cabezal porta-nosebar entrada PL6 470×90 plano GTD-02/GT-05	1
10	Placa lateral libre (-Y) PL6 L=800 plano GTD-07/GT-01	1
11	Placa lateral motriz (+Y) PL6 L=800 plano GTD-07/GT-02	1
12	Portacarril 50×6 con clips (apernado M6 al alma) plano GTD-08/GT-10	1
14	Travesaño TR_S 24V — C 88×88×3, orejas apernadas (L=460) plano GTD-09/GT-11	1

FIJACIÓN:

- ítem 33 — Perno hex M6×16 8.8 ×4
- ítem 34 — Perno hex M6×16 8.8 ×4
- ítem 35 — Perno M6×20 avellanado (carril de apoyo) ×7
- ítem 38 — Perno hex M6×16 8.8 ×8

EXTREMO MOTRIZ = descarga (derecha)

→ sentido de avance

NOTA: Estructura APERNADA (Rev.C): travesaños TR_S por orejas 2×M6 por extremo; portacarriles por clips 2×M6 por lado + M6×20 avellanado a la pletina del carril; cabezales por clips 2×M6. Soldadura SOLO dentro de la pieza pequeña (oreja/clip a su cuerpo, en taller). Soportes a piso: Figura H.

FIGURA B — RETORNO — RODILLOS DE EJE MUERTO

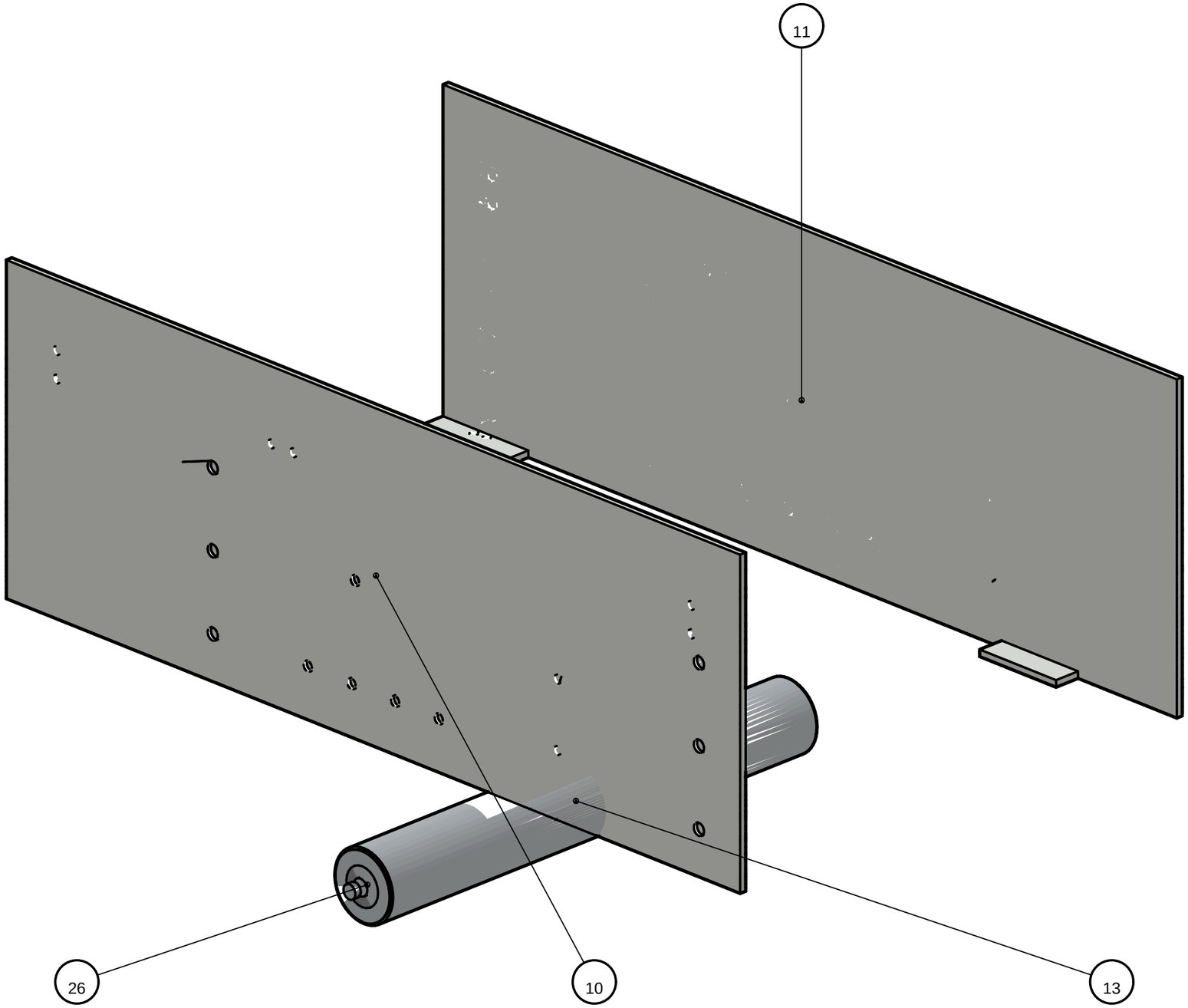

ÍTEM	DESCRIPCIÓN	CANT
10	Placa lateral libre (-Y) PL6 L=800 plano GTD-07/GT-01	1
11	Placa lateral motriz (+Y) PL6 L=800 plano GTD-07/GT-02	1
13	® Rodillo retorno Ø63.5 — tubo A513 Ø63,5×3,0 + 2 cabezales torneados asiento Ø35 H7 + seeger DIN 472-35 · eje muerto Ø15 SAE1045 plano LBP530-EJ-04	1
26	Rodamiento 6202-2RS (15×35×11) sellado	2

FIJACIÓN:

ítem 32 — Perno hex M8×25 8.8 ×2

NOTA: El eje muerto apoya cara a cara contra las placas; perno M8×25 por fuera (ítem según tabla). Sub-despiece del rodillo y sus rodamientos: Figura B1. Fabricación: plano LBP530-EJ-04.

FIGURA B1 — RODILLO DE RETORNO — SUB-DESPIECE

ÍTEM	DESCRIPCIÓN	CANT
13	® Rodillo retorno Ø63.5 — tubo A513 Ø63,5×3,0 + 2 cabezales torneados asiento Ø35 H7 + seeger DIN 472-35 · eje muerto Ø15 SAE1045 plano LBP530-EJ-04	1
26	Rodamiento 6202-2RS (15×35×11) sellado	2

FIJACIÓN:

ítem 32 — Perno hex M8×25 8.8 ×2

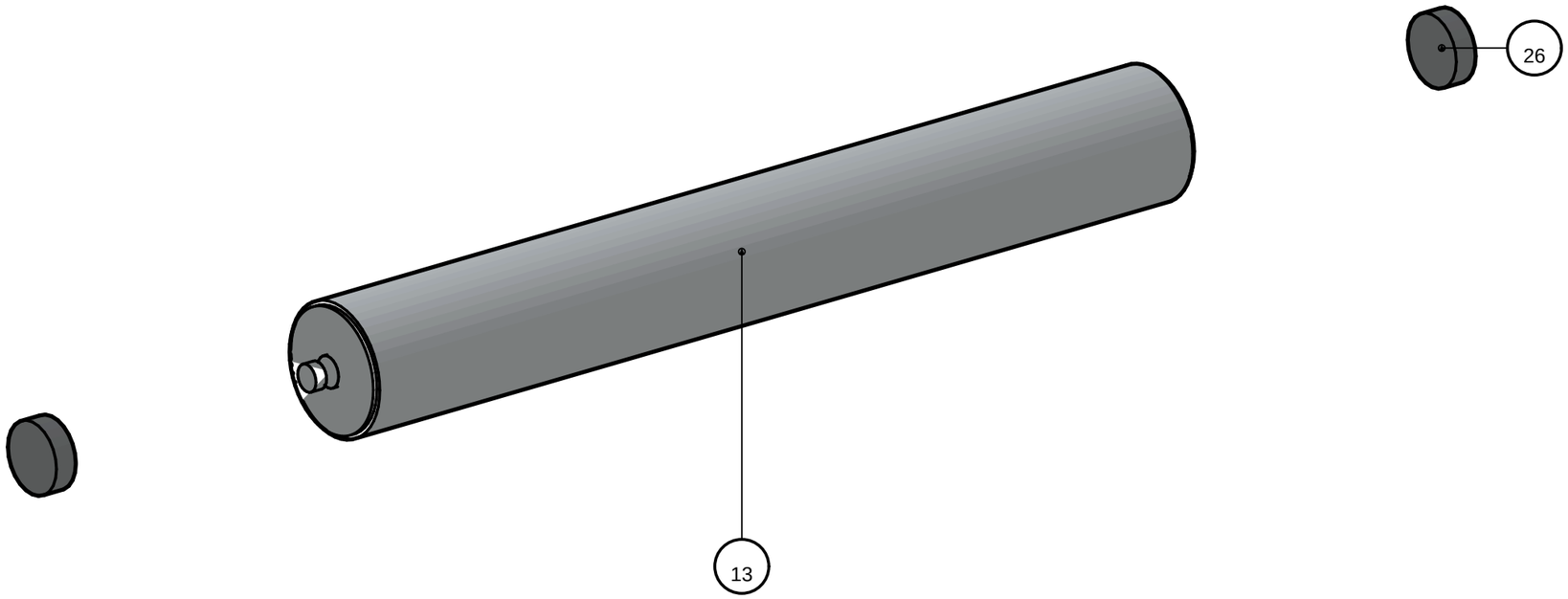

NOTA: Asiento del rodamiento en cabezal torneado Ø35 H7 con RANURA SEEGER DIN 472-35 y CHAFLÁN de montaje 2×45° (cotas en LBP530-EJ-04). Rodamiento 6202-2RS SELLADO: no engrasar, sustituir como unidad — extraer seeger, prensar por pista EXTERIOR guiado por el chaflán. Eje muerto Ø15 roscado M8 en ambos extremos.

FIGURA C — ACCIONAMIENTO — EJE MOTRIZ

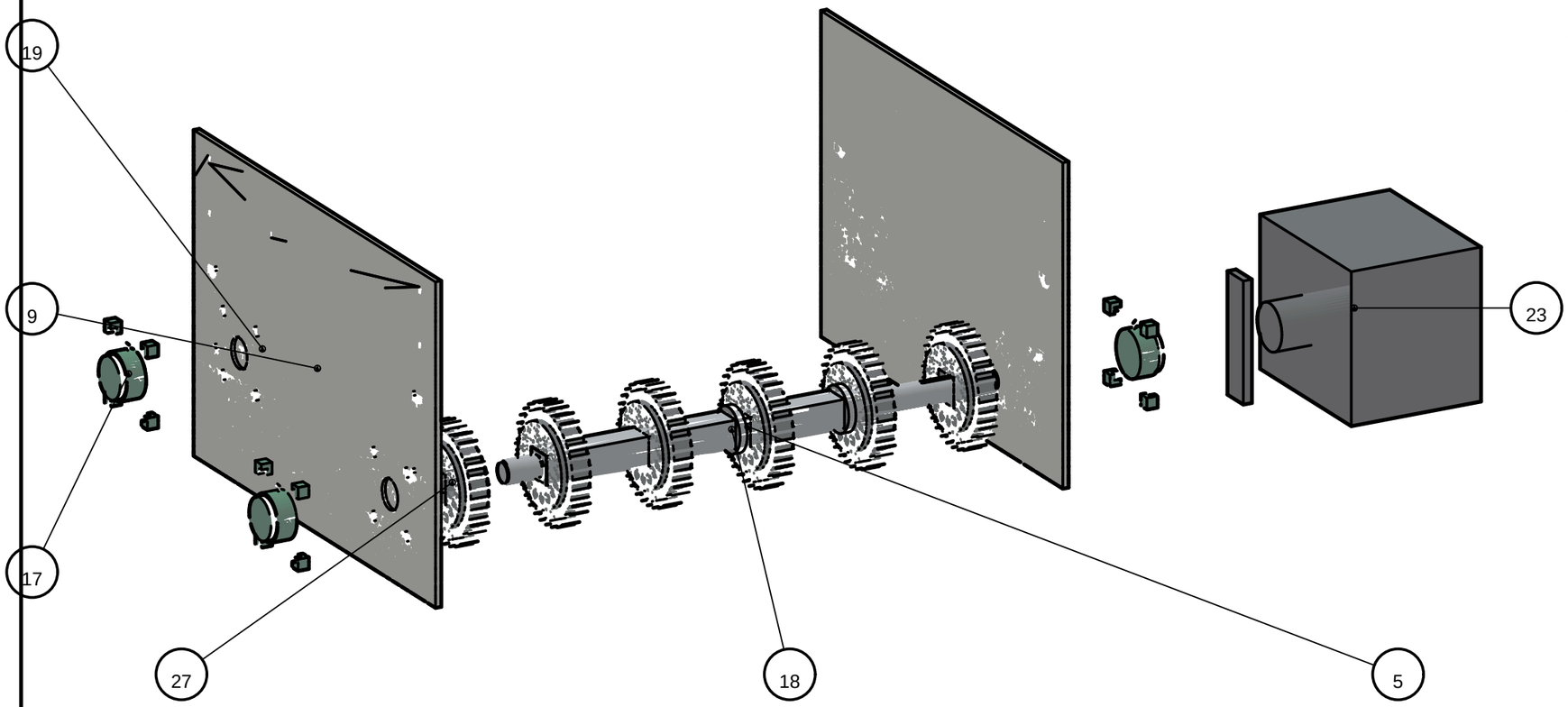

ÍTEM	DESCRIPCIÓN	CANT
5	EJE MOTRIZ cuadrado 38.1 — L=681 (muñones Ø30 h6) plano LBP530-EJ-01	1
9	Mecha porta-chumacera PL8 combinada 610×422 plano GTD-06/GT-09	2
17	® Chumacera UCF206 Ø30	4
18	Collarín P21703Y (fija el sprocket central) REF P21703Y	2
19	Collarín P21703Y (referencia eje tensor) REF P21703Y	2
23	® Motorreductor NMRV-P 075 FA 1/30 PAM 80B14 eje hueco Ø30 H8 + motor 0,55 kW 80A-4 (46 rpm · 89 Nm · fs 2,8) + brazo de torque	1
27	® Sprocket P158808YF moldeado Z-32, bore cuadrado 1.5 in, grano M8 (cotización 26012937) REF P158808YF	6

FIJACIÓN:

ítem 37 — Perno hex M10×30 8.8 ×12

ítem 45 — Perno hex M10×35 8.8 ×16

NOTA: Sólo el sprocket CENTRAL se fija (grano M8 + collarines); el resto FLOTA (juego axial +0,4/+0,3). El sprocket se ilustra con sus 32 DIENTES reales (PD 153,4). Mecha APERNADA al alma 6×M10 (Rev.C — sin soldadura). Eje: plano LBP530-EJ-01.

FIGURA D — TENSOR — EJE LOCO

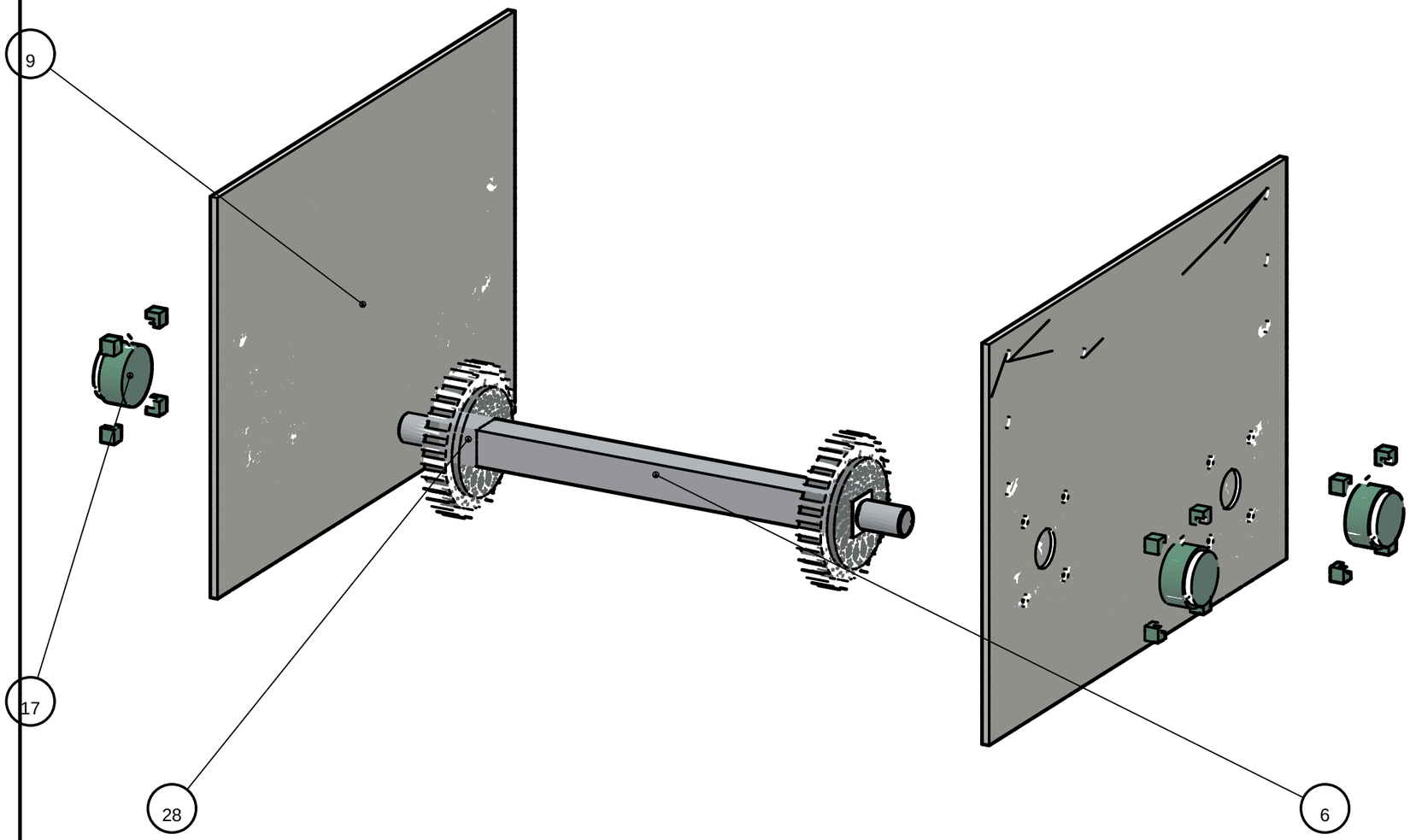

ÍTEM	DESCRIPCIÓN	CANT
6	EJE TENSOR cuadrado 38.1 — L=566 (muñones Ø30 h6) plano LBP530-EJ-02	1
9	Mecha porta-chumacera PL8 combinada 610×422 plano GTD-06/GT-09	2
17	® Chumacera UCF206 Ø30	4
28	® Sprocket Z32 loco (flotante +0.4/+0.3, grano suelto) REF P158808YF	2

FIJACIÓN:

ítem 37 — Perno hex M10×30 8.8 ×12

ítem 45 — Perno hex M10×35 8.8 ×16

NOTA: El eje tensor es FIJO (chumaceras apernadas a la mecha): la banda modular NO se tensa — el largo lo absorbe la catenaria tras la motriz (flecha ~130 mm, rango Movex 50-150). Para acortar banda por desgaste: retirar pasador y quitar eslabones. Sprockets locos; el de referencia va flanqueado por collarines. Mecha apernada 6×M10 (Rev.C). Eje: plano LBP530-EJ-02.

FIGURA E — NOSEBAR Y TRANSFERENCIA

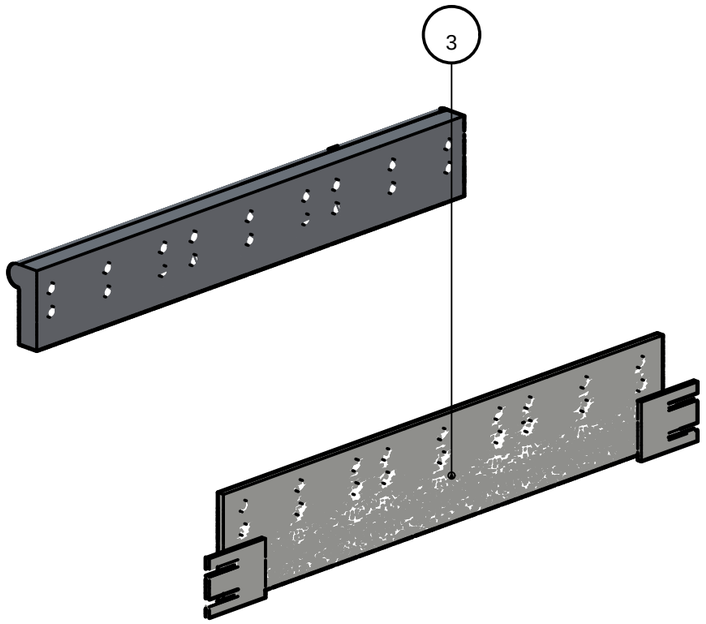

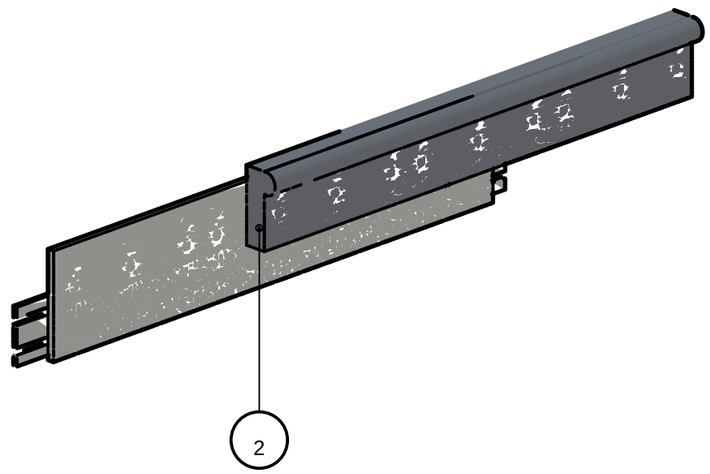

ÍTEM	DESCRIPCIÓN	CANT
2	Cabezal porta-nosebar descarga PL6 470×90 plano GTD-02/GT-04	1
3	Cabezal porta-nosebar entrada PL6 470×90 plano GTD-02/GT-05	1

FIJACIÓN:

ítem 44 — Perno hex M8×30 8.8 ×36

NOTA: Transfer plate P22862 c/rodamientos (h19): transferencia de punta estándar — el concepto IDLER/acumulación aplica SOLO al nosebar LBP (catálogo imperial p.227). 3 segmentos K6 in por punta; tuercas M8 por cara interior del cabezal.

FIGURA F — GUARDAS INFERIORES

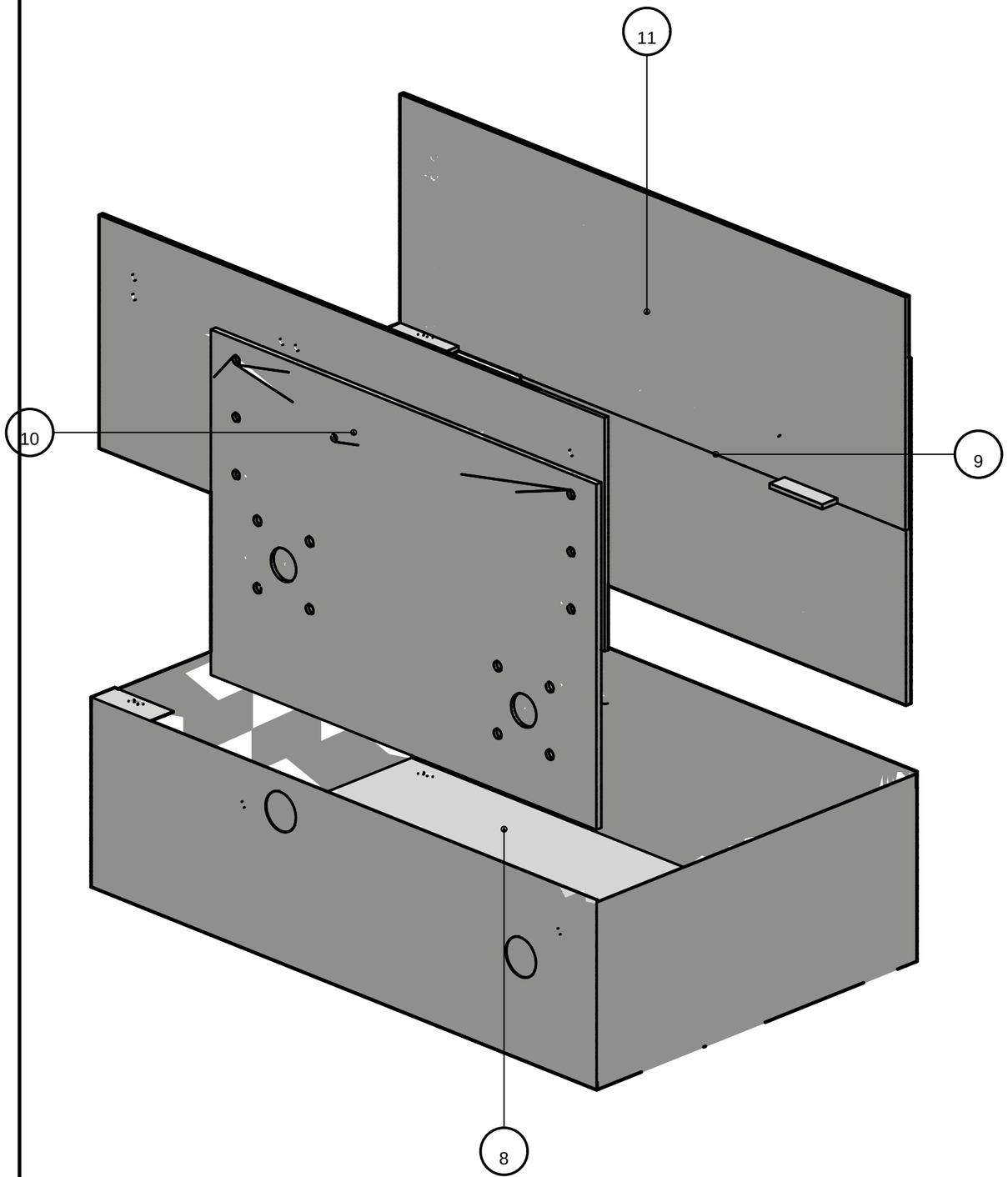

ÍTEM	DESCRIPCIÓN	CANT
8	Guarda inferior unica — artesa U chapa 1.5 (800×504) plano GTD-05/GT-08	1
9	Mecha porta-chumacera PL8 combinada 610×422 plano GTD-06/GT-09	2
10	Placa lateral libre (-Y) PL6 L=800 plano GTD-07/GT-01	1
11	Placa lateral motriz (+Y) PL6 L=800 plano GTD-07/GT-02	1

FIJACIÓN:

ítem 42 — Perno hex M6×16 8.8 ×4

ítem 43 — Perno hex M6×12 8.8 ×8

NOTA: Artesa U desmontable: pestañas -> ala de placas (M6×16) y faldón -> roscados de la mecha (M6×12). Retirar para tensado y limpieza.

FIGURA G — CARRYWAY — BANDA Y GUÍAS

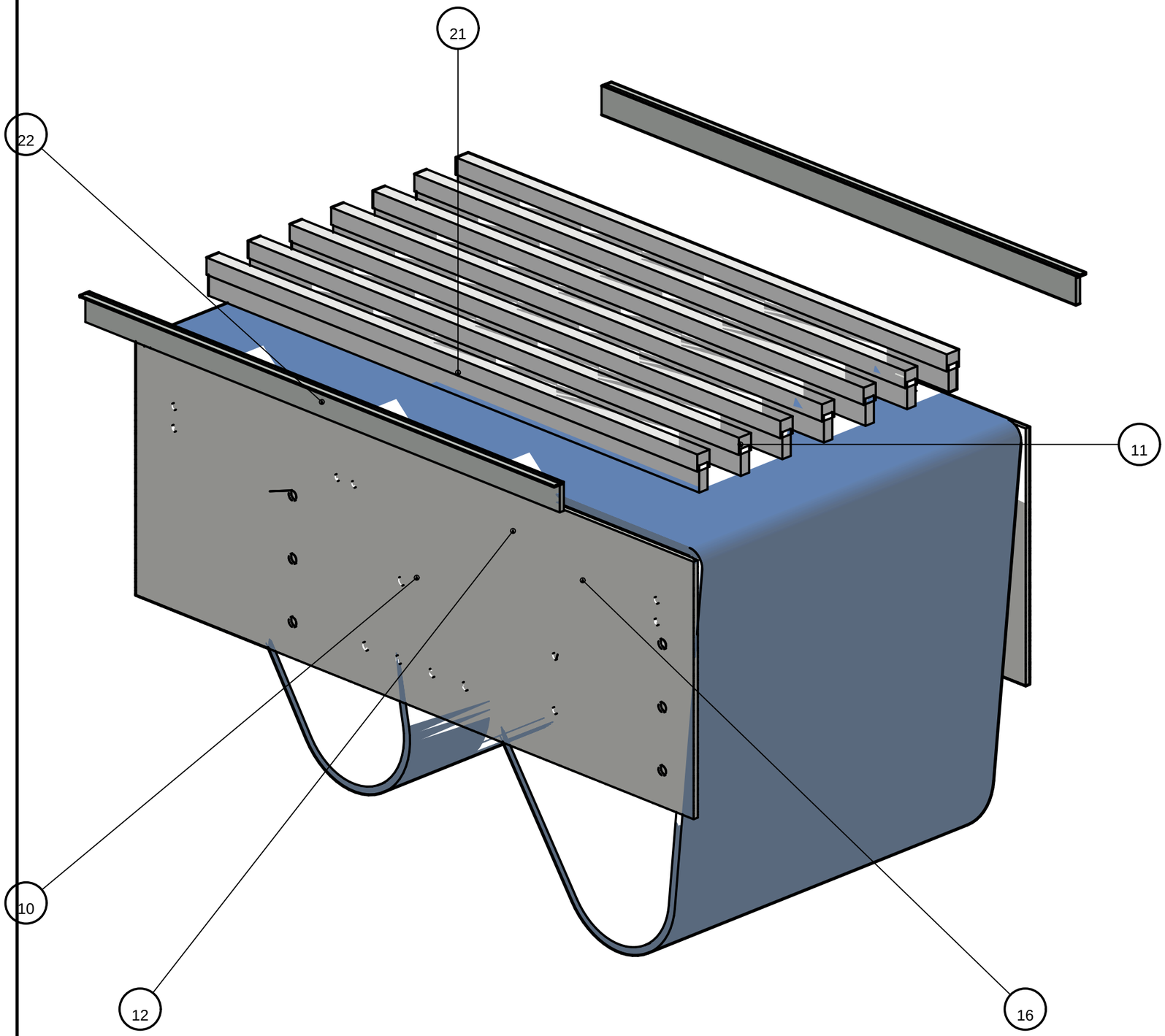

ÍTEM	DESCRIPCIÓN	CANT
10	Placa lateral libre (-Y) PL6 L=800 plano GTD-07/GT-01	1
11	Placa lateral motriz (+Y) PL6 L=800 plano GTD-07/GT-02	1
12	Portacarril 50×6 con clips (apernado M6 al alma) plano GTD-08/GT-10	1
16	® Banda Movex 530 GT (friction top) 18 in — lazo 2.65 m REF P5323010018A	1
21	Guía de apoyo: pletina 12×30 + BAR CAP 17.53×19.05 (P101203-30) REF P101203-30	7
22	Guía lateral conical rail L 1¼ in (P12501C) + escuadras REF P12501C	2

FIJACIÓN:

ítem 35 — Perno M6×20 avellanado (carril de apoyo) ×7

NOTA: Guía de apoyo: pletina 12 de canto + BAR CAP UHMW (luces <=50 mm — Movex/Intralox) apoyada sobre PORTACARRILES 50×6 apernados (Rev.C). Guía lateral: conical rail L 1¼ in sobre escuadras. Banda: no tensar sobre el nosebar.

FIGURA H — SOPORTES A PISO — SISTEMA 24V

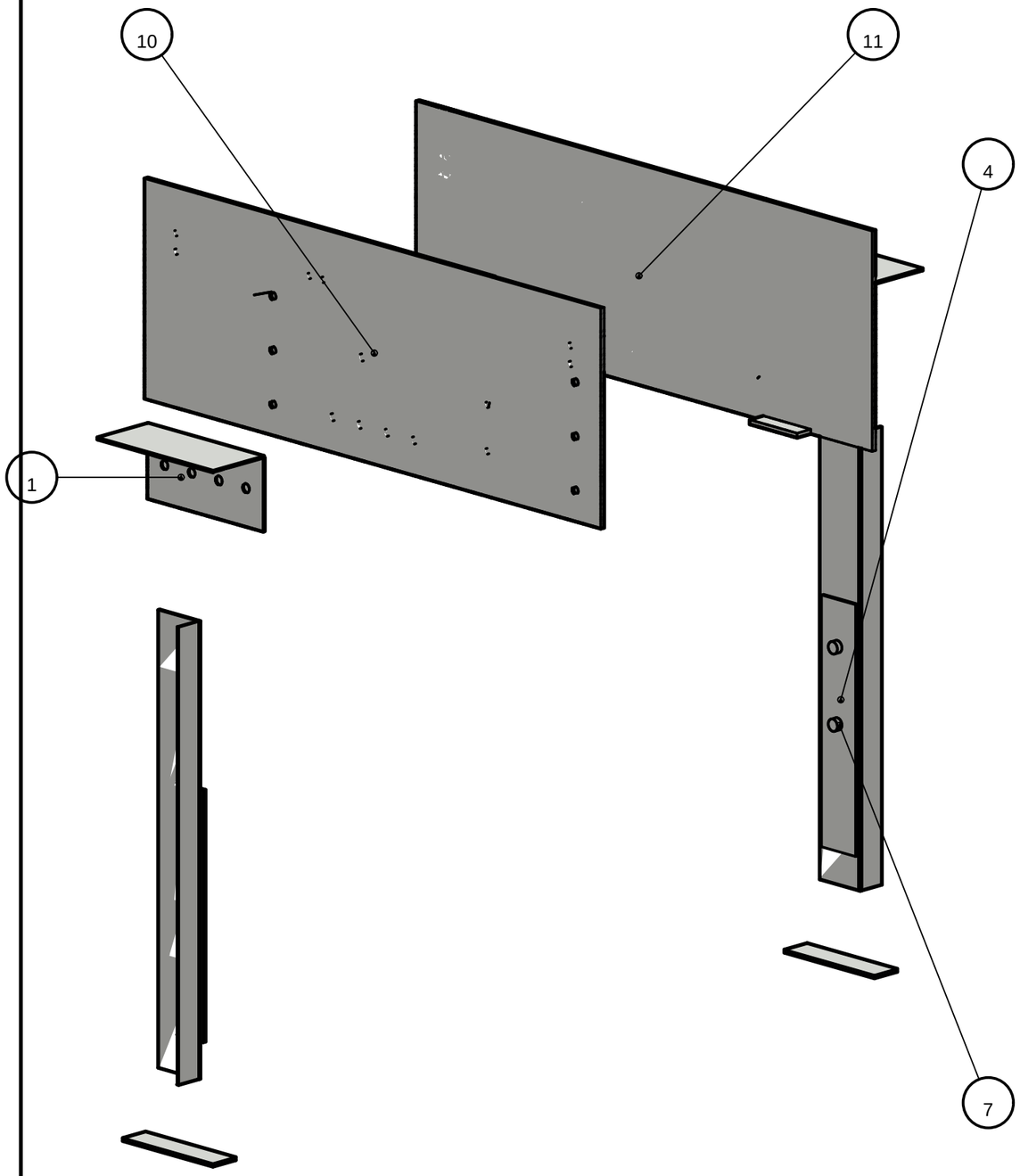

ÍTEM	DESCRIPCIÓN	CANT
1	Bracket soporte B_005A 24V (cruciformes + arco angular) plano GTD-01/GT-03	2
4	Columna soporte 24V ángulo 71×38×3 + placa piso B_004A (soldada) plano GTD-03/GT-06	2
7	Escalerilla telescópica 60×4 (ranuras 11×22 — ajuste de altura) plano GTD-04/GT-07	2
10	Placa lateral libre (-Y) PL6 L=800 plano GTD-07/GT-01	1
11	Placa lateral motriz (+Y) PL6 L=800 plano GTD-07/GT-02	1

FIJACIÓN:

ítem 36 — Perno hex M8×20 8.8 ×8
ítem 39 — Perno hex M10×70 8.8 ×4
ítem 40 — Perno de anclaje M10×90 (piso) ×4
ítem 41 — Perno pivote M10×25 ×6

NOTA: Sistema tal cual equipo 24V (medido de ZP2026_MDR.glb): bracket B_005A apernado al alma por 4 ranuras CRUCIFORMES M8 (regulación fina) + PIVOTE con ranura en ARCO M10 (ajuste ANGULAR de la columna); escalerilla telescópica M10×70 en la ranura 11×22 elegida (ajuste de ALTURA); placa piso B_004A SOLDADA a la columna (pieza pequeña — soldadura permitida) y anclada M10×90 a losa.

TORNILLERÍA Y PARES DE APRIETE

ÍTEM	DESCRIPCIÓN	CANT/EQUIPO	USO
32	Perno hex M8×25 8.8 + golilla plana y presión	2	fija el eje muerto de cada rodillo de retorno, por fuera de la placa (2 por rodillo; rosca interior M8×16 del eje — un perno
33	Perno hex M6×16 8.8 + tuerca + golillas (orejas TR_S)	4	orejas del travesaño TR_S -> alma (2 por extremo)
34	Perno hex M6×16 8.8 + tuerca + golillas (clips portacarril)	4	clips del portacarril -> alma (2 por lado)
35	Perno M6×20 avellanado (carril de apoyo)	7	portacarril -> pletina del carril ROSCADA M6 (desde abajo, 1 por carril por portacarril)
36	Perno hex M8×20 8.8 + tuerca + golillas (bracket soporte)	8	bracket B_005A -> alma por ranuras cruciformes (4 por bracket — regulación)
37	Perno hex M10×30 8.8 + tuerca + golillas (mechas)	12	mecha PL8 -> alma (6 por mecha — Rev.C apernada, sin soldadura)
38	Perno hex M6×16 8.8 + tuerca + golillas (clips cabezal)	8	clips del cabezal porta-nosebar -> alma (2 por extremo)
39	Perno hex M10×70 8.8 + golilla ancha (telescópico soporte)	4	fija la escalerilla a la columna en la ranura 11×22 elegida (ajuste de altura, 2 por columna)
40	Perno de anclaje M10×90 (piso)	4	placa piso B_004A -> losa por ranuras 11×22 (2 por soporte)
41	Perno pivote M10×25 + tuerca (arco angular bracket)	6	pivote + 2 seguros de la ranura en ARCO del bracket (ajuste angular de columna)
42	Perno hex M6×16 8.8 + golilla	4	guarda inferior -> ala de placas (1 por unión pestaña-ala)
43	Perno hex M6×12 8.8	8	faldón de guarda -> roscados M6 de la mecha
44	Perno hex M8×30 8.8 + tuerca + golilla	36	nosebar -> cabezal (tuerca por cara interior)
45	Perno hex M10×35 8.8 + tuerca + golilla plana y presión	16	brida UCF206 -> mecha, pasante con tuerca (4 por chumacera; agujero brida y mecha Ø12 -> perno M10 holgura estándar)

PARES DE APRIETE (pernos 8.8, rosca seca)

M6: 10 Nm

M8: 25 Nm

M10: 49 Nm

grano M8 sprocket: 12 Nm + Loctite 243

prisioneros UCF206: según fabricante de la chumacera

INSTRUCCIONES DE MONTAJE

Secuencia con referencias a las figuras

1 · BASTIDOR APERNADO (Fig. A) — Rev.C: soldadura SOLO en taller, en piezas pequeñas

Presentar placas laterales sobre mesa plana manteniendo diagonales iguales (tol. ±2 mm).
Apernar travesaños TR_S (orejas 2×M6 por extremo, 10 Nm) y portacarriles (clips 2×M6 +
M6×20 avellanado a la pletina del carril). Apernar cabezales porta-nosebar (clips 2×M6).
Apernar MECHAS porta-chumacera al alma: 6×M10 por mecha (49 Nm) — sin soldadura.
Soldadura de taller (GMAW (MIG) ER70S-6 Ø1.0 — alternativa SMAW E7018 · AWS D1.1 — inspección visual 100%): sólo oreja/clip a su cuerpo y placa piso a columna.
Terminación: granallado/desengrase + PINTADO RAL 7035 antes de continuar.

2 · SOPORTES 24V (Fig. H)

Apernar brackets B_005A al alma (ranuras cruciformes M8×20 — dejar a mano para regular).
Colgar columnas del pivote, fijar ángulo con los 2 seguros del ARCO (M10×25), elegir la
ranura 11×22 de la escalerilla (M10×70) para la altura de faja del layout, y anclar la placa
piso B_004A a losa (2×M10×90). Nivel ±2 mm en el largo -> apretar cruciformes (25 Nm).

3 · RETORNO (Fig. B · sub-despiece Fig. B1)

Montar rodillos de retorno: eje muerto contra cara interior de placas, perno M8×25 +
golillas POR FUERA (25 Nm). Girar cada rodillo a mano: debe girar libre, sin roce.
Recambio de rodamientos 6202-2RS: ver Figura B1 (seeger DIN 472-35 + chaflán de guía).

4 · EJES Y SPROCKETS (Fig. C y D)

Enfilar sprockets en el eje ANTES de montar chumaceras: el CENTRAL fijo con grano M8
(12 Nm + Loctite) flanqueado por 2 collarines; los demás flotan (los carriles de la banda
los posicionan). Montar UCF206 en mechas (M10×35, 49 Nm) y fijar prisioneros al eje.
Verificar giro libre y concentricidad; el eje motriz lleva el muñón largo hacia el lado motor.

5 · CARRYWAY (Fig. G)

Montar guías de apoyo (pletina + BAR CAP) y verificar luces <= 50 mm entre apoyos
transversales. Montar guía lateral (conical rail) con holgura 3–5 mm al borde de banda.

6 · BANDA

Tender la banda por el carryway y el retorno, unir con el pasador del fabricante.
Flecha de catenaria tras la motriz: ~130 mm (rango Movex 50–150). NO tensar la banda:
la LBP trabaja con catenaria libre — el tensor sólo posiciona.

7 · NOSEBAR (Fig. E)

Montar transfer plate P22862 con M8×30 y tuerca interior (25 Nm).
Verificar giro libre de los rodillos de transferencia y coplanaridad con la faja.

8 · ACCIONAMIENTO (Fig. C)

Calzar motorreductor de eje hueco en el muñón motriz (chaveta 8×7×90), fijar retención
axial (arandela + M10 + Loctite) y brazo de torque. NO rigidizar el brazo: debe flotar.

9 · GUARDAS Y PUESTA EN MARCHA (Fig. F)

Montar guardas inferiores (M6×16 al ala; M6×12 a la mecha). Energizar y verificar:
sentido de giro, marcha 10 min sin carga, temperatura de chumaceras (< 40 °C sobre
ambiente), tracking de banda centrada en sprockets, y wrap de banda en la motriz.

ÍNDICE DE PLANOS DEL EQUIPO

ÍTEM	PIEZA	CORTE LÁSER	VISTAS	MASA kg
1	Bracket soporte B_005A 24V (cruciformes + arco angular)	GTD-01	GT-03	0.9
2	Cabezal porta-nosebar descarga PL6 470×90	GTD-02	GT-04	2
3	Cabezal porta-nosebar entrada PL6 470×90	GTD-02	GT-05	2
4	Columna soporte 24V ángulo 71×38×3 + placa piso B_004A (soldada)	GTD-03	GT-06	0.2
5	EJE MOTRIZ cuadrado 38.1 — L=681 (muñones Ø30 h6)	—	LBP530-EJ-01	6.5
6	EJE TENSOR cuadrado 38.1 — L=566 (muñones Ø30 h6)	—	LBP530-EJ-02	5.9
7	Escalerilla telescópica 60×4 (ranuras 11×22 — ajuste de altura)	GTD-04	GT-07	0.6
8	Guarda inferior unica — artesa U chapa 1.5 (800×504)	GTD-05	GT-08	15.3
9	Mecha porta-chumacera PL8 combinada 610×422	GTD-06	GT-09	16.2
10	Placa lateral libre (-Y) PL6 L=800	GTD-07	GT-01	11.5
11	Placa lateral motriz (+Y) PL6 L=800	GTD-07	GT-02	11.5
12	Portacarril 50×6 con clips (apernado M6 al alma)	GTD-08	GT-10	1.1
13	Rodillo retorno Ø63.5 — tubo A513 Ø63,5×3,0 + 2 cabezales torneados asiento	—	LBP530-EJ-04	—
14	Travesaño TR_S 24V — C 88×88×3, orejas apernadas (L=460)	GTD-09	GT-11	2.7
15	Pletina 12×30 × 704 — guía de apoyo de canto (corte a largo, sin láser)	—	—	2

Documentos del paquete: planos_fabricacion_lbp530_gt08.pdf · dxf_lbp530_gt08/ (corte 1:1 + _corte.csv + _agujeros.csv) · planos_ejes_lbp530.pdf (LBP530-EJ-01…04) · planos_conjunto_lbp530.pdf (GA) · bom_lbp530_gt08.csv (este manual usa sus ÍTEM).